መጽሐፍ ቅዱስ ለህፃናት
አቅራቢዎች

ዮናስ አሳነባሪው፡፡

ጸሐፊው: Edward Hughes

ምሣሌ አቅራቢው: Jonathan Hay

ያሻሸለው (አሻሸሎ የጻፈው): Mary-Anne S.

የተተረጎመው: Zemendale Translation Service
email: zemendale@gmail.com
Po Box 32155, Addis Ababa, Ethiopia

አዘጋጁ: Bible for Children
www.M1914.org

©2024 Bible for Children, Inc.
ፈቃድ፥- ይህንን የመጽሐፍ ቅዱስ ታሪክ ማባዛት ወይም ማተም ይቻላል
ነገር ግን ይህ መሆን የሚችለው ለሽያጭ ካላቀረባችሁ ብቻ ነው።

ከብዙ አመታት በፊት ፣ ዮናስ የሚባል ሰው በእስራኤል
ምድር ይኖር ነበረ። አንድ ቀን ፣ እግዚአብሔር ወደ
ነነዌ እንዲሄድ ነገረው ፤ ታላቅ ወደ ሆነችውና
ኃይለኛ ወደ ሆነችው ከተማ።

ዮናስም እግዚአብሔር ክፉ እንደሆኑ ያውቃቸው ለነበሩ በዛ ያሉት ሰዎችን ሊያስጠነቅቃቸው ተዘጋጅቶ ነበረ።

ዮናስ እግዚአብሔር አልታዘዘም፡፡ ወደ ነነዌ
ከመሔድ ይልቅ ፣ ዮናስ ወደ መርከብ ገብቶ
በተቃራኒው አቅጣጫ ወደ ተርሴስ ኮበለለ፡፡

እግዚአብሔር አምላክ ታላቅ ነፋስን ወደ መርከቢቱ ላከ፡፡ ታላቅ ማዕበል ነበረ ፤ ነጋዴዎቹ መርከቡ ይሰበር ይሆን ብለው እጅግ ፈርተው ነበረ፡፡

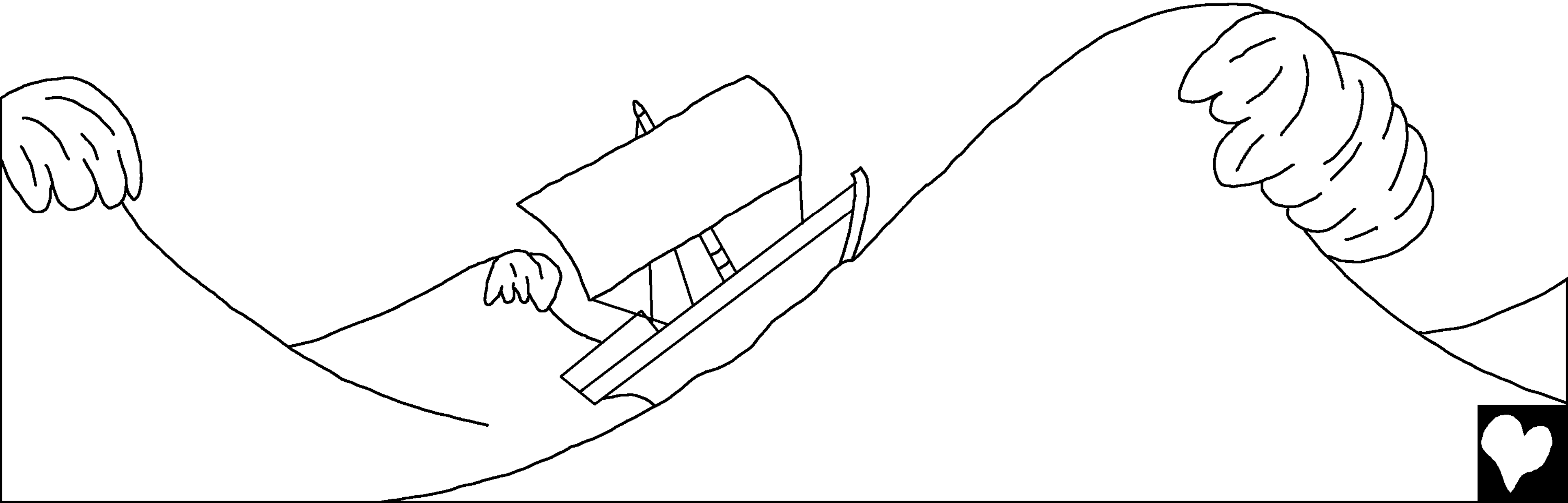

ማዕበሉ እጅግ እየከፋ መጣ፡፡ እጅግ ፈርተው ፣ የመርከቡን ክብደት
ለማቅለል በማሰብ የተጫኑትን ዕቃዎች ወደ ባሕር መወርወር ጀመሩ፡፡
ነገር ግን አንዳች ሊረዳቸው አልቻለም፡፡

በመርከቡ ላይ ያለ ብቸኛው ያልጸለየ ሰው ቢኖር ዮናስ ነበረ፡፡ ይልቁን፣ በመርከቡ ታችኛው ክፍል ተኝቶ ነበረ፡፡ የመርከቡ ካፒዬንም አነኘው ፤ “እዚህ በመተኛት ምን ታደርጋለህ; ተነስ፤ ወደ አምላክህ ጸልይ ፤ ምንአልባት እግዚአብሔር አስቦን መርከባችን ከመጥፋት ይድን ይሆናል፡፡”

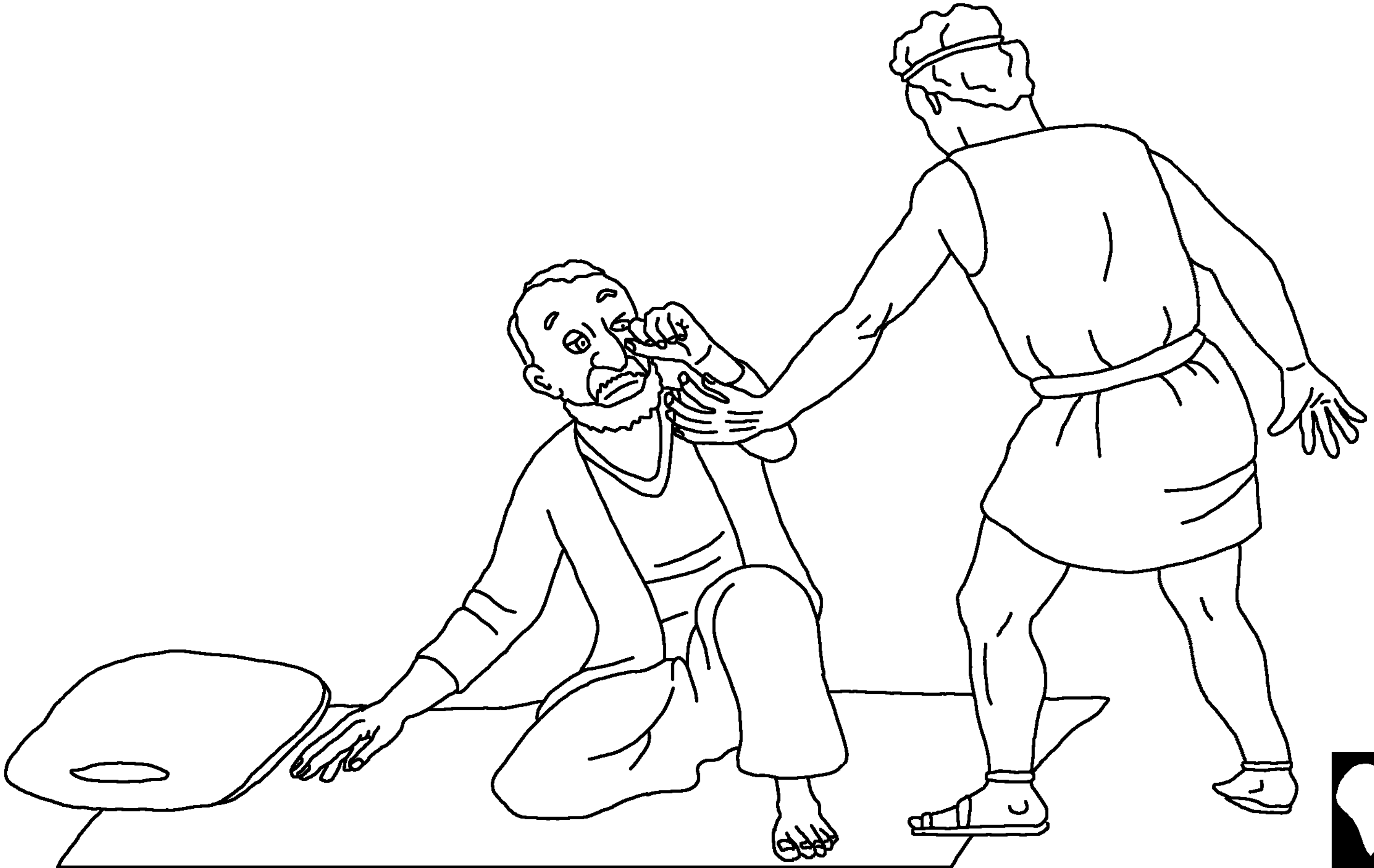

ነጋዴዎቹም ጥቂት ከቆዩ በኋላ የእነርሱ ችግር ከዮናስጋ የተገናኘ ሊሆን እንደሚችል አሰቡ፡፡ እርሱም ከእግዚአብሔር እየሸሸ እንደሆነ ነገራቸው፡፡ እነርሱም ፣ “ባሕር መናወጡን እንዲያቆም ታዲያ እኛ በአንተ ላይ ምን ማድረግ አለብን;” ዮናስም እንዲህ ብሎ መለሰ “አንሱኝ እና ወደ ባሕሩ ወርውሩኝ ፤ ምክያቱም ይሔ ማዕበል በእኔ ምክንያት እየሆነባችሁ እንደሆነ አውቃለሁ፡፡”

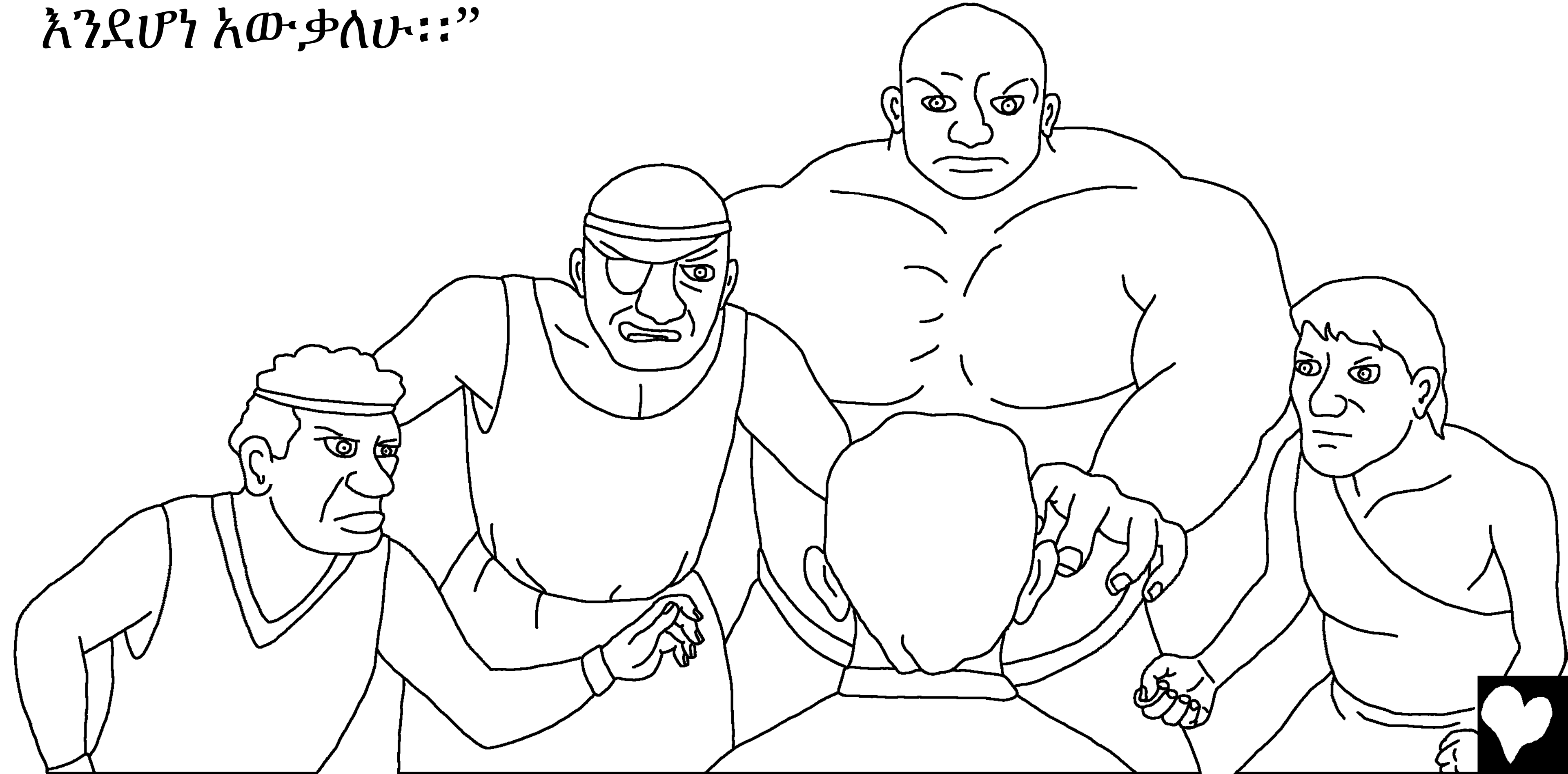

ነጋዴዎቹ ዮናስን ወደ ባሕሩ ሊወረውሩት አልፈለጉም፡፡ በዚህም ምክንያት መርከቢቱን ወደ ዳር ሊያወጡ መታገል ጀመሩ፡፡ ነገር ግን አልቻሉም፡፡ አንድ ነገር ብቻ ነው ማድረግ ያለባቸው፡፡

ለይቅርታ ከጸለዩ በኋላ፣ ነጋዴዎቹ ዮናስን
ወደ ላይ አነሱትና ወደ ባሕሩ ውስጥ
ወረወሩት፡፡ ዮናስ
በውኃው ሞገድ
ውስጥ ሲገባ ፣
ባሕሩ ጸጥ አለ ፤
ነፋሱም ዝግ አለ፡፡ በአየር ሁኔታው
ላይ የተስተዋለው ድንገተኛ ለውጥ
አስቀድሞ ከሆነው ማዕበል ይልቅ
ነጋዴዎቹን አስፈራቸው፡፡ ይሄንን ነገር
ያደረገው እግዚአብሔር መሆን አለበት
ሳይሉ አይቀሩም፡፡ በፍርሓትና
በመደነቅ ፣ ለእግዚአብሔር ሰገዱ፡፡

በመሃል፣ አልታዘዝ ባዩ
መልዕክተኛ አንድ አስደናቂ ነገር
አገኘ፡፡ ዮናስ ረዳት ሊያገኝ
በማይችለው መልኩ ወደ
ውስጥ ሰጥሞ የገባበት ባሕር
ውስጥ እንዳለ ፣ ማንም
ከመዋጥ ሊያድነው እንደማይችል
ተገነዘበ፡፡ በእርግጥም ተውጦ
ይቀር ነበረ፤ እግዚአብሔር
ግን ሌላ ዕቅድ ነበረው፡፡

እግዚአብሔር ዮናስን እንዲውጠው ትልቅ አሳን አዘጋጀ። አሳው በጊዜው ልክ ነበረ! በአንድ ጊዜ መዋጥ ፣ ዮናስ ከባሕር ውስጥ ወጥቶ የአሳው ሆድ ውስጥ ገባ። ዮናስ በአሳው ሆድ ውስጥ ሶስት ቀን ቆየ።

እርሱም ለማሰብና ለመጸለይ እጅግ ብዙ ጊዜ ነበረው።

ከሶስት ቀናት በኋላ ፣ ዮናስም በመጨረሻ እግዚአብሔርን ለመታዘዝ ቃል ገባ። በቀጥታም ፣ እግዚአብሔር አሳውን አዘዘውና አሳው ዮናስን በባሕሩ ዳርቻ ላይ ተፋው።

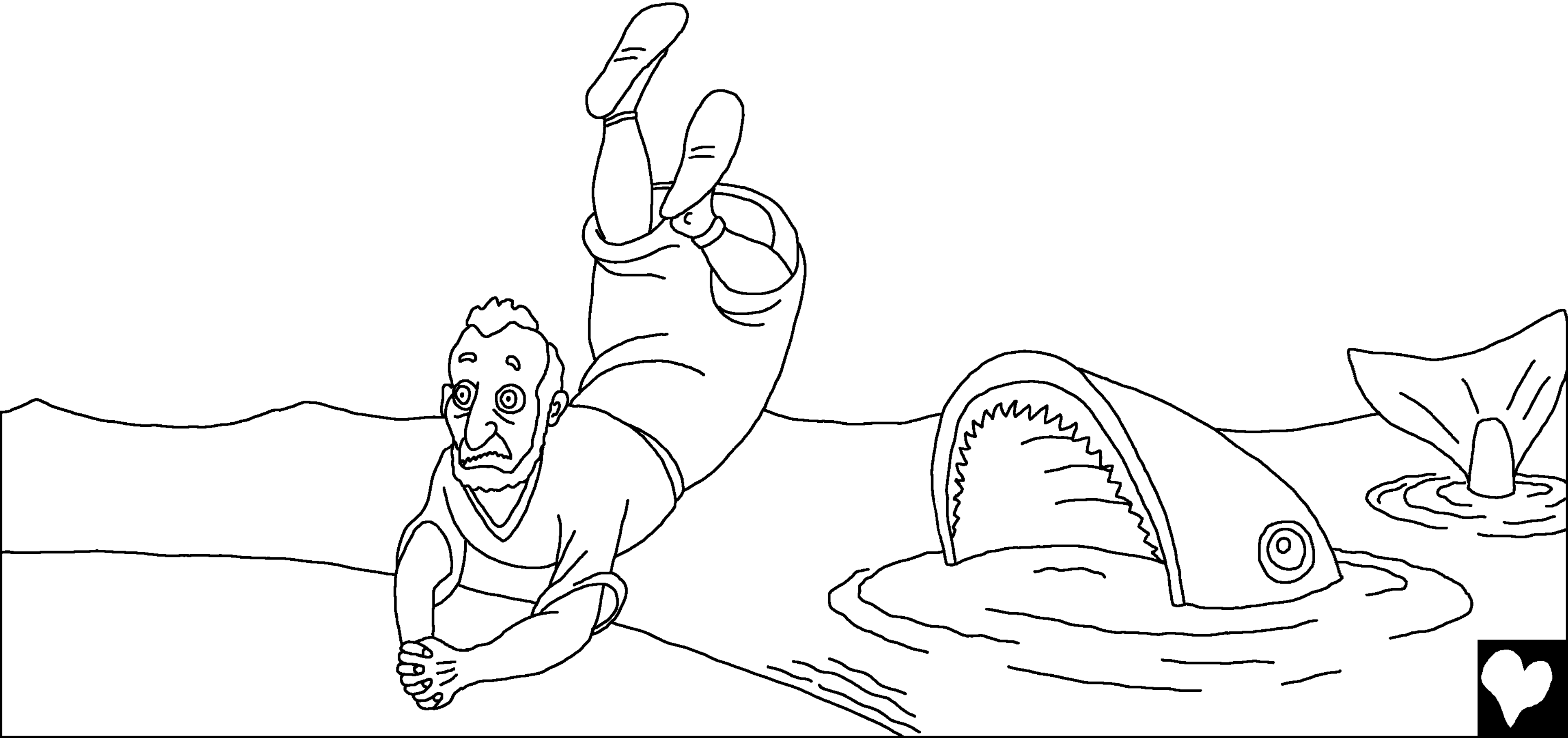

አሁንም እንደገና እግዚአብሔር ለዮናስ ወደ ነነዌ ሄዶ ወንጌልን እንዲሰብክ ነገረው፡፡ በአሁኑ ፣ ዮናስ ሔደ፡፡ ዮናስ ወደ ከተማይቱ ገብቶ ጮኸ ፣”በአርባ ቀናት ውስጥ ነነዌ ትጠፋለች፡፡”

የነነዌ ሰዎች የእግዚአብሔርን ቃል አመኑ፡፡ በኃጥያታቸው ማዘናቸውን ለእግዚአብሔር ለማሳየት ፣ ያለ ምግብ ሆነው ማቅ ለበሱ፡፡ ነጉሱ ሳይቀር በእግዚአብሔር ፊት ራሱን አዋረደ ፤ ከዙፋኑ ወረደ ፣ ማቅም ለብሶ ፣ አመድ በላዩ ላይ ነሰነሰ፡፡ ከክፉ መንገዳቸውና ከአመጻቸው ሁሉ እንዲመለሱና ወደ እግዚአብሔር ለንስሃ እንዲጸልዩ ሁሉንም አዘዛቸው፡፡

እግዚአብሔርም ይቅር አላቸው፡፡ እግዚአብሔር ይቅር እንዳላቸው በማወቃቸው ፤ ይሔ ምንአልባት ለነነዌ ሰዎች እጅግ ደስ የሚያሰኝ ቀን ሳይሆን አይቀርም፡፡

ነገር ግን አንድ ሰው ደስተኛ አልሆነም ፤ ዮናስ!

ዮናስ ስለምን ደስተኛ አልሆነም;
“አንተ ቸር አምላክ ፣ በምሕረትም
ባለጠጋ ፣ ለቁጣ የዘገየህ ፣
በመልካምነትህም ታላቅ እንደሆንክ
አውቃለሁ፡፡” በሌላ ቃላት ፣ ዮናስ
ከኃጢያታቸው ለሚመለሱና
እግዚአብሔርን ለሚታዘዙ ሁሉ
እግዚአብሔር ሁልጊዜ እንደሚምር
ያውቃል፡፡” ዮናስ የነነዌን ሕዝብ
የማይወዳቸው ነው የሚመስለው፡፡
ይቅር እንዲባሉ አልፈለገም፡፡

ዮናስ በእግዚአብሔር ላይ እጅግ ተቆጥቷል ፤ “ሕይወቴን ከእኔ ላይ ውሰድ ፤ ከሕይወት ይልቅ ሞት ይሻለኛልና፡፡”

ዮናስ እግዚአብሔር ምን ሊያደርግ እንደሚችል ለማየት ፣ ከከተማው ውጪ ተቀምጧል፡፡ እግዚአብሔር አምላክም ትልቅ ቅርንጫፍ ያለው እጽዋት አዘጋጀ፡፡ በፍጥነትም አደገ ፤ ዮናስንም ቀኑን ሙሉ ከሚወጣው ጸሐይ ጋረደው፡፡

በሚቀጥለውም ማለዳ ፣ እግዚአብሔር እጽዋቱን የሚያጠፋን ትል ላከ ፤ ከዚያም ፣ እግዚአብሔር እጅግ የሚሞቅንና ጠንካራ የሆነን ዮናስን እንደሞተ እስኪያስብ ድረስ የሚመታውን ነፋስ አዘጋጀ፡፡ ይሔ ሁሉ ነገር ዮናስን እጅግ እንዲቆጣ አደረገው፡፡

ከዚያም ጌታ ለዮናስ እንዲህ አለው ፤ “ለመበሳጨት አንተ አንዳች ምክንያት አለህና ነው; ለወይኑ ሀዘን ነበረህ ፤ አንተ ላልሰራኸውና ላላሳደግከው፡፡ በማታ መጥቶ በማታ ጠፉ፡፡” “እኔ እንዴት ለነነዌ አላዝንም; ለዚያች ታላቅ ከተማ ፤ ብዙ ሰዎች ለሚኖሩባትና;”

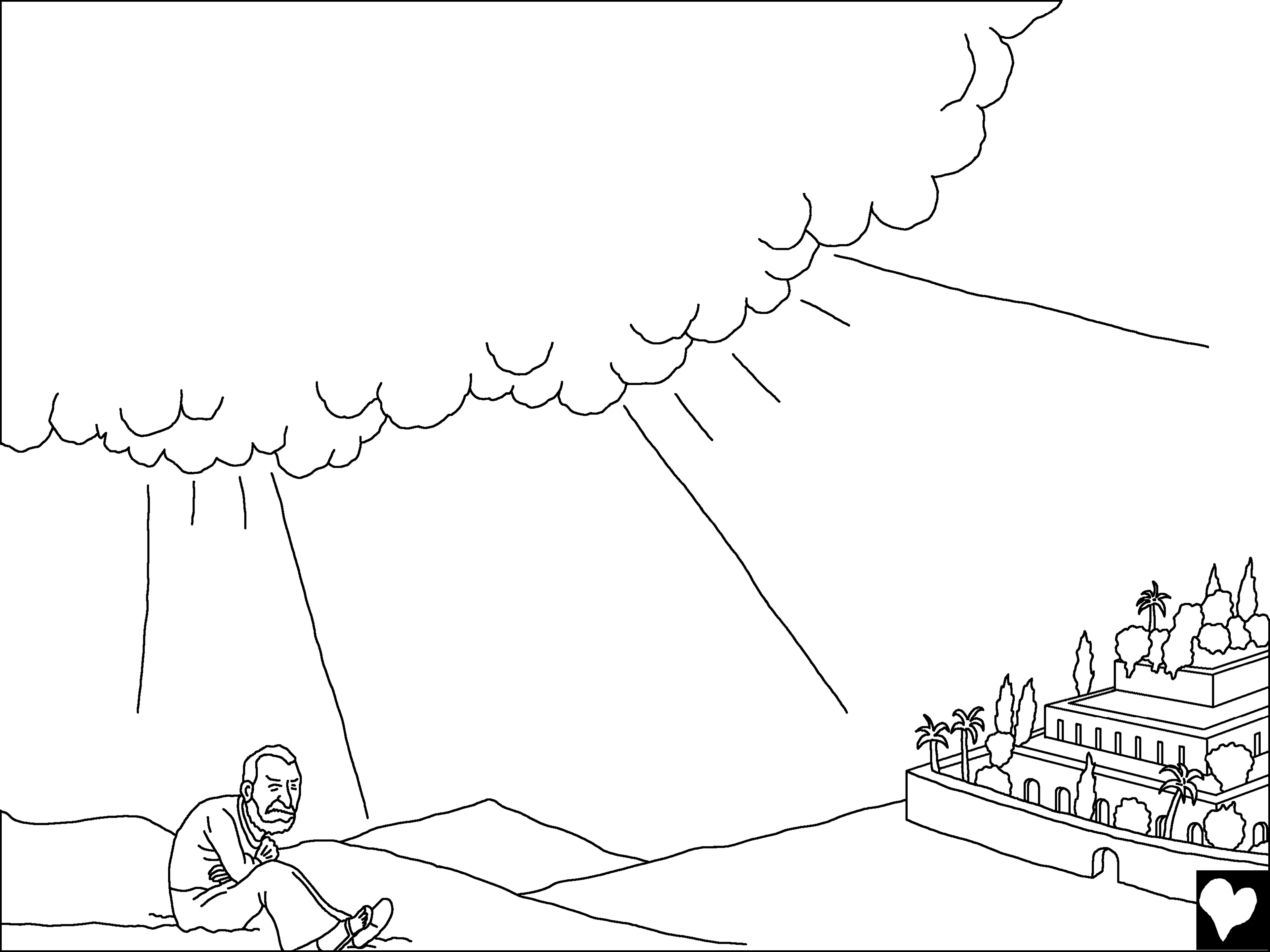

ዮናስ አሳነባሪው፡፡

ይህ ታሪክ የሚገኘው የእግዚአብሔር ቃል
በሆነው መጽሐፍ ቅዱስ ውስጥ

ዮናስ

“የቃልህ ፍቺ ያበራል.”
መዝሙረ ዳዊት 119:130

መጨረሻ

ይህ የመጽሐፍ ቅዱስ ታሪክ የሚያስተምረን ግሩም ስለሆነው አምላካችን እግዚአብሔር እኛን በመፍጠሩ እሱን እንድታውቀው ነው።

እግዚአብሔር “ኃጢአት” ብሎ የሚጠራውን ክፉ ነገር እንዳደረግን ያውቀዋል። የኃጢአት ደመወዝ ሞት ነው ነገር ግን እግዚአብሔር በጣም ስለወደደን አንዱንና ብቸኛው ልጁን ለቀራኒዮ መስቀል ሞት አሣልፎ በመሥጠት እንዲሞትና የኃጢአታችንን ዋጋ በእኛ ምትክ በመሞት እንዲከፍል አደረገው። ኢየሱስ ከሞት ከተነሣ በኋላ በምድር ላይ ቆይቶ ወደ ሠማይ ወደ አባቱ አረገ! ያላመንን እኛም በኢየሱስ አዳኝት ብናምን እና ኃጢአታችንን ይቅር እንዲል ብለምነው ይቅር ይለናል። ደግሞም ያደርገዋል። እሱም በእኛ ውስጥ ይኖራል፤ እኛም በእርሱ ውስጥ ለዘላለም እንኖራለን አሜን።

ይህ እውነት እንደሆነ ካመናችሁ፣ እግዚአብሔርን እንዲህ በሉት
ጌታ ኢየሱስ ሆይ አንተ አምላክ እንደሆንክ አምናለሁ ነገር ግን ለእኔ ኃጢአት ለመሞት ስትል ሰው ሆንህ አሁን ደግሞ ህያው ነህ። እባክህ ወደ ህይወቴ ግባ ኃጢአቴን ይቅር በል በዚህም አዲስ ህይወት አሁን ይኖረኛል አንድ ቀን ከአንተ ጋር ለዘልዓለም ለመኖር ወደ አንተ እመጣለሁ። ለአንተ እንድኖርና እንደ ልጅ እንድታዘዝልህ እርዳኝ። አሜን።

በየዕለቱ መጽሐፍ ቅዱስን በማንበብ ከእግዚአብሄር ጋር ተነጋገር! የሐ. 3.16