બાળકોનું બાઈબલ

રજૂ કરે છે :

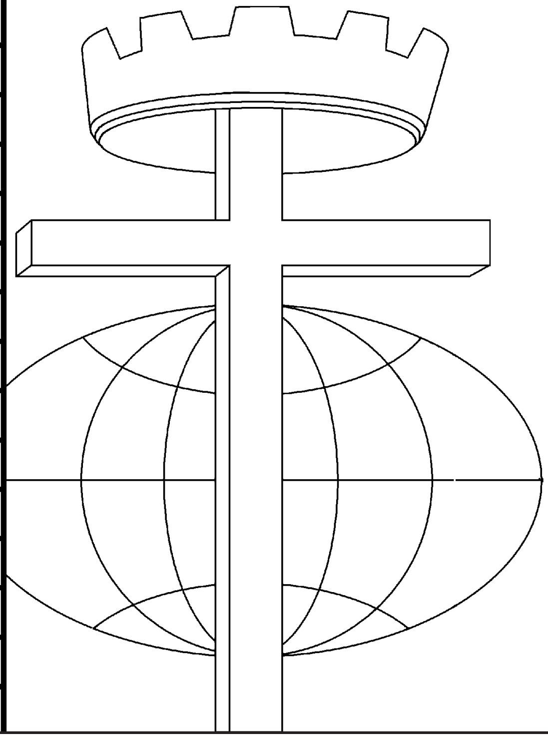

સારા રાજાઓ, ખરાબ રાજાઓ

લેખક : Edward Hughes
સુચરિત્ર કરનાર : Lazarus; Alastair Paterson
અનુકૂલન : Ruth Klassen
ભાષાંતર કરનાર : મનોજકુમાર આઈ. ખ્રિસ્તી
નિર્માતા : Bible for Children
www.M1914.org

BFC
PO Box 3
Winnipeg, MB R3C 2G1
Canada

©2021 Bible for Children, Inc.
પરવાનગી : આ સાહિત્યનો જ્યાં સુધી તમે વ્યાપર કરતા નથી ત્યાં સુધી તમે તેની નકલ છાપી શકો છો.

મનાશ્શાહ માટે એ નિરાશાનો દિવસ હતો. તેના પિતા હઝિકીયા હમણાં જ મરી ગયા હતા. હવે તે ફક્ત બાર વર્ષનો જ હતો, મનાશ્શાહ યહૂદીયાનો નવો રાજા બન્યો હતો. જો કે તેને ખબર ન હતી કે ૫૫ વર્ષ સુધી રાજા તરીકે રાજ કરવાનો હતો. મનાશ્શાહને સારા રાજા બનવા માટે ઈશ્વરની સહાયની જરૂર હતી.

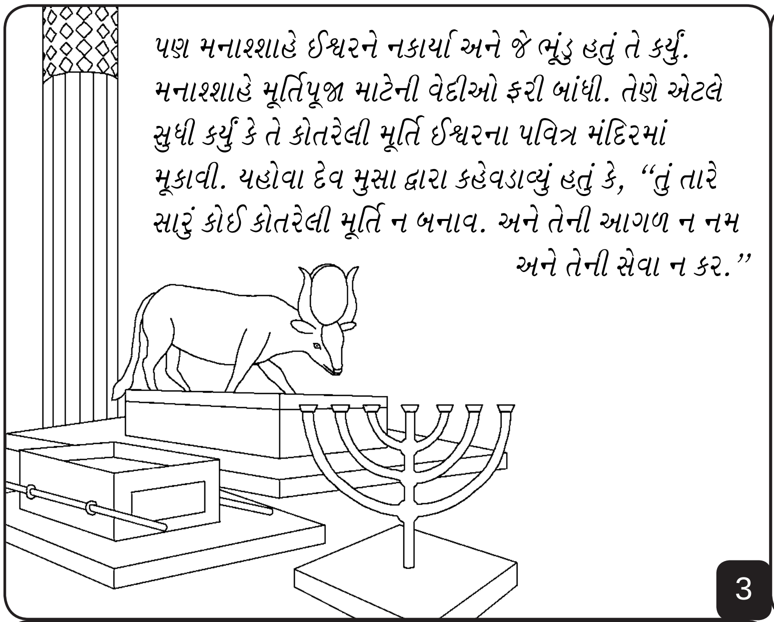
પણ મનાશ્શાહે ઈશ્વરને નકાર્યા અને જે ભૂંડુ હતું તે કર્યું. મનાશ્શાહે મૂર્તિપૂજા માટેની વેદીઓ ફરી બાંધી. તેણે એટલે સુધી કર્યું કે તે કોતરેલી મૂર્તિ ઈશ્વરના પવિત્ર મંદિરમાં મૂકાવી. યહોવા દેવ મુસા દ્વારા કહેવડાવ્યું હતું કે, "તું તારે સારું કોઈ કોતરેલી મૂર્તિ ન બનાવ. અને તેની આગળ ન નમ અને તેની સેવા ન કર."
3

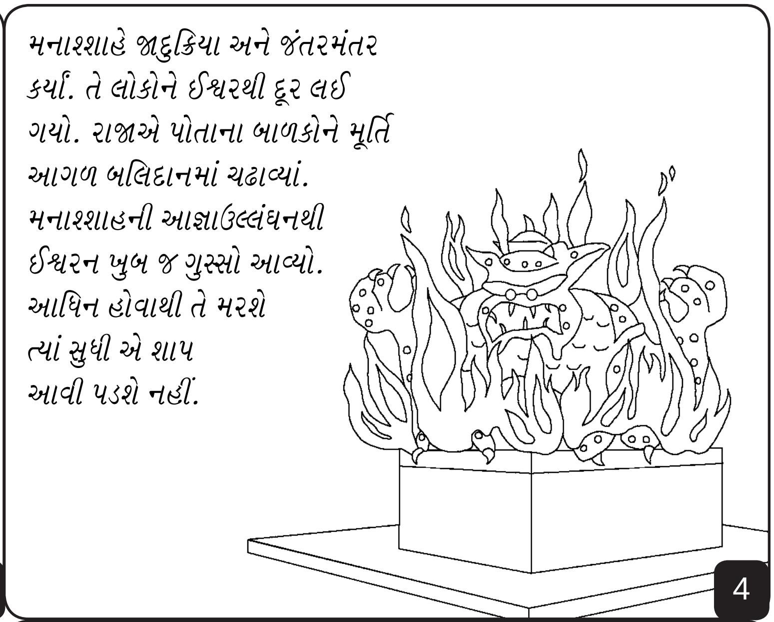
મનાશ્શાહે જાદુક્રિયા અને જંતરમંતર કર્યાં. તે લોકોને ઈશ્વરથી દૂર લઈ ગયો. રાજાએ પોતાના બાળકોને મૂર્તિ આગળ બલિદાનમાં ચઢાવ્યાં. મનાશ્શાહની આજ્ઞાઉલ્લંઘનથી ઈશ્વરન ખુબ જ ગુસ્સો આવ્યો. આધિન હોવાથી તે મરશે ત્યાં સુધી એ શાપ આવી પડશે નહીં.
4

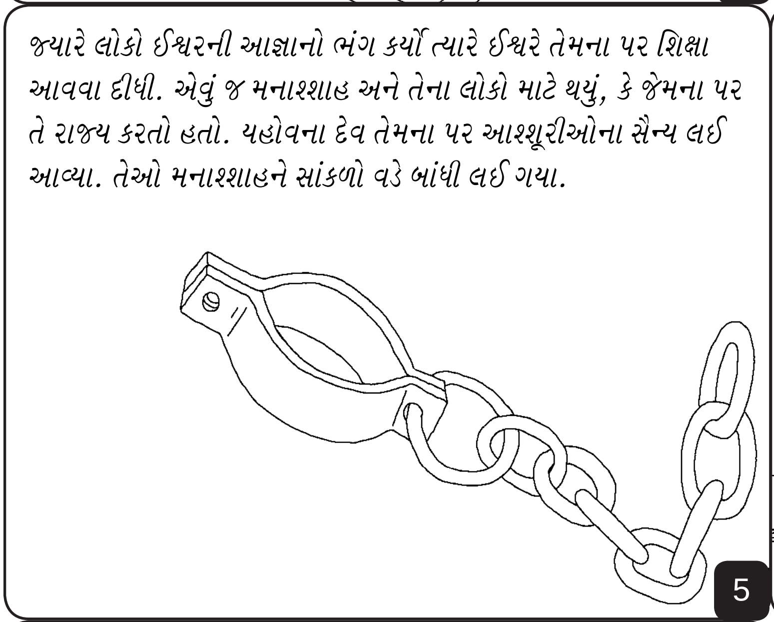
જ્યારે લોકો ઈશ્વરની આજ્ઞાનો ભંગ કર્યો ત્યારે ઈશ્વરે તેમના પર શિક્ષા આવવા દીધી. એવું જ મનાશ્શાહ અને તેના લોકો માટે થયું, કે જેમના પર તે રાજ્ય કરતો હતો. યહોવના દેવ તેમના પર આશ્શૂરીઓના સૈન્ય લઈ આવ્યા. તેઓ મનાશ્શાહને સાંકળો વડે બાંધી લઈ ગયા.
5

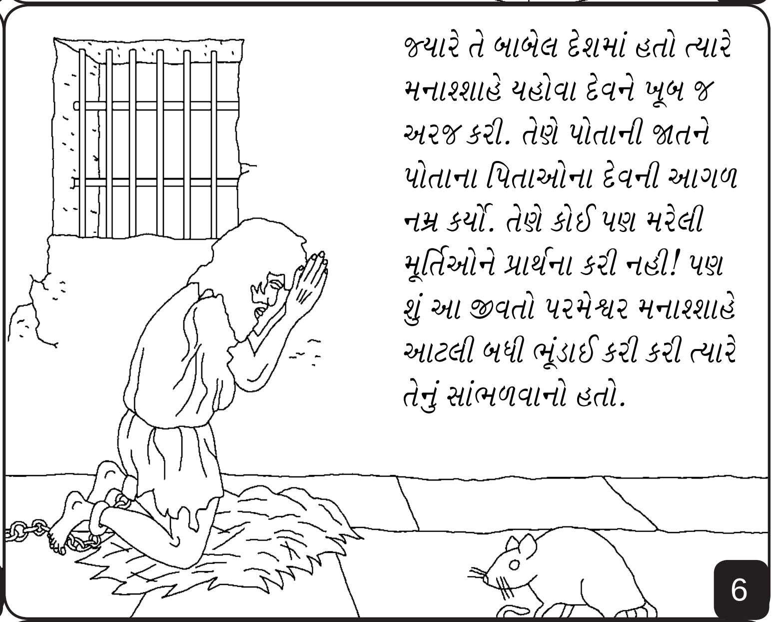
જ્યારે તે બાબેલ દેશમાં હતો ત્યારે મનાશ્શાહે યહોવા દેવને ખૂબ જ અરજ કરી. તેણે પોતાની જાતને પોતાના પિતાઓના દેવની આગળ નમ્ર કર્યો. તેણે કોઈ પણ મરેલી મૂર્તિઓને પ્રાર્થના કરી નહી! પણ શું આ જીવતો પરમેશ્વર મનાશ્શાહે આટલી બધી ભૂંડાઈ કરી કરી ત્યારે તેનું સાંભળવાનો હતો.
6

હા! ઈશ્વરે રાજાની પ્રાર્થના સાંભળી અન તેં તેને યરૂશાલેમ પાછો લઈ આવ્યો. અને પોતાના રાજ્યાસન પર બેસાડીને તેના લોકોનો તેને ફરી રાજા બનાવ્યો. ત્યારબાદ મનાશ્શાહે જાણ્યું કે યહોવા એ જ ઈશ્વર છે.
7

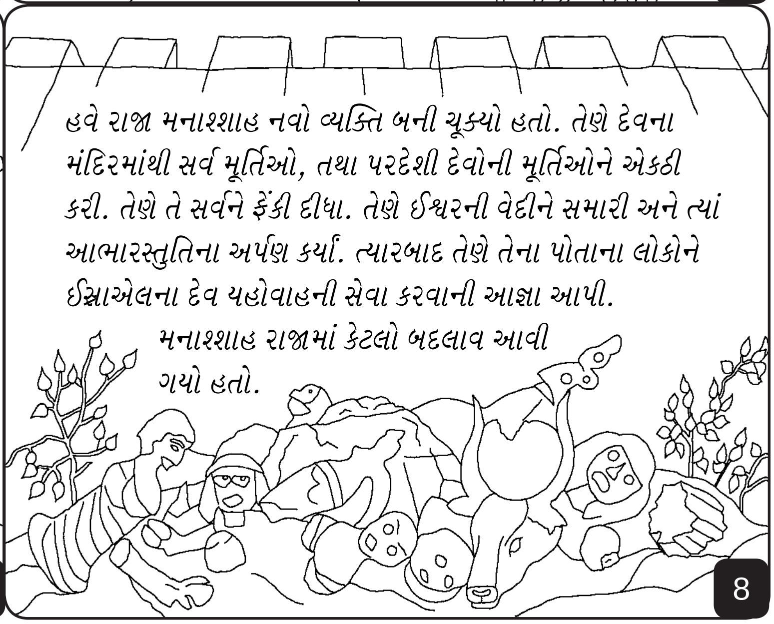
હવે રાજા મનાશ્શાહ નવો વ્યક્તિ બની ચૂક્યો હતો. તેણે દેવના મંદિરમાંથી સર્વ મૂર્તિઓ, તથા પરદેશી દેવોની મૂર્તિઓને એકઠી કરી. તેણે તે સર્વને ફેંકી દીધા. તેણે ઈશ્વરની વેદીને સમારી અને ત્યાં આભારસ્તુતિના અર્પણ કર્યાં. ત્યારબાદ તેણે તેના પોતાના લોકોને ઈસ્રાએલના દેવ યહોવાહની સેવા કરવાની આજ્ઞા આપી.
મનાશ્શાહ રાજામાં કેટલો બદલાવ આવી ગયો હતો.
8

જ્યારે મનાશ્શાહ મૃત્યુ પામ્યો ત્યારે તેનો દીકરો આમોન મૂર્તિપૂજા તરફ પાછો વળી ગયો. પણ તેણે પોતાની જાતને પિતાની જેમ પ્રભુની આગળ નમ્ર કર્યો નહિં. જ્યારે તેણે વધારે ને વધારે પાપ કર્યા ત્યારે આખરે તેના ચાકરોએ તેને તેના પોતાનાં જ ઘરમાં મારી નાંખ્યો. તેણે ફક્ત બે વર્ષ રાજ્ય કર્યું.

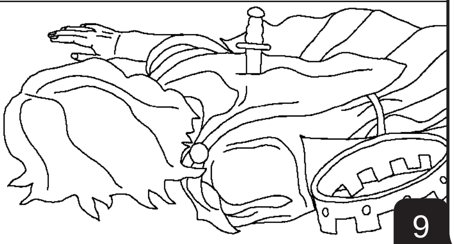

9

પછીને જે રાજા આવ્યો તે હતો - યહોશીયા. જે ફક્ત આઠ વર્ષની ઉંમરે રાજા બન્યો. તેણે ૩૧ વર્ષ રાજ્ય કર્યું અને ઈશ્વરની દ્રષ્ટિમાં જે સારું હતું તે કર્યું. તેણે જૂઠી ઉપાસના અને જૂઠા દેવોનો પૂરેપૂરો નાશ કર્યો. તેણે સાચે જ બધી મૂર્તિઓનો ભૂક્કો કરી નાંખ્યો.

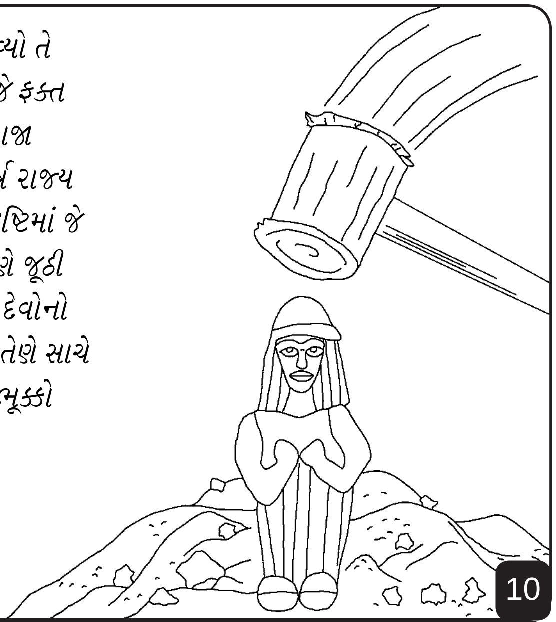

10

આ ભલા રાજાએ ઈશ્વરનું મંદિર સાફ કરાવીને તેને સમારી આપ્યું. અને એક મેલા યાજક પાસેથી તેને યહોવાહના નિયમનું મૂસાનું પુસ્તક મળી આવ્યું.

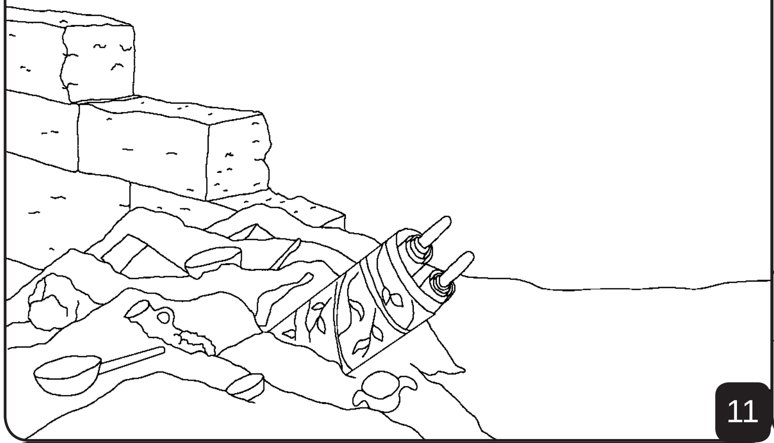

11

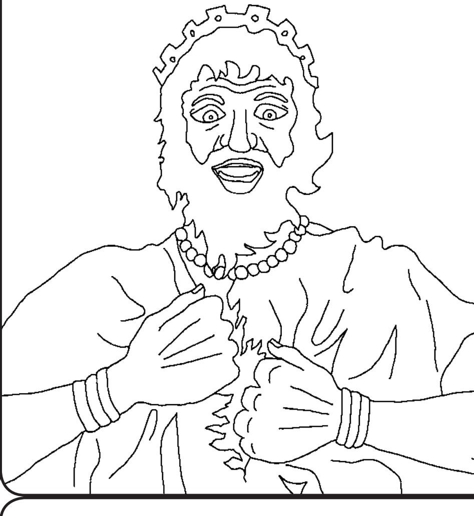

જ્યારે રાજાએ આ નિયમના પુસ્તકના શબ્દો સાંભળ્યા ત્યારે તેણે દુ:ખી થઈને પોતાના કપડાં ફાડ્યાં. તેને ખબર પડી કે તેના પૂર્વજોએ ઈશ્વરના નિયમનો ભંગ કરીને કેવા ભૂંડા બન્યા હતાં.

12

હુલદાહ નામે એક પ્રબોધિકા હતી જેણે ઈશ્વરનો સંદેશ યહોશીઆને આપ્યો. “યહોવા એવું કહે છે, જુઓ આ લોકો મને ભુલી ગયા છે. તેથી નિયમના પુસ્તકમાં લખાયેલા સર્વ શાપ હું આ જગ્યા પર આણીશ.” પણ યહોશીઆ નમ્ર અને ઈશ્વરને આધીન છે માટે તેના મૃત્યુ પછી હું આ બધું કરીશ.

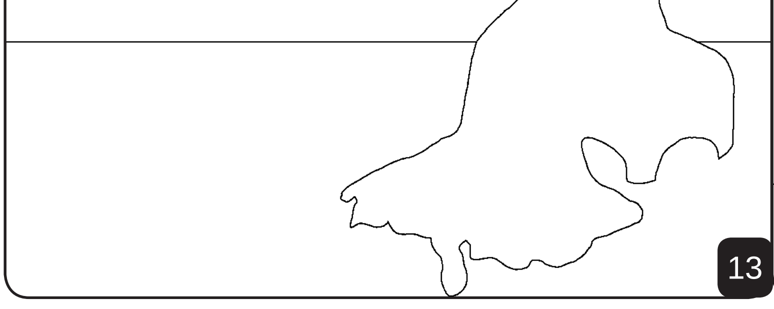

13

ઈશ્વરે યહોશીયાને તેના લોકોને યહોવા દેવ પાસે લઈ જવામાં મદદ કરી. એક દિવસ જ્યારે તે પોતાના સૈન્યને યુદ્ધમાં દોરી રહ્યો હતો ત્યારે યહોશીઆ દુશ્મનના એક બાણથી ભારે રીતે ઘાયલ થઈ ગયો. તેના સેવકો તેને રથમાં બેસાડીને ઘરે લઈ આવ્યા. અને તે યરૂશાલેમમાં મરી ગયો. તેના લોકોએ તેને લીધે વિલાપ કર્યો અને યહોશીઆ ભલો રાજા હોઈ તે પરથી ગીતો રચ્યાં.

14

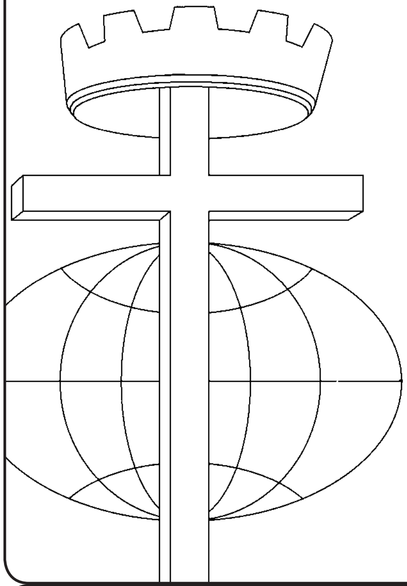

તે સમય પછી, આ બધા રાજ્યોનો અંત આવ્યો. પણ એક દિવસે ઈસ્રાએલ પર રાજા આવવાનો હતો. જેનું નામ રાજાઓનો રાજા અને પ્રભુઓનો પ્રભુ હશે. જ્યારે ઈસુ ખ્રિસ્ત પ્રથમ વાર પૃથ્વી પર આવ્યા ત્યારે લોકોએ તેને નકાર્યો અને વધસ્થંભે જડી દીધો. પણ જ્યારે ઈસુ ખ્રિસ્ત ફરી પાછા આવશે ત્યારે તે ફક્ત ઈસ્રાએલનો રાજા નહી હોય, પણ સસ્ત દુનિયાનો રાજા હશે.

15

સારા રાજાઓ, ખરાબ રાજાઓ

બાઈબલ, ઈશ્વરના વચનમાંથી વાર્તા

જે આપણને મળે છે,

૨ કાળવૃત્તાંત ૩૩-૩૬

"તમારા વચનનો પ્રવેશ પ્રકાશ આપે છે."
ગીતશાસ્ત્ર ૧૧૯:૧૩૦

16

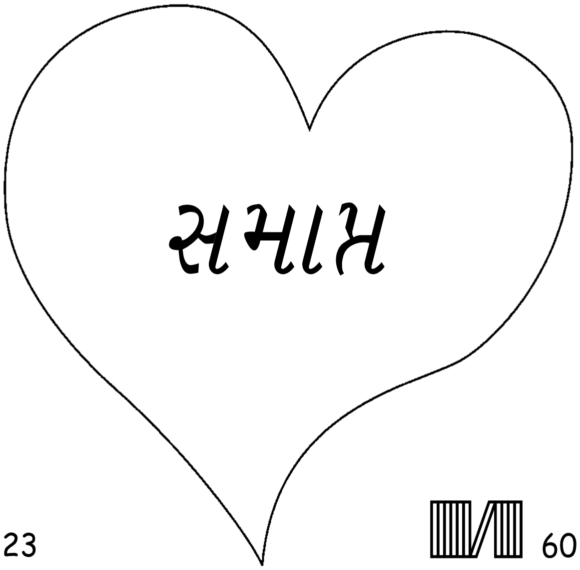

23

60

17

આ બાઈબલની વાર્તા જણાવે છે. આપણને
કોણે બનાવ્યા અને તે ઈચ્છે છે કે તમે તેને ઓળખો.

ઈશ્વર જાણે છે કે આપણે ખરાબ બાબત કરી કે જેને તે પાપ કહે છે. પાપની શિક્ષા મરણ છે, પણ ઈશ્વર આપણને ખૂબ જ પ્રેમ કરે છે. જેથી તેણે પોતાનો એકનો એક દિકરો, ઈસુ તેને મોકલી આપ્યો છે, જે વધસ્તંભ પર મરી જઈને તમારા પાપની શિક્ષાને ઉઠાવી લીધી છે. ત્યાર બાદ પ્રભુઈસુ જીવતા પાછા ઉઠીને પોતાનું ઘર જે સ્વર્ગ છે તેમાં ગયા છે. તમે ઈસુ પર વિશ્વાસ રાખો છો તમે તમારા પાપોની માફી માટે તેની પાસે માંગી શકો છો, તે તમારા પાપ માફ કરશે, તે તમારી પાસે હૃદયમાં અંદર આવીને તમારી સાથે રહેશે અને તમે સદાકાળ તેની સાથે રહી શકશો.

જો તમે આ સત્યને સ્વીકારો છો તો તમે આ કહો:
પ્રિય ઈસુ, હું માનું છું કે તમે ઈશ્વર છો, અને મારા પાપો માટે મૃત્યુ પામવા માણસ બન્યા, તમે આજે જીવીત છો, કૃપા કરી તમે મારા જીવનમાં આવો અને મારા પાપોની માફી આપો. જેથી મને નવું જીવન પ્રાપ્ત થાય અને હું સદા તમારી સાથે રહી શકું. તમારી આજ્ઞાઓ પાળવા માટે મને મદદ કરો જેથી હું તમારું બાળક બની શકું. આમીન.

બાઈબલ વાંચો અને ઈશ્વરની સાથે દરરોજ વાત કરો યોહાન ૩:૧૬

18