બાળકોનું બાઈબલ

રજૂ કરે છે :

શમુએલ, ઈશ્વરનો બાળ-સેવક

લેખક : Edward Hughes

સુચરિત્ર કરનાર : Janie Forest

ભાષાંતર કરનાર : મનોજકુમાર આઈ. ખ્રિસ્તી

અનુકૂલન : Lyn Doerksen

60 વાર્તા 17

www.M1914.org

Bible for Children, *PO Box 3, Winnipeg, MB R3C 2G1 Canada*

પરવાનગી : આ સાહિત્યનો જ્યાં સુધી તમે વ્યાપર કરતા નથી ત્યાં સુધી તમે તેની નકલ છાપી શકો છો.

ગુજરાતી

Gujarati

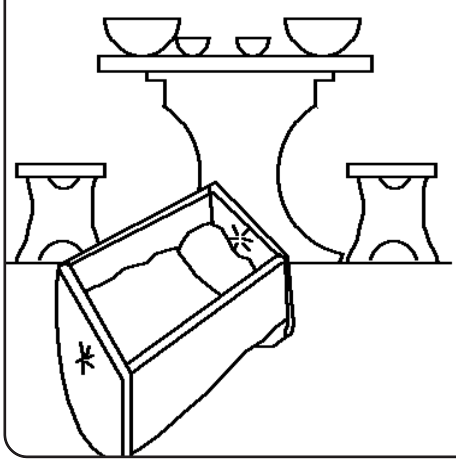

હાન્નાહ એક ડાહી સ્ત્રી હતી, જેના લગ્ન એલ્કાનાહ નામના એક ન્યાયી પુરુષ સાથે થયા હતા. તેઓ બંને ઈશ્વરનું ભજન કરતા અને બીજાઓની પર દયા દર્શાવતા હતા. પણ હાન્નાહના જીવનમાં એક બાબતની અછત હતી.

1

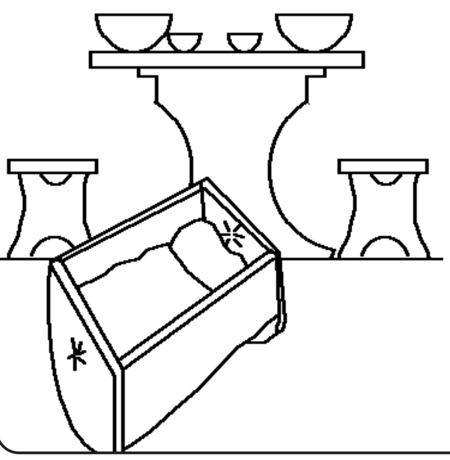

તેને એક બાળક જોઈતું હતું. અરે, તેને એક બાળકની કેટલી બધી જરુરીઆત હતી! તેણે રાહ જોઈ અને પ્રાર્થના કરી અને આશા રાખી અને ઘણી રાહ જોઈ પણ કોઈ બાળક આવ્યું નહીં.

2

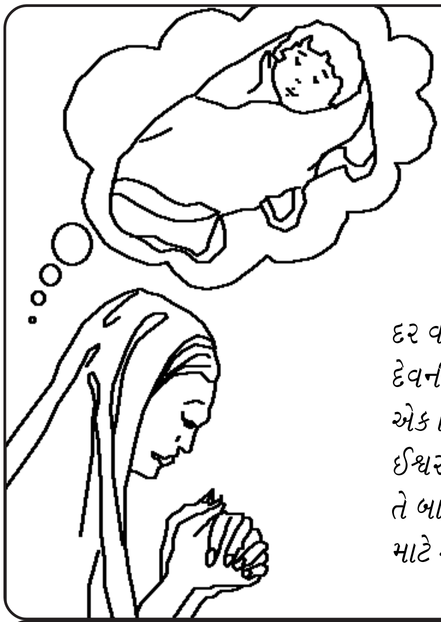

દર વર્ષે હાન્નાહ મુલાકાત મંડપમાં દેવની આરાધના કરવા માટે ગઈ. એક દિવસે તેણે પ્રાર્થના કરી કે જો ઈશ્વર તેને બાળક આપશે તો તેણી તે બાળકને ઈશ્વરની સેવા કરવા માટે સદાને સારું આપી દેશે.

3

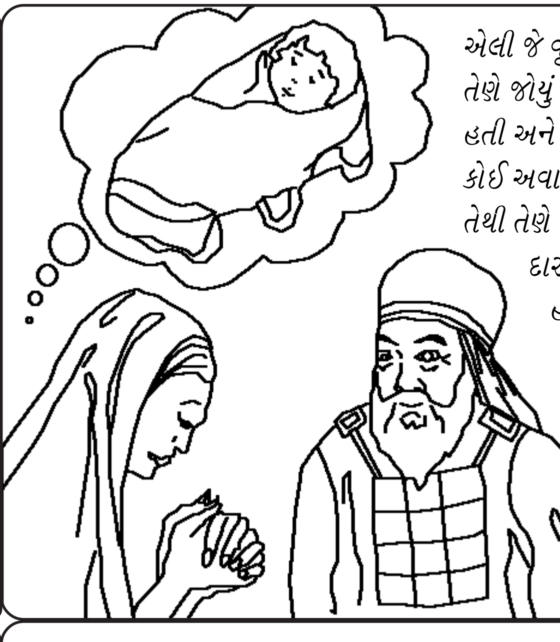

એલી જે વૃદ્ધ યાજક હતો તેણે જોયું કે આ સ્ત્રી બબડતી હતી અને તેના મુખમાંથી કોઈ અવાજ આવતો નથી, તેથી તેણે ધારી લીધું કે તેણે દારુ પીધો છે. એલીએ હાન્નાહને ખખડાવી.

4

પણ હાન્નાહએ એલીને જણાવ્યું કે તે બાળક માટે પ્રાર્થના કરે છે અને તે બાળકને ઈશ્વરને આપવા માગે છે. “શાંતિએ જા” એલીએ તેને જવાબ દીધો. “ઈસ્રાએલના દેવે જે પ્રાર્થના તે કરી તેની અરજ તેણે સાંભળી છે.” એલીની આ શબ્દોએ હાન્નાહને આશા આપી.

5

થોડા જ સમયમાં હાન્નાહનું હૃદય આનંદથી ભરાઈ ગયું “ઈશ્વરે તેને યાદ કરી” અને તેની પ્રાર્થનાનો જવાબ આવ્યો. તેણી અને એલ્કાનાહ એક સુંદર બાળકનો જન્મ થયો જેનું નામ શમુએલ (જેનો અર્થ ઈશ્વર પાસેથી માગેલો) રાખ્યું. પણ શું હાન્નાહએ ઈશ્વરને આપેલી માનતા યાદ રાખી કે કેમ?

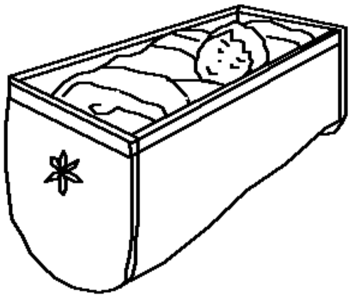

6

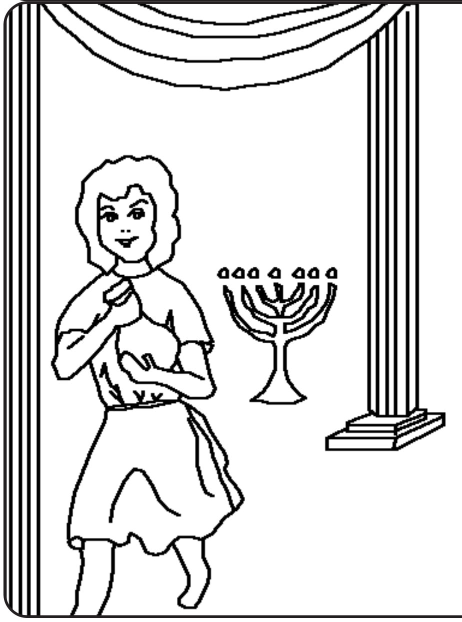

હાન્નાહએ ઈશ્વરના મંડપમાં દર વર્ષે જવાનું બંધ કર્યુ. અરે સાચે જ શું તેણે ઈશ્વરને આપેલી માનતા તોડી હતી? ના, એવું નથી હાન્નાહ રાહ જોતી હતી કે શમુએલ થોડો મોટો થઈ જાય જેથી તે ઈશ્વરના ઘર રહીને ઈશ્વરની સેવામાં એવીને મદદ કરી શકે. તે પછી તે શમુએલને ઈશ્વરના ઘરની સેવા કરવા માટે તેડી લાવી.

7

ઈશ્વરે હાન્નાહના વિશ્વાસુપણાને માન આપ્યું. તેથી શમુએલના જન્મ પછી ઈશ્વરે તેણીને ત્રણ દીકરાના દાન આપ્યા. દર વર્ષે હાન્નાહ મુલાકાત મંડપમાં (ઈશ્વરના ઘરમાં) તેનું ભજન કરવા માટે જતી અને દર વર્ષે તે શમુએલ માટે એક અંગરખો સીવી લાવતી.

8

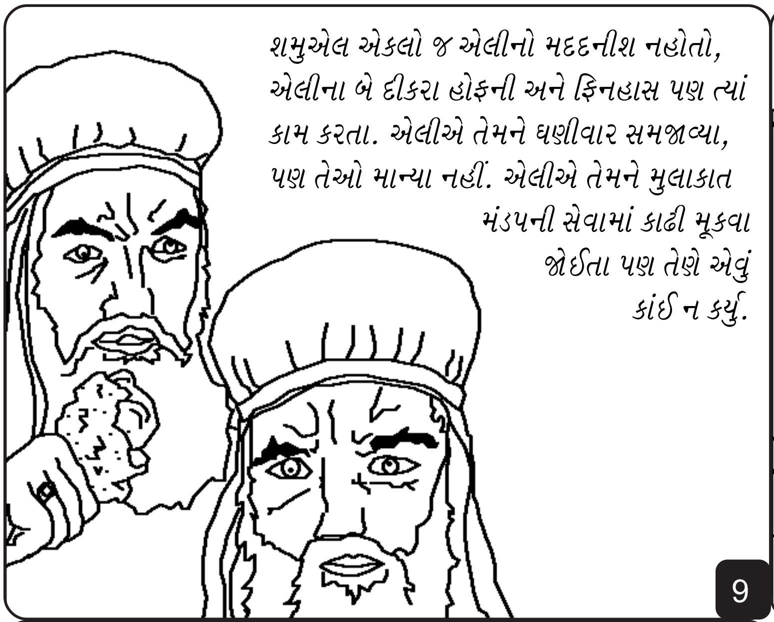
શમુએલ એકલો જ એલીનો મદદનીશ નહોતો, એલીના બે દીકરા હોફની અને ફિનહાસ પણ ત્યાં કામ કરતા. એલીએ તેમને ઘણીવાર સમજાવ્યા, પણ તેઓ માન્યા નહીં. એલીએ તેમને મુલાકાત મંડપની સેવામાં કાઢી મૂકવા જોઈતા પણ તેણે એવું કાંઈ ન કર્યું.
9

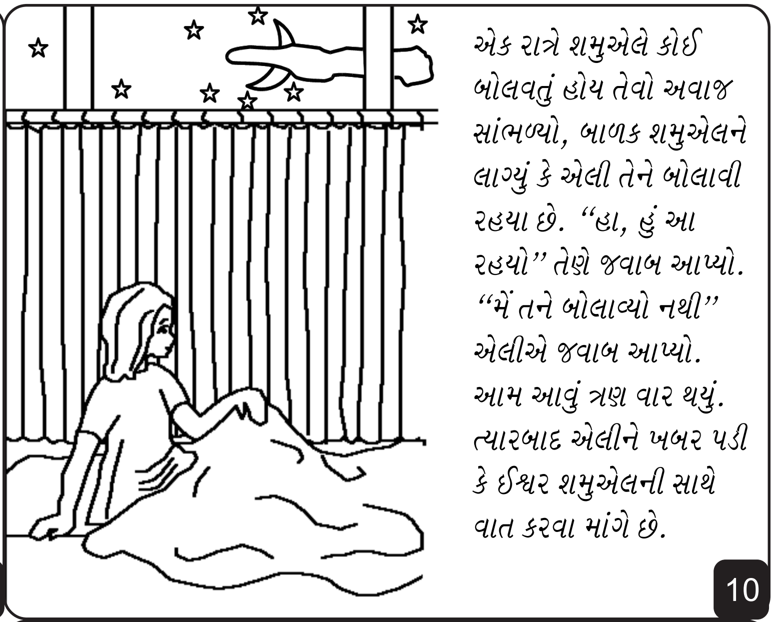
એક રાત્રે શમુએલે કોઈ બોલવતું હોય તેવો અવાજ સાંભળ્યો, બાળક શમુએલને લાગ્યું કે એલી તેને બોલાવી રહયા છે. “હા, હું આ રહયો” તેણે જવાબ આપ્યો. “મેં તને બોલાવ્યો નથી” એલીએ જવાબ આપ્યો. આમ આવું ત્રણ વાર થયું. ત્યારબાદ એલીને ખબર પડી કે ઈશ્વર શમુએલની સાથે વાત કરવા માંગે છે.
10

એલીએ શમુએલને સમજાવ્યો કે “હવે તને કોઈ બોલાવે તો તારે કહેવું કે હે યહોવા દેવ બોલો કેમકે તમારો સેવક સાંભળે છે.” અને ઈશ્વરે ફરી શમુએલને બોલાવ્યો પણ ખરો અને ખૂબ જ અગત્યનો સંદશો આપ્યો.
11

સવારે એલીએ શમુએલને બોલાવ્યો. “ઈશ્વરે તને શું કહી સંભડાવ્યું?” તેણે પુછયું. બાળક શમુએલે તેને બધુ બતાવી દીધું. તે તો ભયંકર સમાચાર હતા કે ઈશ્વર એલીના બંને દીકરા હોફની અને ફીનહાસનો નાશ કરવા જઈ રહયો છે, કારણકે તેઓ ભૂંડા હતા.
12

ઈશ્વરની ચેતવણી સાચી પડી. જયારે તેઓને પલિસ્તીઓ સાથે યુદ્ધ થયું ત્યારે એલીના બંને ભૂંડા દીકરાઓએ ઈશ્વરના કરારકોશને લશ્કરની આગળ ઊંચકી લીધો. દુશ્મને કરારકોશ લઈ લીધો અને ઈસ્રાએલના લોકોની સાથે હોફની અને ફીનહાસને પણ મારી નાખ્યા. જયારે એલીએ આ સમાચાર સાંભળ્યા ત્યારે પોતાની જગ્યાથી નીચે પડી ગયો અને તેની નાડ તુટી ગઈ અને તે મરી ગયો.
13

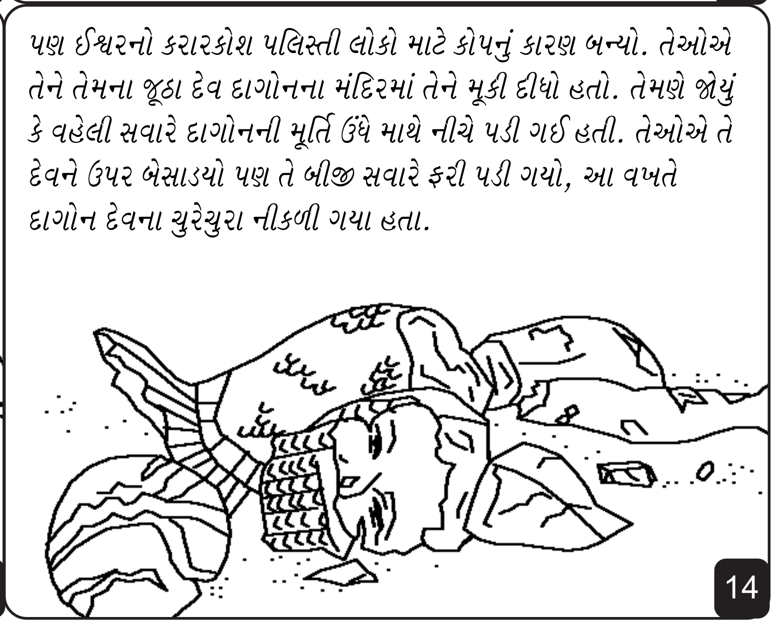
પણ ઈશ્વરનો કરારકોશ પલિસ્તી લોકો માટે કોપનું કારણ બન્યો. તેઓએ તેને તેમના જૂઠા દેવ દાગોનના મંદિરમાં તેને મૂકી દીધો હતો. તેમણે જોયું કે વહેલી સવારે દાગોનની મૂર્તિ ઉંધે માથે નીચે પડી ગઈ હતી. તેઓએ તે દેવને ઉપર બેસાડયો પણ તે બીજી સવારે ફરી પડી ગયો, આ વખતે દાગોન દેવના ચુરેચુરા નીકળી ગયા હતા.
14

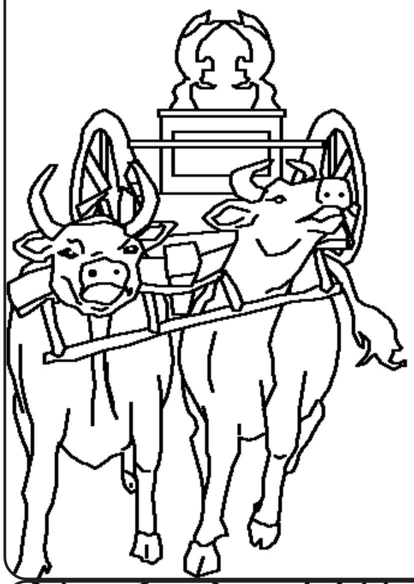

પલિસ્તીઓ મધ્યે માંદગી
અને મૃત્યુ આવી પહોંચ્યા.
તે તપાસવા માંગતા કે શું
ઈશ્વર તેમને શિક્ષા કરી
રહયો હતો તેથી તેમણે
તેને એ ગાયોને અને તે
દેવના કોશને બહાર
ઈસ્રાએલીઓ પાસે
મોકલ્યો.

15

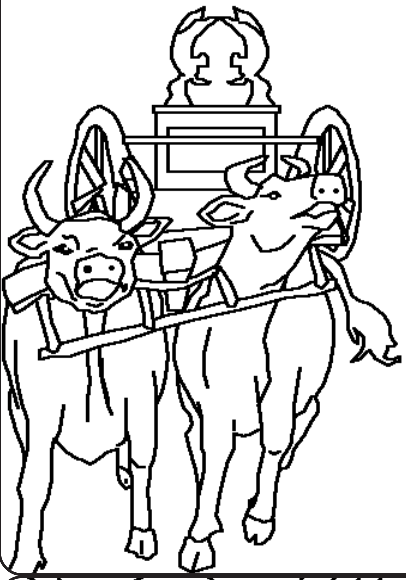

પણ તેઓએ તેના
વાછરડાને રાખી લીધા.
“જો આ ગાયો પોતાના
વાછરડાઓને મૂકીને
ઈસ્રાએલીની સીમમાં
જતી રહેશે તો તેને અર્થ
કે આ ઈશ્વરે કર્યુ છે.”
તેઓએ કહયુ. તે
પ્રમાણે ગાયો ગઈ.

16

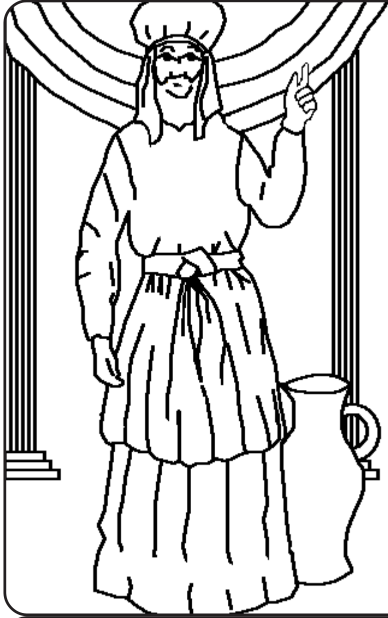

ત્યારબાદ શમુએલ જે હવે
જુવાન થઈ ચૂકયો હતો તેણે
ઈસ્રાએલના લોકો સાથે વાત
કરી. “જો તમે તમારા પુરા
હ્રદયથી ઈશ્વર તરફ વળશો
તો તમારો દેવ તમને ...
તમારા શત્રુ પલિસ્તીઓના
હાથમાંથી છોડાવશે.”

17

લોકો ઈશ્વરના વિશ્વાસુ
પ્રબોધક ની આગળ
આધિન થયા. જયાં
સુધી શમુએલ તે સર્વ
દિવસો પર્યંત ઈશ્વરનો
હાથ પલિસ્તીઓની
વિરુદ્ધ જ રહયો.

18

શમુએલ, ઈશ્વરનો બાળ-સેવક

બાઈબલ, ઈશ્વરના વચનમાંથી વાર્તા

જે આપણને મળે છે,

૧ શમુએલ ૧-૭

“તમારા વચનનો પ્રવેશ પ્રકાશ આપે છે.”
ગીતશાસ્ત્ર ૧૧૯:૧૩૦

ઈશ્વર જાણે છે કે આપણે ખરાબ બાબતો
કરી છે, જેને તે પાપ કહે છે. પાપની શિક્ષા મોત છે.

ઈશ્વર આપણને પ્રેમ કરે છે, તેમણે તેના પુત્ર ઈસુને વધસ્તંભ
પર મૃત્યુ પામવા મોકલી આપ્યા જેથી આપણા પાપની શિક્ષાનું દેવું
ચૂકવી શકે. ત્યારબાદ તેઓ મૃત્યુમાંથી ઉઠીને સ્વર્ગમાં ગયા છે,
હવે ઈશ્વર આપણા પાપ માફ કરી શકે છે.

જો તમે તમારા પાપથી પાછા ફરવા માંગતા હોય તો ઈશ્વરને કહો કે :
વ્હાલા ઈશ્વર હું માનું છું કે ઈસુ મારા માટે મરી ગયા છે અને ફરી જીવતા
થયેલા છે. કૃપા કરીને મારા જીવનમાં આવો અને મારા પાપોની માફી આપો,
જેથી મને નવું જીવન પ્રાપ્ત થાય અને જેથી તમારી સાથે સદાકાળ જીવી શકું.
તમારો બાળક બનવા મારી મદદ કરો. આમીન. યોહાન ૩:૧૬

બાઈબલ વાંચો અને ઈશ્વરની સાથે દરરોજ વાત કરો.