www.BibleForChildren.org

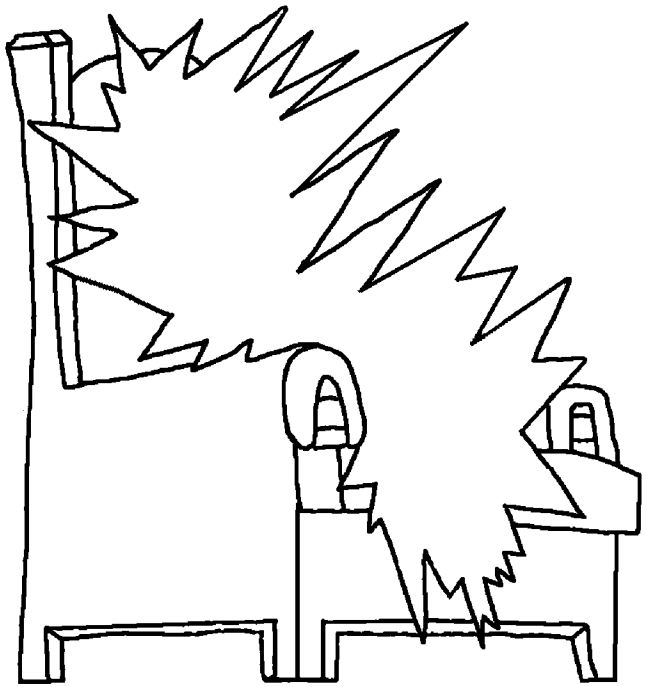

Yaya 14

Om kadii di Yisus kavagu dagai di tongotulunJo, "Ada kouno sumurau. Parsaya kouno do Kinoringan om parsaya kou nogi Dogo. Siri valai diAmoKu soi suruga oguu ijonon, om mongoi Oku posodia diri ijonon muju soi."

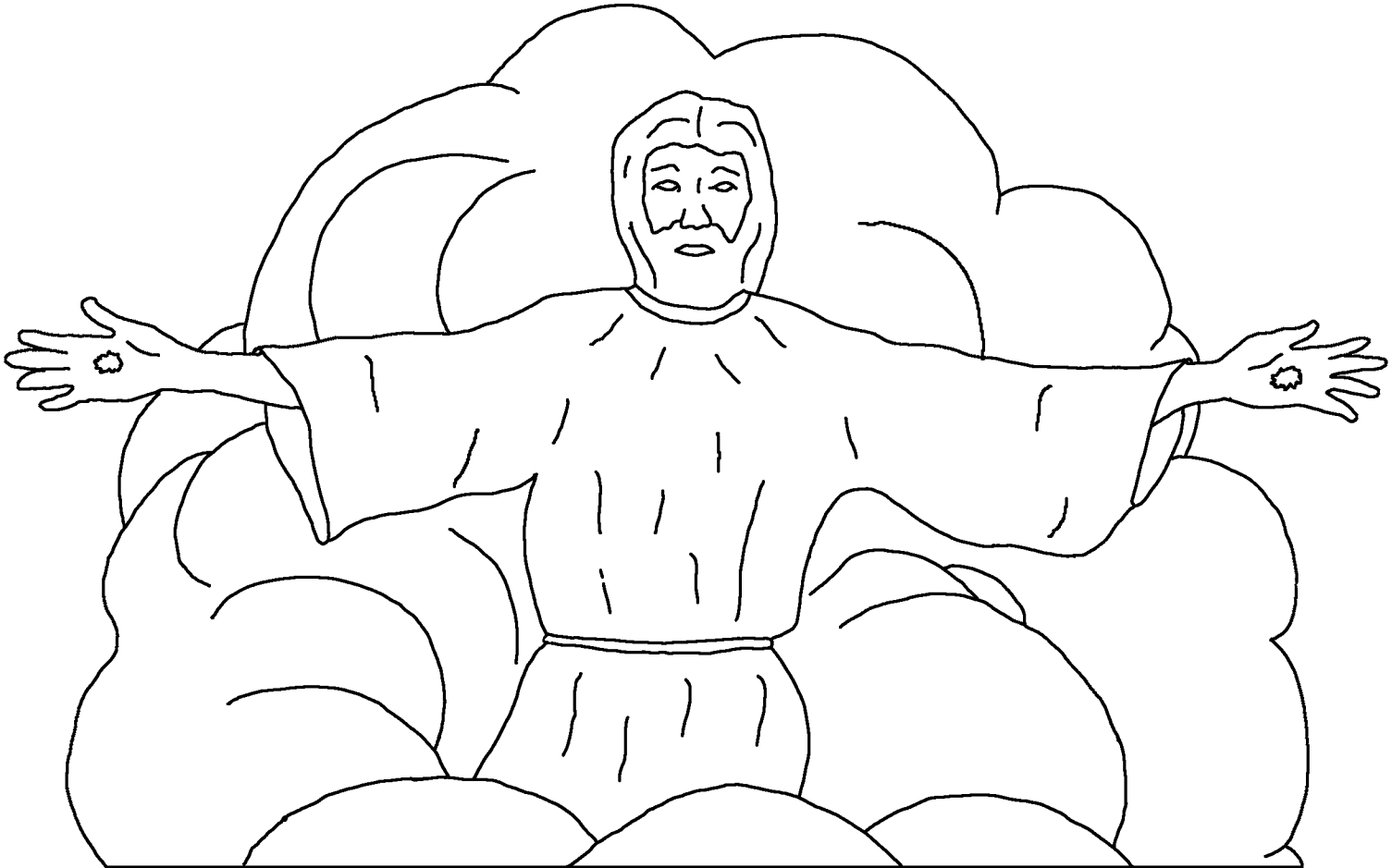

“Nga nong auso irad dino tantu do patangaronKui dikovu. Om koongoi Oku nopo dino soi, do posodia di ijonon muju, om rumikot Oku nogi dino kavagu do mongovit dikovu siri pantokKu diri, supaya koiso kou Dogon do nijonon.”

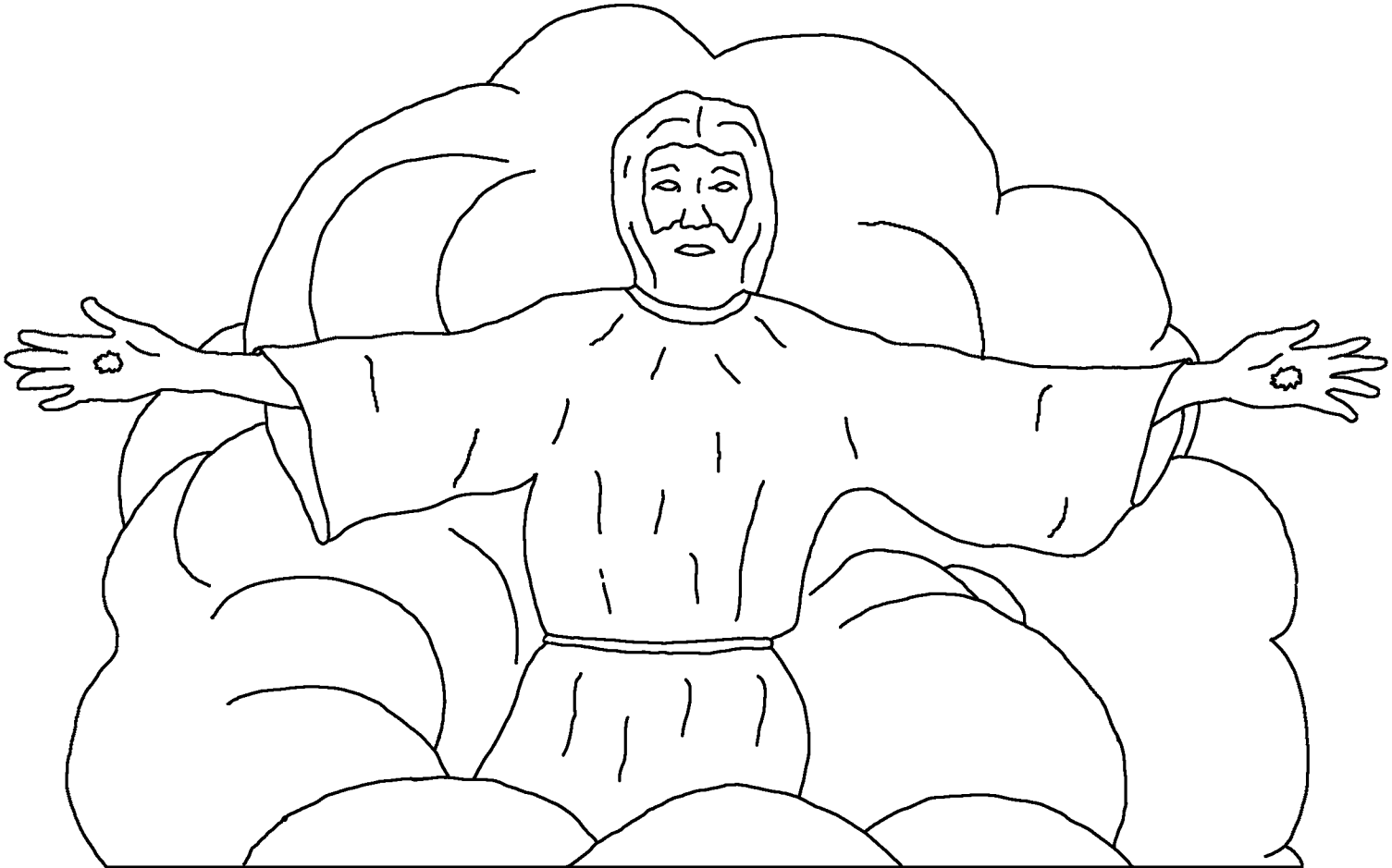

Iokuno i Yaya, i sulod muju, om miirad dikovu
do asangal i ginavo saralom do kasansaraan,
om miirad dikovu do porintawon di

Kinoringan, do kopiiso
tokou di Yisus.



Sinunsub oku do pakaa soi Puru Patmus sabap do potuduk oku di tangar do Kinoringan om nogi popoilo oku pasal di Yisus.



Om turus korundukai okuno kavagu di Tatod do Kinoringan om ovito oku silo suruga. Nga koontong oku dii diri toogomon do momorinta silo suruga om kivaro dii poingogom siri.

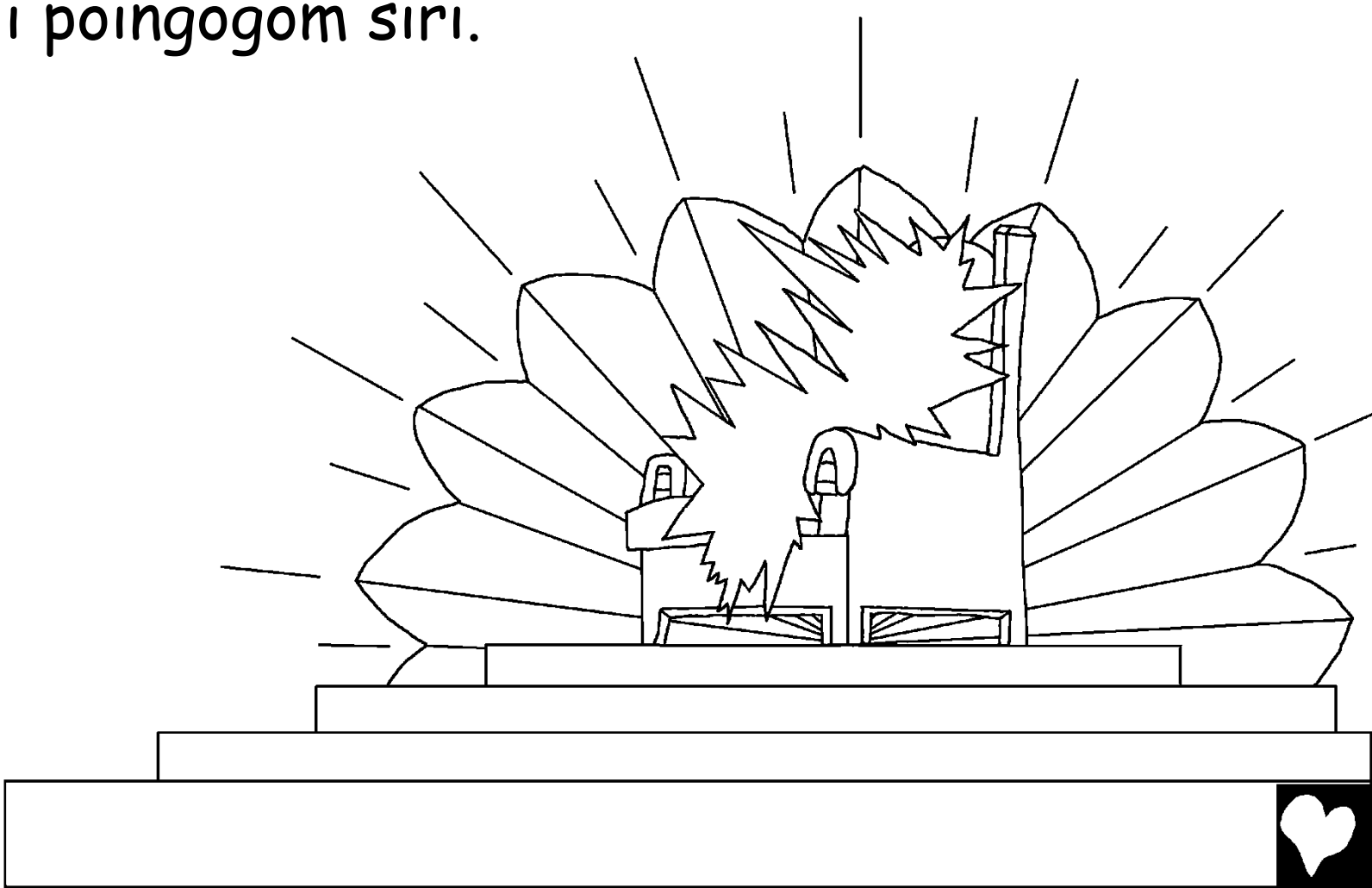

Om norongouku dii kasangkat iolo silo suruga om iolo siti vonuvo, om i silo saralom tana om i silo vaig nga mitangar kasangkat do opuod do ka, "I Kinoringanno, i poingogom silo toogomonJo, om i Tanak do Kambing Biri-biri nga rojoon, urumaton, om pogojoon do agajo kuasa gosob salaid-laid," kadiolo.

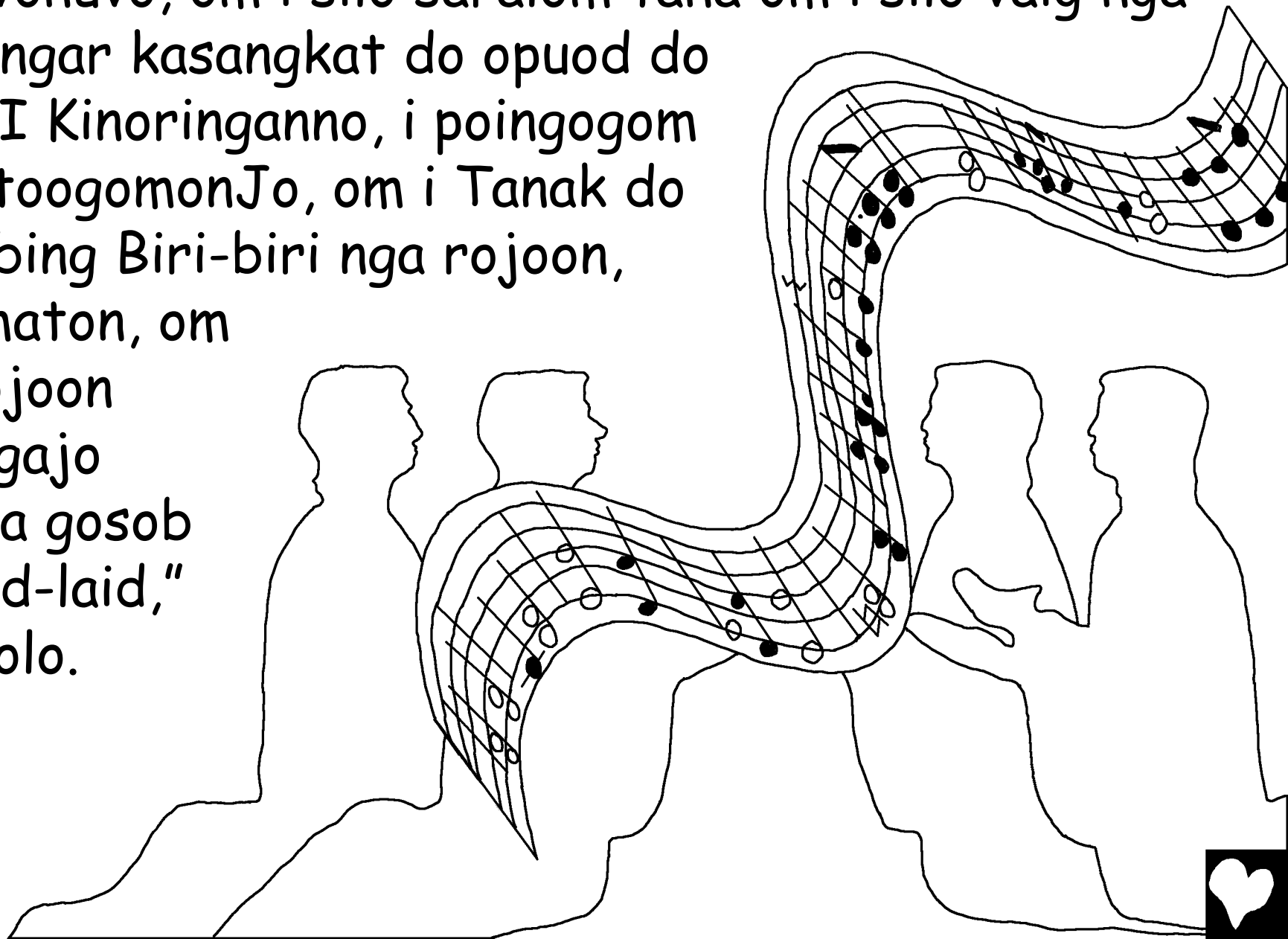

Om kaantangaiku nogi dii i Bandar do Olidang, i Yorusalim di kavavagu, i pinolintuun do Kinoringan mantad si suruga, do pinaandai irad di tongondu di kowinon do misingandai isido do sumamung di kumawin. Om nokorongou okupo dii di dolou do opuod marong do mantad siri toogomon do Kinoringan do ka, "Rongoono marong, ilo nopo nijonon do Kinoringan nga sirino di tongotulun maino."

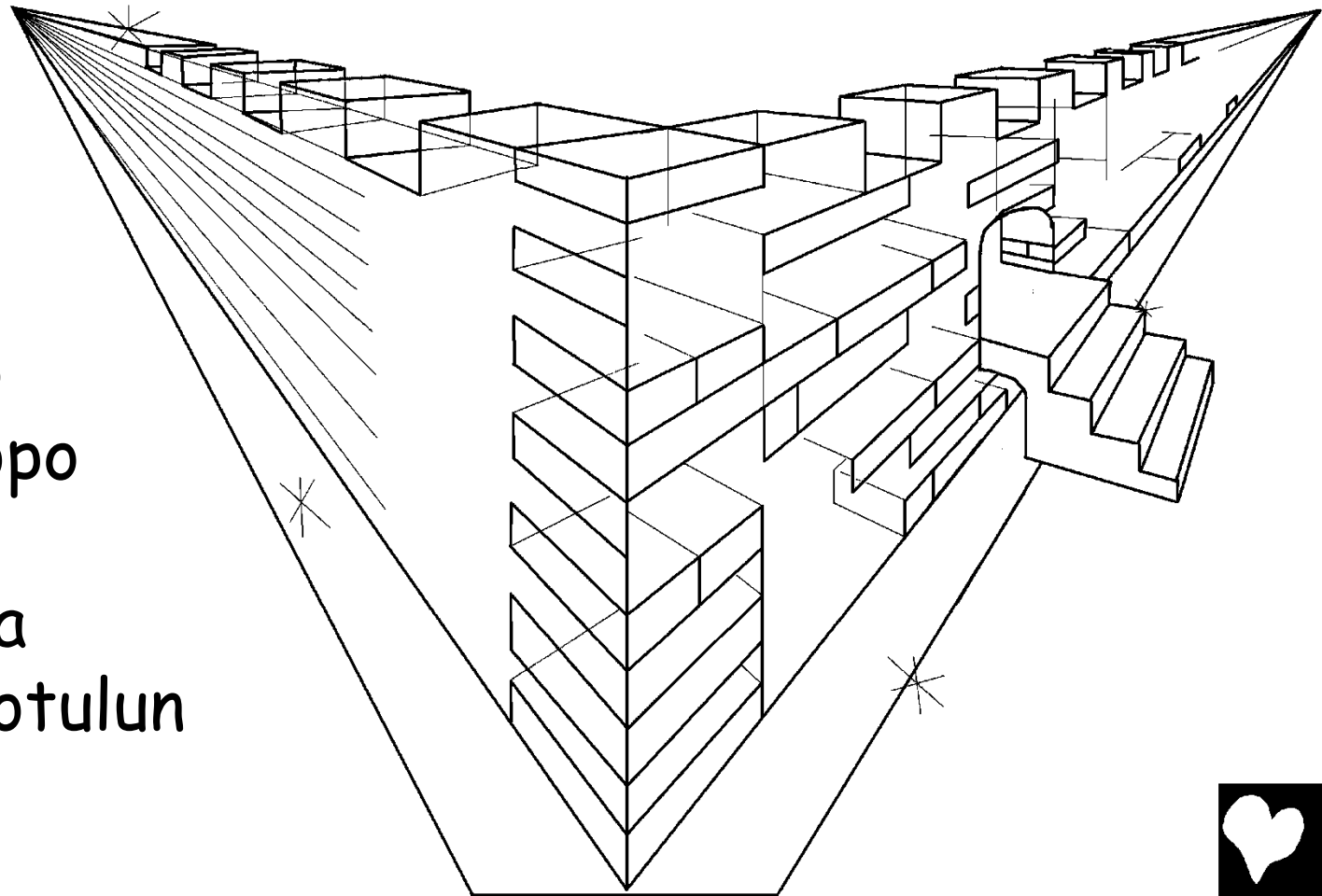

Om rumunggumno i Kinoringan diolo, om osiliu iolo tulun Disido. Om i Kinoringan maja-vaja di tongotulun om Isidono Kinoringan sambawon diolo.

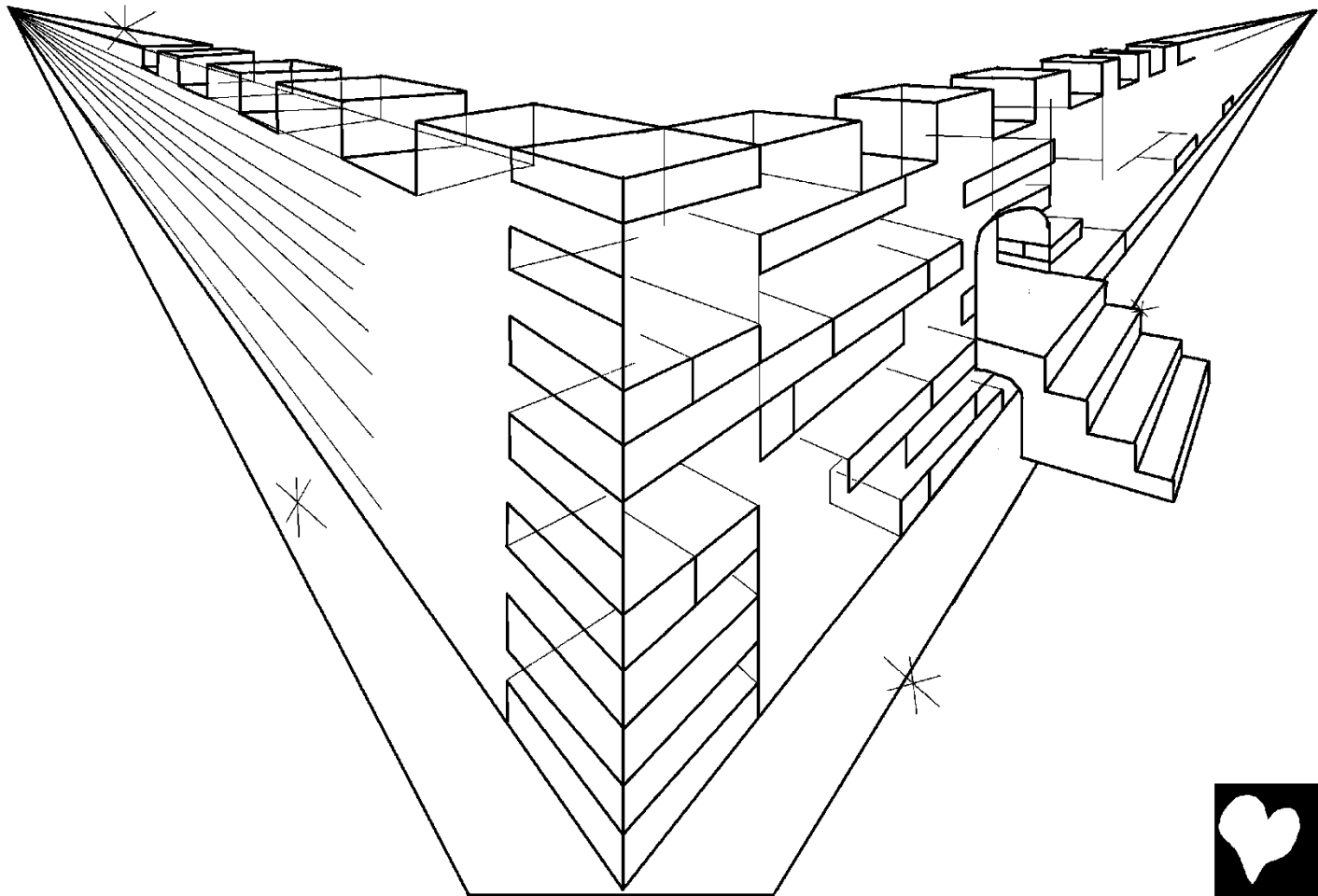

Om poontongo okuno di moloikat diri iso bavang diri buli kovijau, om vaig nopo diri nga oniniting marong irad di ablur do lumujung mantad siri toogomon do Kinoringan om i Tanak do Kambing Biri-biri.

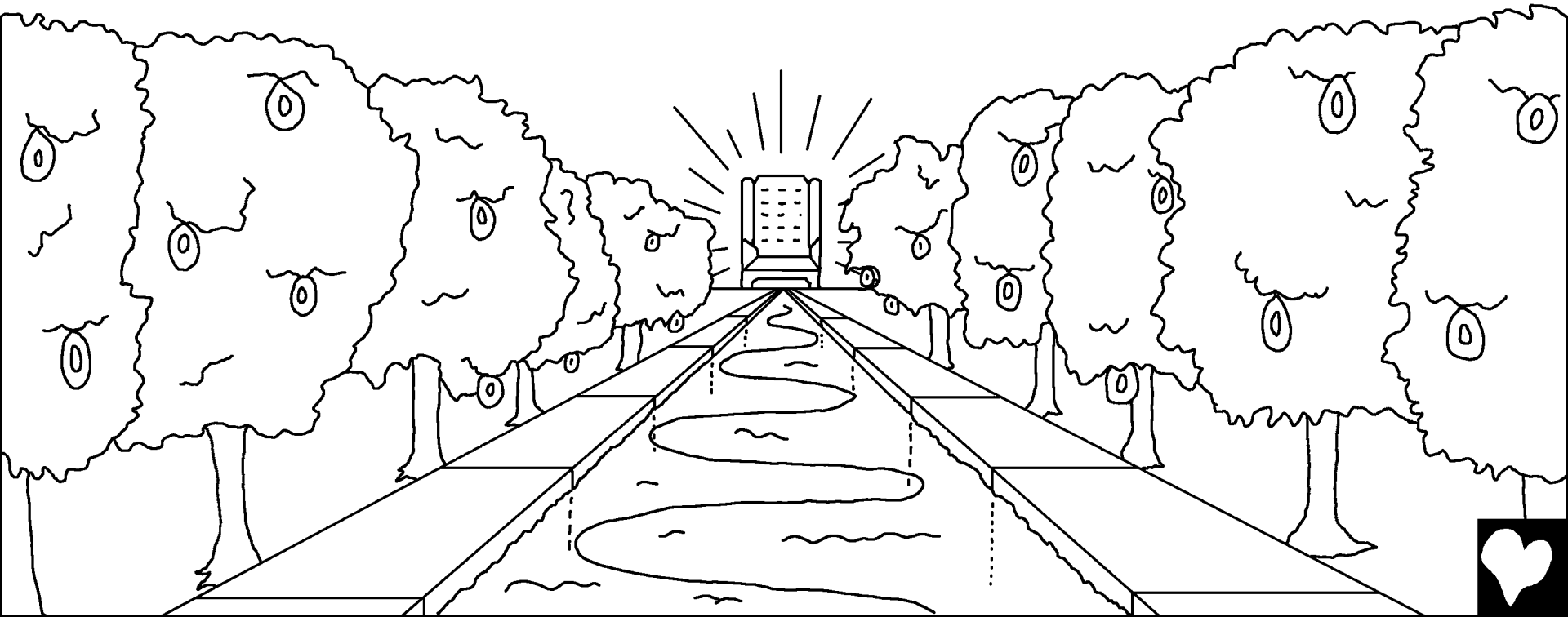

Om auno mamakai do tadau om vulan do monginavau di bandar diri sabap i vinaang do Kinoringan kondiri i koinavau om i Tanak do Kambing Biri-biri kondiri do pinakalampu siri.

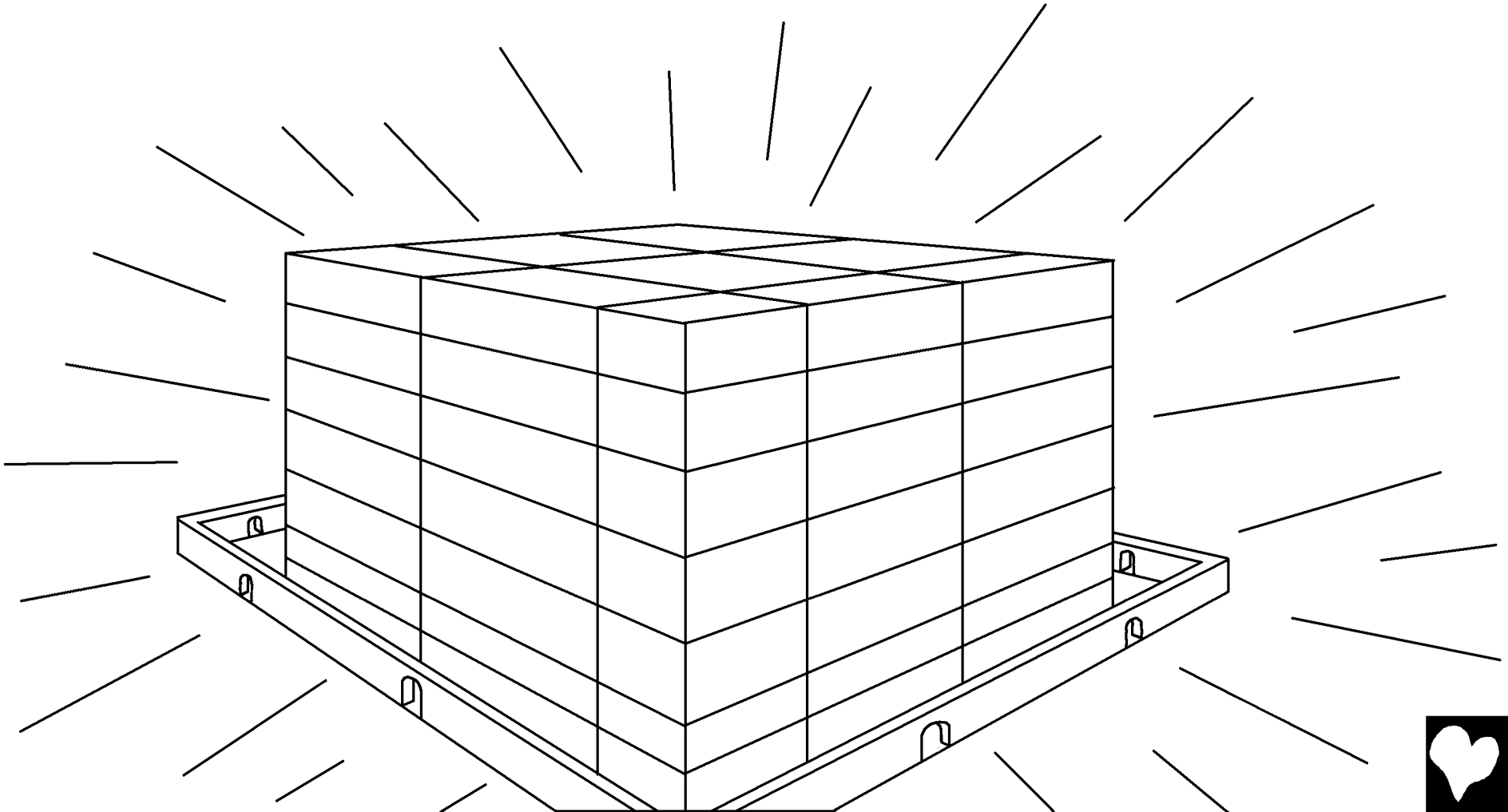

Nga kuro nong i maja di gaagaya di ongosasaim, ko i tulun di mamaal do kalalasu ko i tulun di momumudut om auso dii kaasu siri bandar diri. Nga iri nopo i tongotulun di nakaanu do kovijaan om pinotulis i ngaranjo siri buuk di Yisus, i Tanak do Kambing Biri-biri, nga kaasu siri bandar diri.



“Om piidon nogi Disido iri romou do mato diolo. Om ausono kapatajan, ausono moginupus, ausono koiadan, om ausono oruol do kasaangkat do onuu nopo di pogulu nga nolijotno,” kadi dolou norongouku.



Om siri nopo bandar diri nga ausono kovusungan. Om pinoingkakat diri i toogomon do Kinoringan om i Tanak do Kambing Biri-biri siri bandar diri. Om i tongotulun kumaraja si Disido nga sumamba Disido. Om koontong dii iolo di pamarasanJo, om i ngaranJo nga pointulis siri rabas diolo.



Om naantanganku kasangkat i tulun di napatai i agajo pangkat om i auso pangkat do miningkakat siri gotuvang di toogomon diri, om valado dii i kasangkat i tongobuuk. Om valado nogi dii iri iso buuk vokon, do iri nopo nga pinotulisan do ngaran diri tulun di kivaro kovijaan.

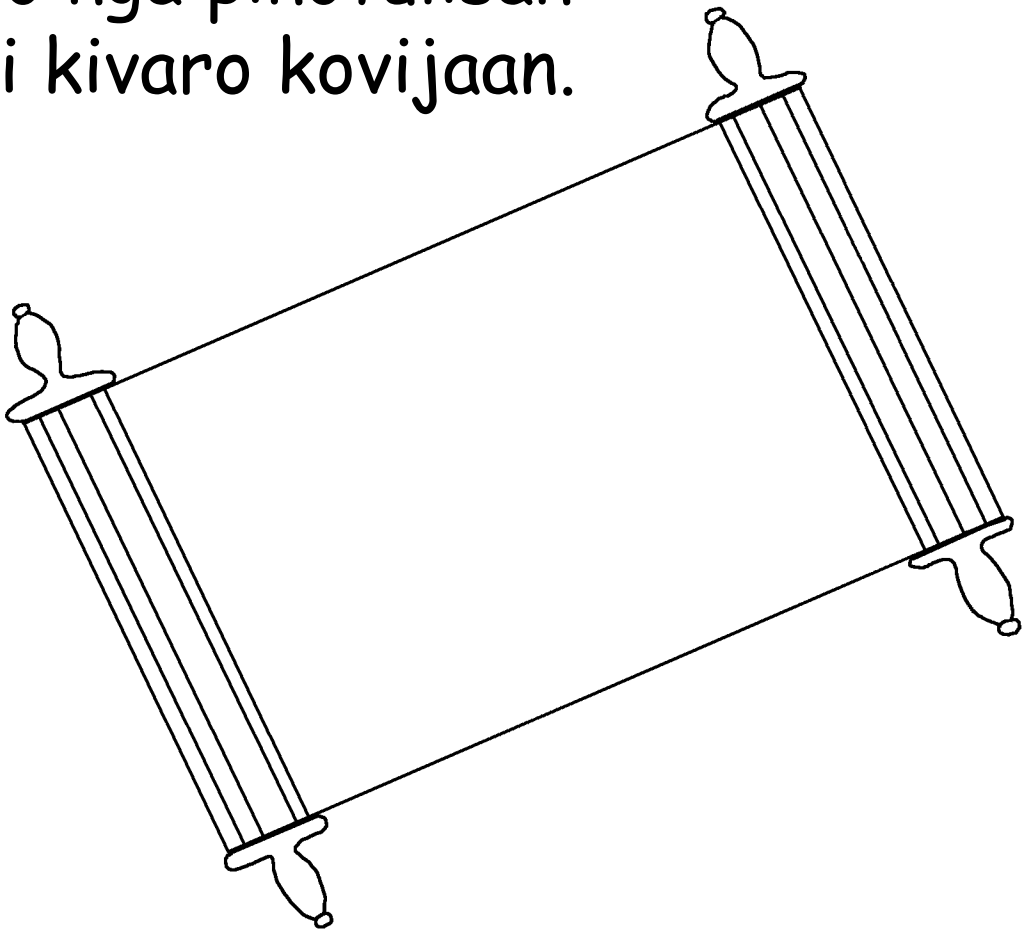

Om ukumai nogi dii i tulun napatai do maja di gaagaya diolo i nokotulis siri tongobuuk diri. Nga isaai nopo tulun di au nokotulis i ngaranjo siri buuk do kovijaan diri pinotulisan do ngaran diri tongotulun di kivaro kovijaan nga potunuvon nogi siri laut do tapui.

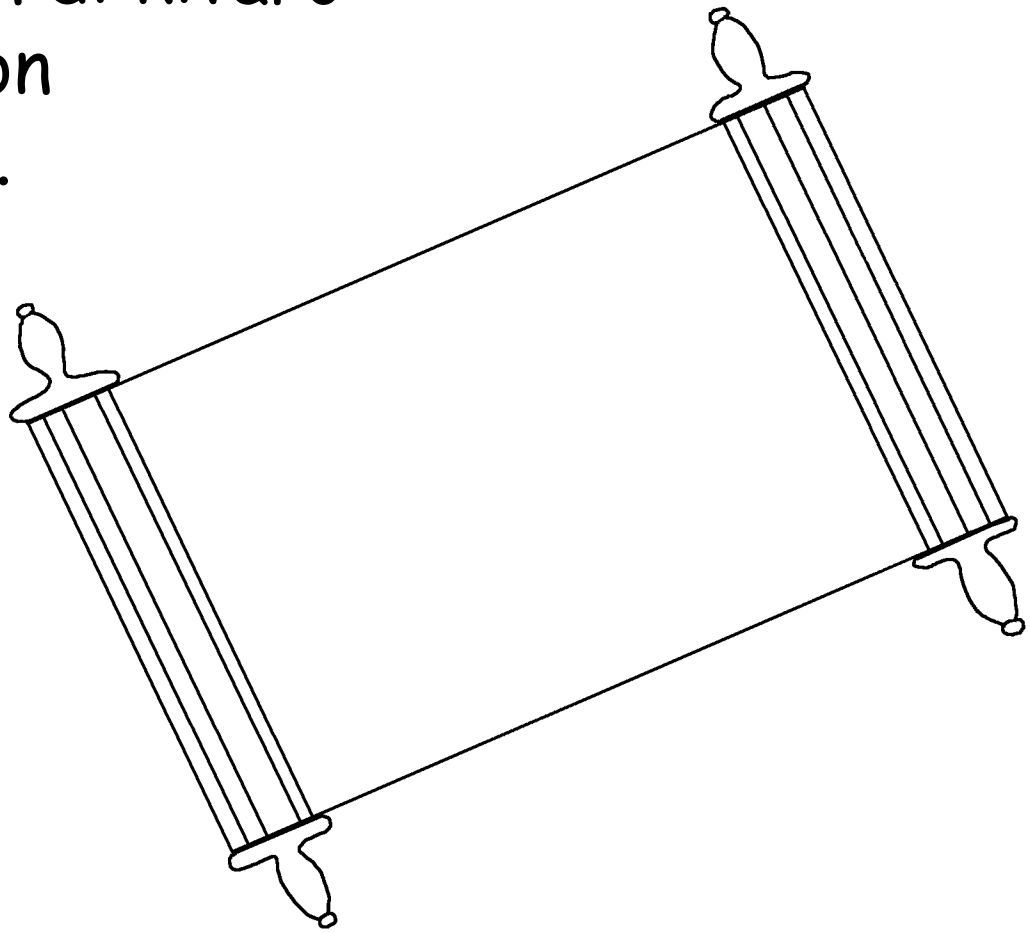

Om pitangarno i Tatod do Kinoringan om i Kowinon di Yisus do ka, "Rikotno," ka. Om isaai nopo i nokorongou nga aandai do mitangar do irad diti do, "Rikotno," ka. Om isaai nopo i tuuvan nga rumikot nopo, om isaai nopo uvang nga kaanui toomod di vaig, i nontodon do kovijaan.



Do au marong
kojuu i Kinoringan
di tongotulun siti vonuvo gosob do
pinataak Oku Disido do apatai, do
Iokuno i TanakJo tunggal, supaya
isai-isai nopo aparsaya Dogo om
kaanu do kovijaan diri auso
koovion om aui obinasa
i tatodjo.

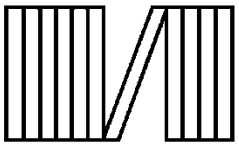

Ruum 3:23

do kasaangkat nga nakapamaal do duso om nokoinsodu mantad di vinaang do kagajaan di Kinoringan.

Ruum 6:23

Do isuli nopo diri duso nga kapatajan, nga iri nopo itaak do Kinoringan toomod nga kovijaan di auso koovion, do nokopiisono di Koristus Yisus i Tuhan tokou.

Ibrani 9:27

Nga tinantu do Kinoringan do kasangkat do tulun nga insan noo kapatai, om mantad diri oukuman iolo Disido.

Ipisus 2:8,9

Do kinovijaan tokou nopo nga sabap opuavang i Kinoringan daton do aparsaya tokou di Koristus, om okoniko mantad do tumos tokou do kumaraja do pinataak nopo toomod do Kinoringan.

Jadi nong irad dino auso kinoontodo tokou do misinggagajo, do okoniko mantad di karaja tokou kondiri do kaanu tokou di kovijaan diri auso koovion.

Ruum 10:9,10

Do nong mangakun iti kabang tokou do i Yisus nopo nga i Tuhan tokou, om aparsaya iti ginavo tokou do vinijau di Kinoringan Isido mantad si pialatan di tongotulun di nongapatai nga kaanu tokovi do kovijaan do auso koovion. Do mantad di ginavo do aparsaya i tulun om pakabanaron nogi isido di Kinoringan, om mantadi di kabang di tulun mangakun om onuan isido do kovijaan.

Yaya 3:16,17 Do au marong kojuu i Kinoringan di tongotulun siti vonuvo gosob do pinataak Oku Disido do apatai, do Iokuno i TanakJo tunggal, supaya isai-isai nopo aparsaya Dogo om kaanu do kovijaan diri auso koovion om aui obinasa i tatodjo. Do kinoponuuan nopo di Kinoringan Dogo i TanakJo siti vonuvo nga momijau di tongotulun, om okoniko do momutus.

1 Yaya 5:11-13 Om itino kosoksianJo do noonuan tokou di Kinoringan di kovijaan do auso koovion, om kovijaan nopo diri nga si di TanakJo. Isaai nopo i manansanganu di Tanak do Kinoringan nga irino kivaro kovijaan do auso koovion, nga isaai nopo i au manansanganu di Tanak do Kinoringan nga ausono kovijaanjo. Potulisonku kasangkat iti siti surat pokoyon si dikovu diri naparsaya di ngaran di Tanak do Kinoringan supaya koilo kou do nasanganu muju i kovijaan di auso koovion.

Yaya 14; 2 Korintus 5; Pinointalang 4, 21, 22

Storyline by: Edward D. Hughes

Illustrated by: Lazarus
and Alastair Paterson

Adapted by: Sarah S.

Kadazan, Labuk-Kinabatangan Bible (dtb) © 1995,
Wycliffe Bible Translators, Inc. All rights reserved.

https://live.bible.is/bible/DTBWBT/MAT/1

©2026 Bible for Children, Inc.
www.M1914.org www.bibleforchildren.org