www.BibleForChildren.org

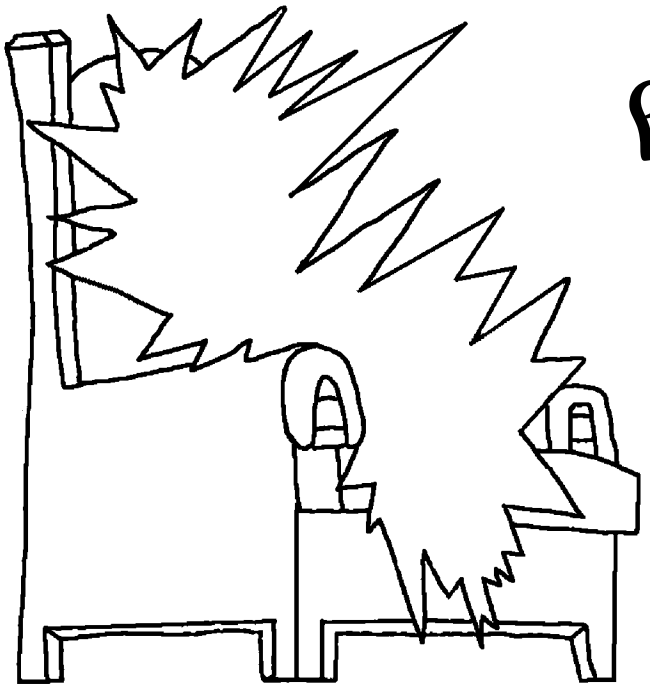

ዮሃኒሴ ፃኣፔ ኮዣ
ሃይሶ 14

ዬካፓ ዬሱሴ፦ «ዒንሢኮ ዒና ማሊ ሜታዶፓ፤ ፆአሲ ጉሙርቁዋቴ፤ ታናአ ጉሙርቁዋቴ፤ ታ ዓዶ ኮሮይዳ ሚርጌ ናንጎ ቤሲ ዓአኔ፤ ያዲ ማዒባአታቴ ‹ዒንሢ ናንጋንዳ ቤዞ ታ ጊኢጊሻኒ ዓአዳንዳኔ› ታ ዒንሢም ጌይንዱዋያታንቴኬ። ታአኒ ዴንዲ ዒንሢም ቤዞ ጊኢጊሼስካፓ ታአኒ ዓአ ቤዞይዳ ዒንሢያ ናንጋንዳጉዲ ላሚ ታ ሙኪ ዒንሢ ዔካንዳኔ።»

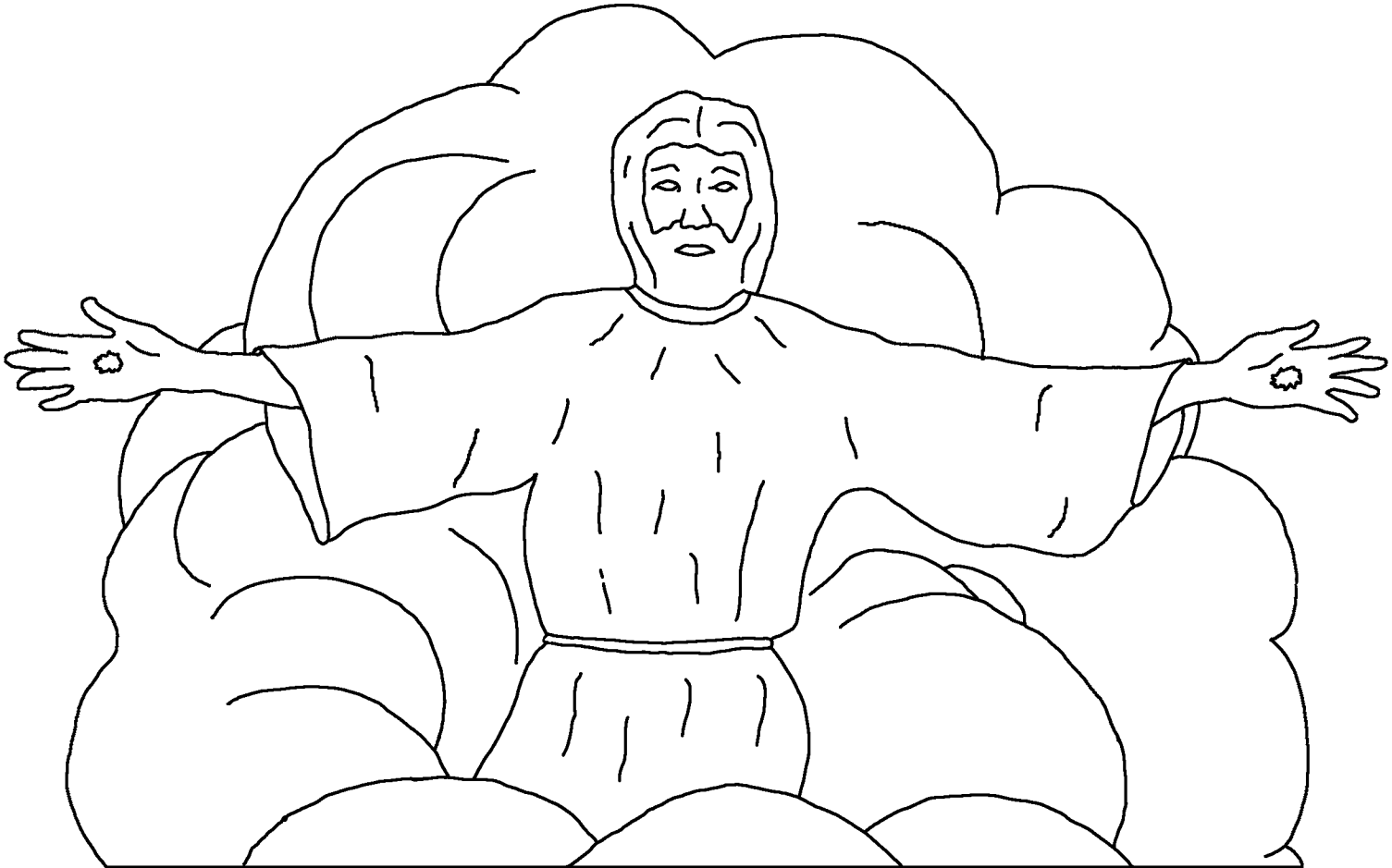

ታላኒ ዒንሢኮ ዒሻሢ ማዔሢ፥ ዒንሢና ዎላ ኪሪስቶሴኮ ሜታሢና ዓላ ካላቱሞና ሃሣ ጊቢ ዳንዳዒዖና ዴንቃያ ማዔ፥ ዮሃኒሴ ዖአሲ ቃላሎና ዬሱሴ ዛሎናሮ ማርካዳሢሮ ፒፂሞ ጌይንታ ዋላዖ ሳዛ ዓላ

ዓጨሎይዳ ቱኡቲ ዓላዖ፡-

ጎዳ ኬሎና ዓያና ጌኤሺኮ ዎልቆ ጋሮ ጌሊ ታ ዓኣንቴ ዛዬ ዑኡሲጉዴ ዶኤፒ ዑኡሲ ታኣኮ ጊንሢና፡- «ኔ ዛጋ ባኮ ማፃኣፔይዳ ፃኣፒ ላንካዎ ሺኢፏፆ ማኣሮም ጌይፃ፡- ዔፕሶኔም፥ ሴሜርኔሴም፥ ጴርጋሞኔም፥

ቲያፂሮኔም፥ ሴርዴሴም፥ ፒላዴልፒያና ሎዶቂያናም ዳኬ»
ጋዓንቴ ታ ዋይዜኔ።

ዬካፓ ጫሪንጮይዳ ቡሊንቲ ዓአ ካራ ታ ዴንቄኔ፤ ዬማና ዛዬ ዑኡሲጉዲ ኬኤዛ ቤርታአ ዑኡዛሢ፦ «ሃኒ፥ ሃንጋ ኬስኬ፤ ሃይፓ ሴካ፥ ቤርታ ማዓንዳ ባአዚ ታ ኔና ዳዋንዳኔ» ታአም ጋዓዛ፥ ቤዞማና ታአኒ ዓያና ጌኤሺ ማሊሢዳ ጌሌኔ፤ ዓካሪ ዒማና ጫሪንጮይዳ ካአታ ዴዓ ዖይታ ጌሢንቲ ዓአንቴ ታ ዴንቄኔ፤ ዬኖ ዖይቶይዳ ዴዒ ዓአሢኮ ዓውካራ ሚርጌ ሚዛጳ ዒያስጲዴና ሴርዲኖኔ ጌይንታ ሹጮ ዑዖ ማላያኬ፤ ካአቱሞ ዖይቶኮ ኮይላ ሜሬጊዴ ጌይንታ ሹጮ ዑዖ ማላ ሚዛጲ ዥኡሎ ዓአኔ።

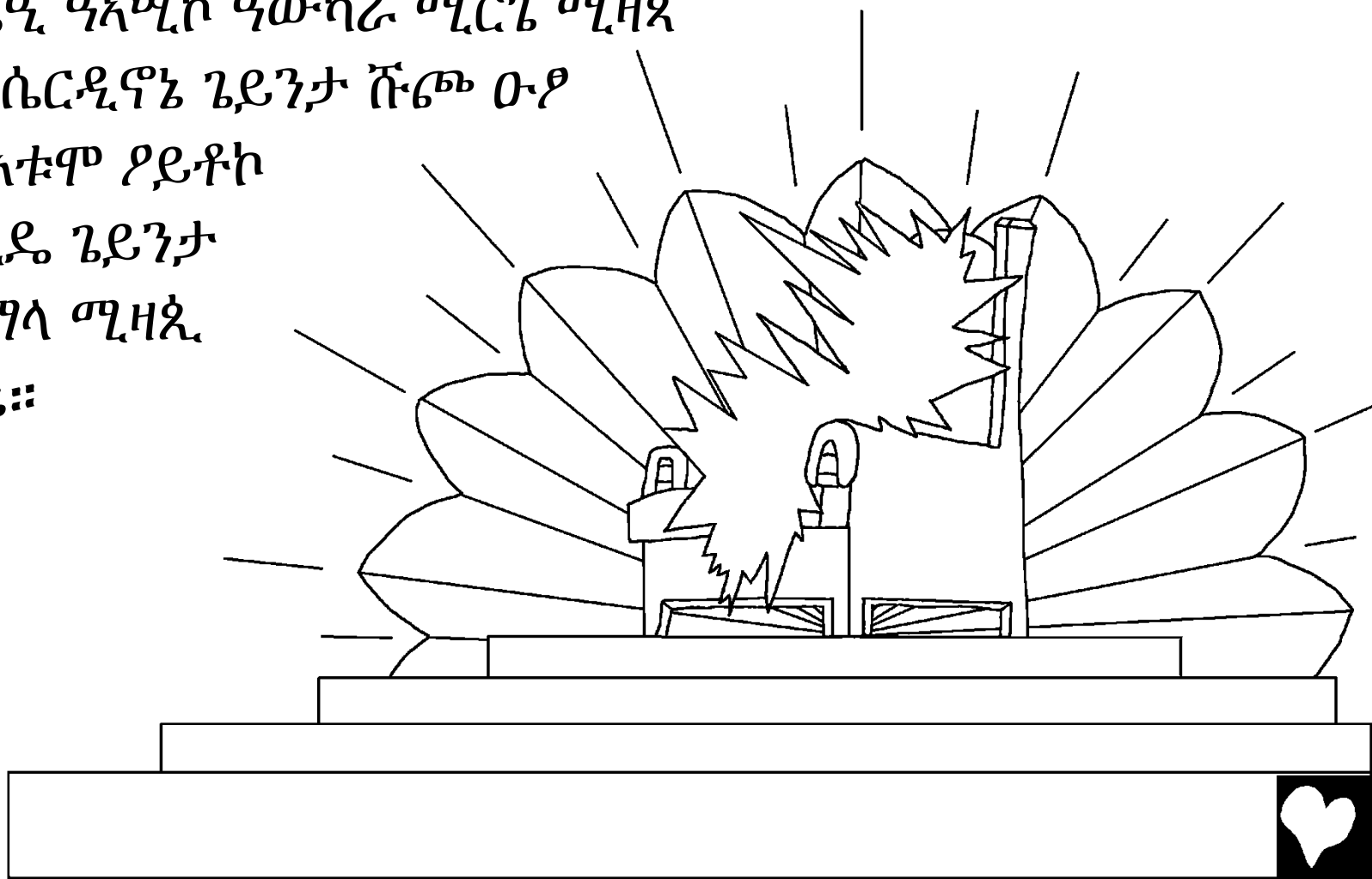

ዬካፓ ጫሪንጮና ሳዖናይዳ፥ ሳዖኮዋ ዴማ ሃሣ ዷኤፖ ባዘናይዳ፥ ዬያ ባኮ ቢያይዳ ዓኣ ማዣንታ ቢያ፡- «ካኣቱሞ ዖይቶይዳ ዴዔሢና ማራዓሢናም ጋላታ፥ ቦንቾ፥ ሄርሺሢንታ ዎልቄንታ ናንጊና ማዖንጎ» ጌይ ዓይናዳንቴ ታ ዋይዜኔ።

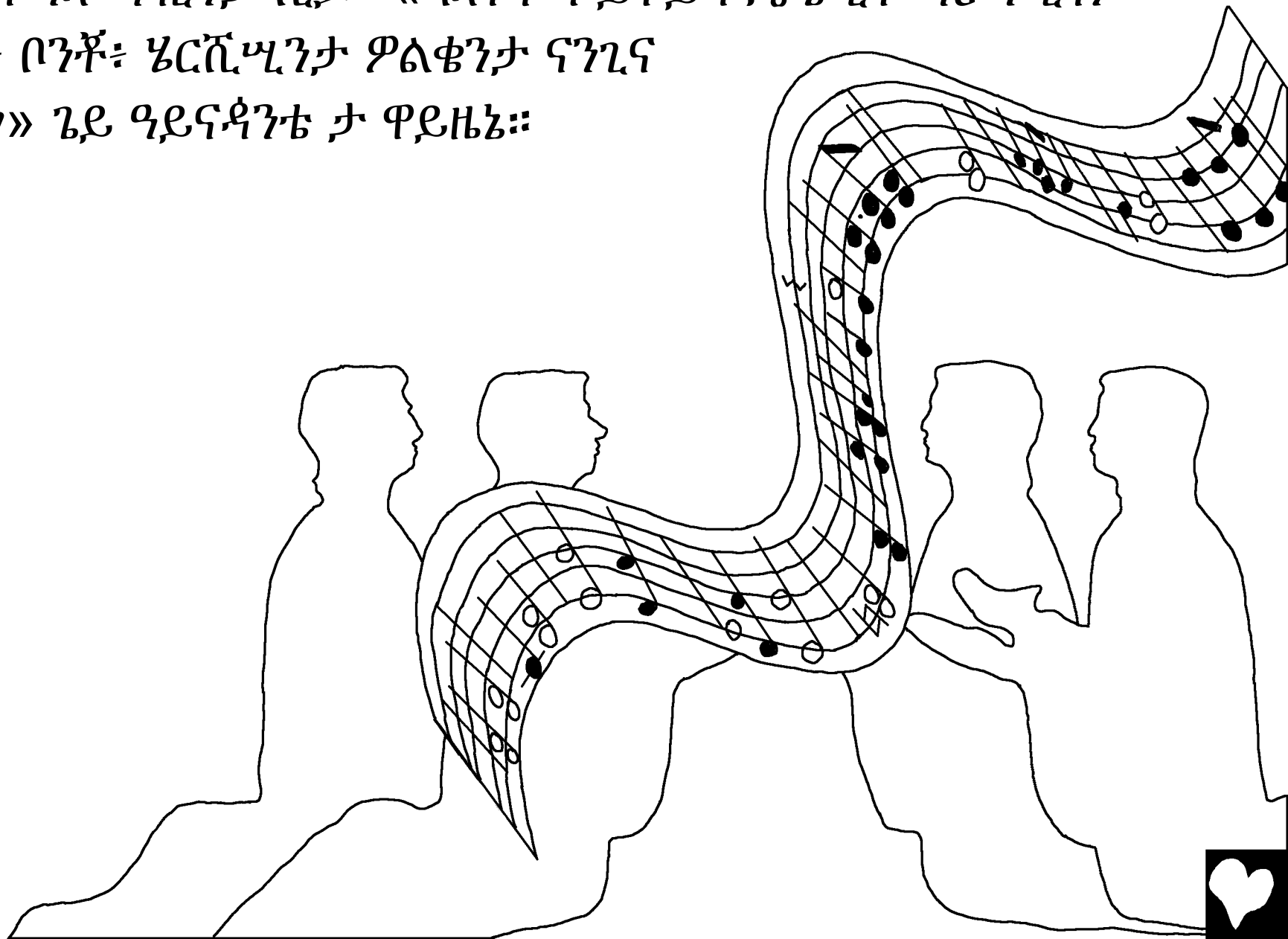

ፆአሲም ዱማዴ ካታሜላ፥ ዓኮ ዬሩሳላሜ ዓኒም ሎዓኒ ፓልሚ፥ ጊኢጊንቴያ ማዒ ፆአሲ ኮይሎ ጫሪንጫፓ ኬዳንቴ ታ ዛጌኔ፤ ካኣቱሞ ዖይታ ዓአ ቤዛፓ፦ «ፆአሲኮ ዎይፆ ቤዛ ዓሶ ባኣካኬ፤ ዒዚያ ዔያቶና ዎላ ናንጋንዳኔ፤ ዔያታ ዒዛ ዓሲ ማዓንዳኔ፤ ፆአሲ ፔ ቶአኪና ዔያቶና ዎላ ማዓንዳኔ፤ ፆአዛዒያ ዔያቶኮ ዒዛ ማዓንዳኔ፤ ሃዛ ዓቢፆ ቢያ ዔያቶኮ ዓኣፓፓ ዒ ዑጫንዳኔ፤ ሃይቢ ማዔቴያ ዖዪዒ፥ ዬኤፒ ማዔቴያ ሜታ ማይ ዔያቶኮ ባኣሴ፤ ዓይጎሮ ጌዔቴ ቤርታኣ ባካ ቢያ ዓኣዴኔ» ዴኤፒ ዑኡሲና ጋዓንቴ ታ ዋይዜኔ።

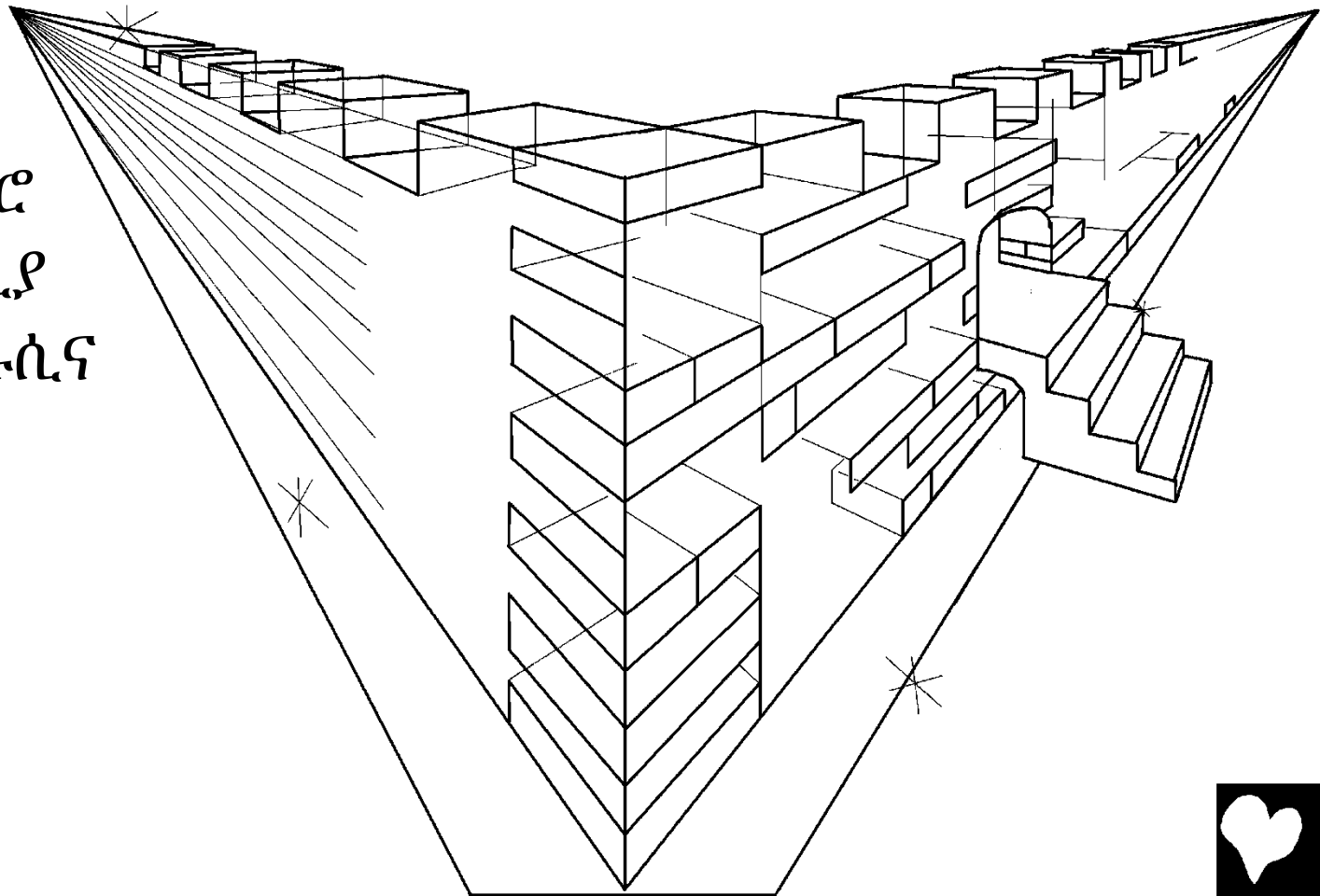

ፆአሲኮ ቦንቾ ፖዓ፥ ዒዞም ፖዓሢሮና ሃሣ ማራዓሢያ ዒዞኮ ፖዓሢ ማዔሢሮ ካታሜሎም ዓቢያ ማፆም ዓጊኒያ ፖዓንዳጉዲ ኮይሱዋሴ።

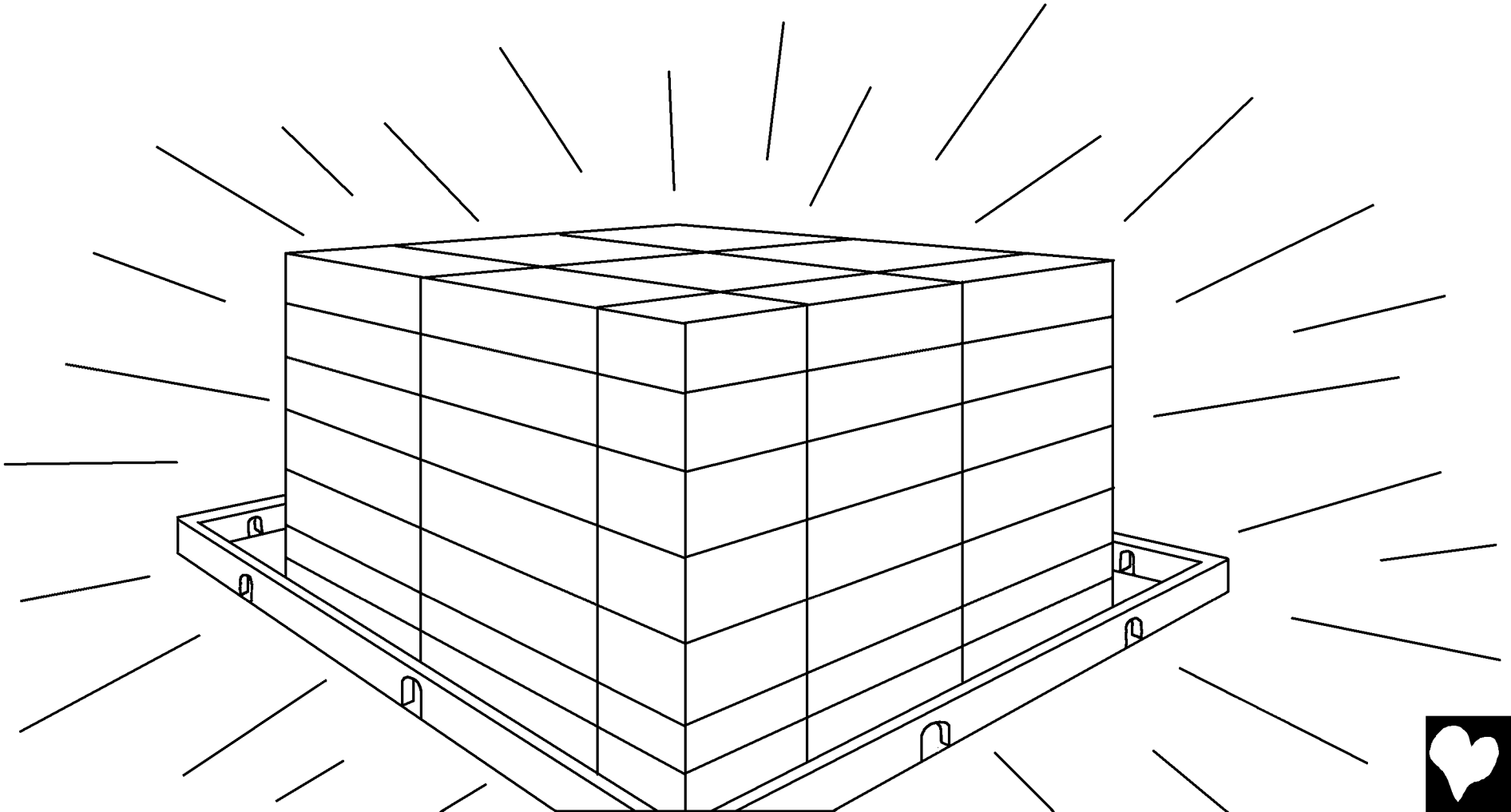

ፑርታ፥ ሻኣካ ባኣዚ ማዔያ ፔቴታየ ዒዞ ካታሜሎ ጌላዓኬ፤ ሃሣ ፔና ዒኢሳ ማዶ ማዳያና ሉኡቃ ዓሲ ፔቴታየ ዒኢካ ጌላዓኬ፤ ዒኢካ ጌላንዳዞንሢ ሱንፃ ማራዓሢኮ ናንጎ ማፃኣፖይዳ ፃኣፒንቴዞንሢ ሌሊኬ።

«ሃሣ ዓቢፆ ቢያ ዔያቶኮ ዓኣፓፓ ዒ ዑጫንዳኔ፤ ሃይቢ ማዔቴያ ዖዪሊ፥ ዬኤፒ ማዔቴያ ሜታ ማይ ዔያቶኮ ባኣሴ፤ ዓይጎሮ ጌዔቴ ቤርታኣ ባካ ቢያ ዓኣዲኔ» ዲኤፒ ዑኡሲና ጋዓንቴ ታ ዋይዘኔ።

ዬካፓ ኪኢታንቻሢ ፆኦሲና ማራዓሢናኮ ካኣቱሞ ዖይቶይዳፓ ኬስካ፥ ጌኤሺ ሌማሌኤሼጉዲ ጌኤሽካ ናንጊ ዋኣሢ ዎርዚ ታና ዳዌኔ፤ 2ዬይ ዎራሢ ካታሜሎኮ ሳዛ ዓኣ ዴኤፖ ጎይፆ ጊዴና ዓኣዳያኬ፤ ዎሮኮ ሻውሎና ሚዛቆናይዳ ዓጊና ዓጊና ዓኣፒ ዓኣፓያ፥ ሌዖይዳ ታጾ ላምዒ ማይንቲ ዓኣፓ ናንጊ ሚሢ ዓኣኔ፤ ዬያ ሚፃሢኮ ዒላዣ ዴሮኮ ዴኤሻኬ፤

ሃይካፓ ሴካ ማይ ጋዳማ

ባኣያ ማዓንዳኔ፤

ፆአሲና ማራዓሢናኮ ካአቱሞ ዖይታ ካታሜሎይዳ ማዓንዳኔ፤ ዒዛም ማዳዞንሢያ ዒዛ ካአሸካንዳኔ፤ ዒዛኮ ዓውካሮዋ ዔያታ ዛጋንዳኔ፤ ዒዛኮ ሱንፃአ ዔያቶኮ ባሊታ ፃአፒንቴያ ማዓንዳኔ፤ ዬካፓ ሴካ ዱሚያ ዱማዓ፤ ናንጊና ናንጋ ጎዳ ማዔ ፆአዛሢ ዔያቶም ፖዓንዳሢሮ ፖዒ ፖዓ ባአዚታቴያ ዓቢያ ዔያቶም ኮይሱዋያኬ፤ ናንጊና ዔያታ ካአታዴ ጎይሣ ናንጋንዳኔ።

ዴኤፖንታ ዳኮንታ ማዔ፥ ሃይቄ ዓሳ ካአቱሞ ዖይቶ ቤርታ ዔቂ ዓአንቴ ታ ዛጌኔ፤ ዒማና ማፃአፔ ቡሊንቴኔ፤ ሜሌ ናንጊ ማፃአፔ ማዔ፥ ማፃአፔያ ቡሊንቴኔ፤ ሃይቄ ዓሳ ዒማና ማፃአፖይዳ ፃአፒንቲ ዓአ፥ ፔኤኮ ማዶ ጎይፀ ዎጎ ዔኬኔ። ሱንፃ ናንጎ ማፃአፓ ፃአፒንቲ ጼዲባአሢ ቢያ ታሞ ባዞይዳ ዓጊንቴኔ።

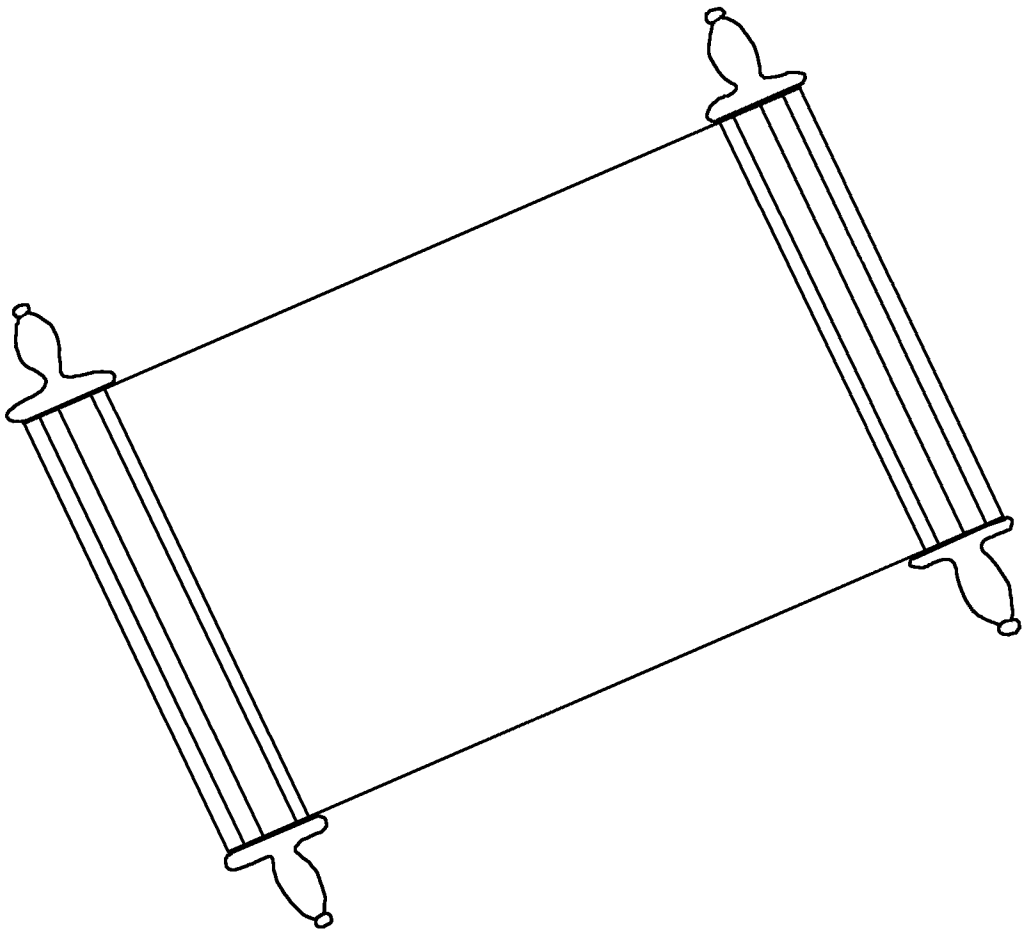

ዓያኖ ጌኤጕና ዑኡቴሎና «ሙኬ» ጋዓኔ፤ ሃያ ዋይዛሢያ «ሙኬ» ጎየንጎ፤
ደኤቢንቴሢያ ሙኮንጎ፤ ዑሽካኒ ኮዓሢያ ቢያ ናንጎ ዋኣፆ ዔኤቢ
ጪጉዋየ ጉሪ ዑሽኮንጎ።

ሃሣ ዬሱሴ፦ «ፆአሲ ዓጮ ሚርጌ ናሸኬሣሮ ፔኤኮ ፕቴ ናዓሣ ዲንጌኔ፤ ዬያሮ ዲዛኮ ናዓሣ ጉሙርቃሣ ቢያ ናንጊና ናንጋያ ማዓንዳአፓዓቴም ባይቃዓኬ።

60

ሮሜ ዓሶም 3:23 ዓይጎሮ ጌዔቶ ዓሲ ቢያ ጎሜ ማዲ ፆአሲ ዔያቶም ዊንጌ ቦንቻፓ ዓቴኔ።

ሮሜ ዓሶም 6:23 ዓይጎሮ ጌዔቴ ጎሜይዳፓ ጁዳ ባኣዚ ሃይቢኬ፤ ፆአሲዳፓ ዊንጊንታ ዊንጊፃ ጋዓንቴ ኑ ጎዳሣ፥ ዬሱስ ኪሪስቶሴ ዛሎና ጁዳ ናንጊና ናንጊኬ።

ዔብሬ ዓሶም 9:27 ዓሲ ፕቴና ሃይቂ፥ ዬካፓ ጋፒንሣ ዎጌም ሺኢካንዳጉዲ ጌይንቴያኬ።

ዔፕሶኔ ዓሶም 2:8,9 ዓይጎሮ ጌዔቴ ዊንሣ ዳቄሣ ጉሙርቂሣና ፆአሲኮ ኮሹሞ ዊንጊፆ ዛሎናኬ፤ ዬይ ፆአሲ ዊንጊሣ ማዓንዳኣፓዓቴም ዊንሣ ማዶና ጁዶያቱዋሴ።

ሃይ ዳቂንታ ጁዶሣ ማዶናቱዋኣሣሮ ዓይጎ ዓሲያ ሄርሺንታኒ ኮይሱዋሴ፤

ሮሜ ዓሶም 10:9,10 ዬሱሴ ጎዳ ማዔሣ ኔ ዊኖና ኔ ማርካዲ ፆአሲ ዊዛ ሃይባፓ ዔቂሴሣያ ኔ ጉሙርቄቶ ዳቃንዳኔ።

ዓይጎሮ ጌዔቴ ዓሲ ፔ ዊኖና ጉሙርቂ ቂላኔ፤ ፔ ዳንጎና ማርካዲ ዳቃኔ፤

ዮሃኒሴ ፃአፔ ኮጉ ሃይሶ 3:16,17 ሃሣ ዬሱሴ፦ «ፆአሲ ዓጮ ሚርጌ ናሸኬሣሮ ፔኤኮ ፔቴ ናዓሣ ዒንጌኔ፤ ዬያሮ ዒዛኮ ናዓሣ ጉሙርቃሣ ቢያ ናንጊና ናንጋያ ማዓንዳአፓዓቴም ባይቃዓኬ።

ፆአሲ ፔኤኮ ናፆ ዓጮ ባንሣ ዳኬሣ ዓጫ ዒዛ ናፆና ዳቃንዳጉዲ ማዓንዳፓዓቴም ዓጮ ዒ ፑርታና ዎጋንዳጉዲቱዋሴ።

1 ዮሃኒሴ ፃአፔ ኮጉ ሃይሶ 5:11-13 ዬይ ማርካታ ፆአሲ ናንጊና ናንጊ ኑም ዒንጌሣና ዬያ ናንጎ ዒዛኮ ናዓሣ ዒንጋያታሣ ማርካዳያኬ።

ፆአሲ ናዓሣ ዓአሣኮ ናንጊ ዓአኔ፤ ፆአሲ ናዓሣ ባአሣኮ ጋዓንቴ ናንጊ ባአሴ።

ዒንሣ፥ ፆአዛሣ ናዓሣ ሱንፆና ጉሙርቃዞንሣኮ ቢያ ናንጊና ናንጊ ዓአያ ማዔሣ ዒንሣ ዔራንዳጉዲ ሃያ ቢያ ታ ዒንሣም ፃአፓኔ።

የሃኒሴ ፃኣፔ ኮዦ ሃይሶ 14; 2 ቆሮንቶሴ ዓሶም 5;
የሃኒሴም ፆኦሲ ዳዌ ባኮ 4, 21, 22

Storyline by: Edward D. Hughes

Illustrated by: Lazarus
and Alastair Paterson

Adapted by: Sarah S.

Maale Bible (mdy) © 2008 by The Word for the World International and The Bible Society of Ethiopia, 2008.

https://www.bible.com/bible/1688/GEN.1

©2026 Bible for Children, Inc.
www.M1914.org www.bibleforchildren.org