www.BibleForChildren.org

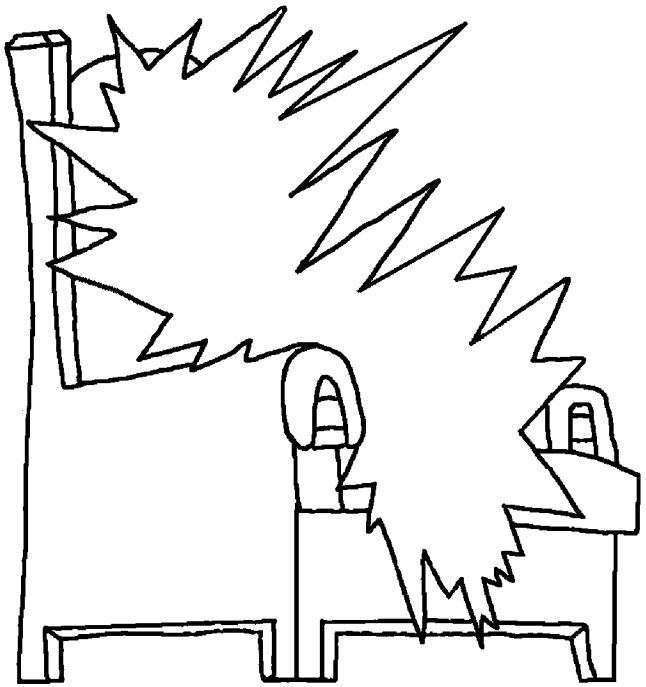

JUAN 14

“Cone’da’daane eichäcä adheewanööcomo jäcä. Wanaadi ecaanö’täcä, öwö mmaja cäcaanö’täcääde. Jaaja mmai chaca jooje weichojo na. Yääje’da ei’jo mmaane wecammadö äwwäiñe. Öwö wöta aweicho’como chooneca.”

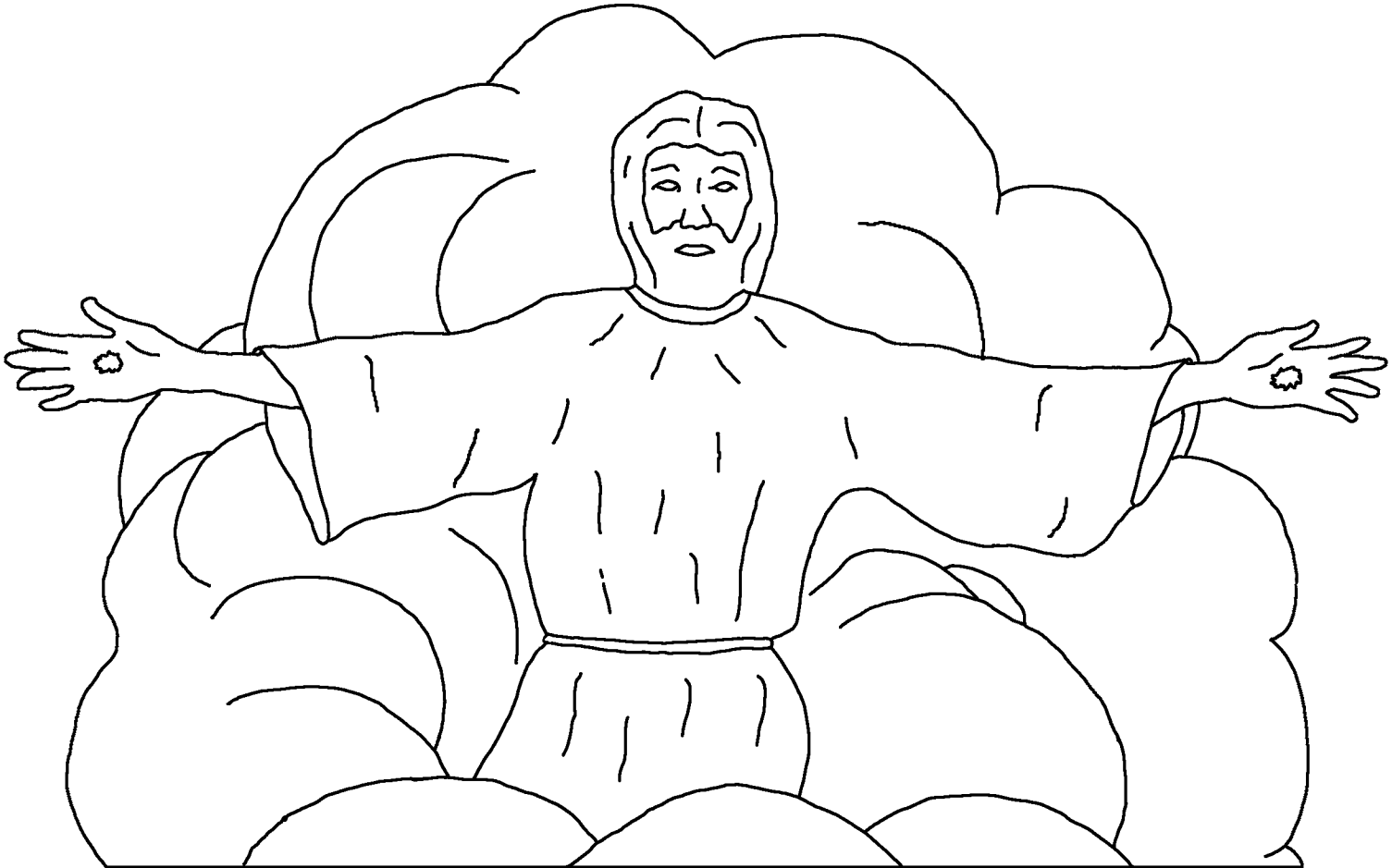

“Aweicho’como choonecaadö wä’ca’jäcä we’a’dede; yaawä manaadäaato’de, öwö weichojo dö’tä mmaja meichäiye.”

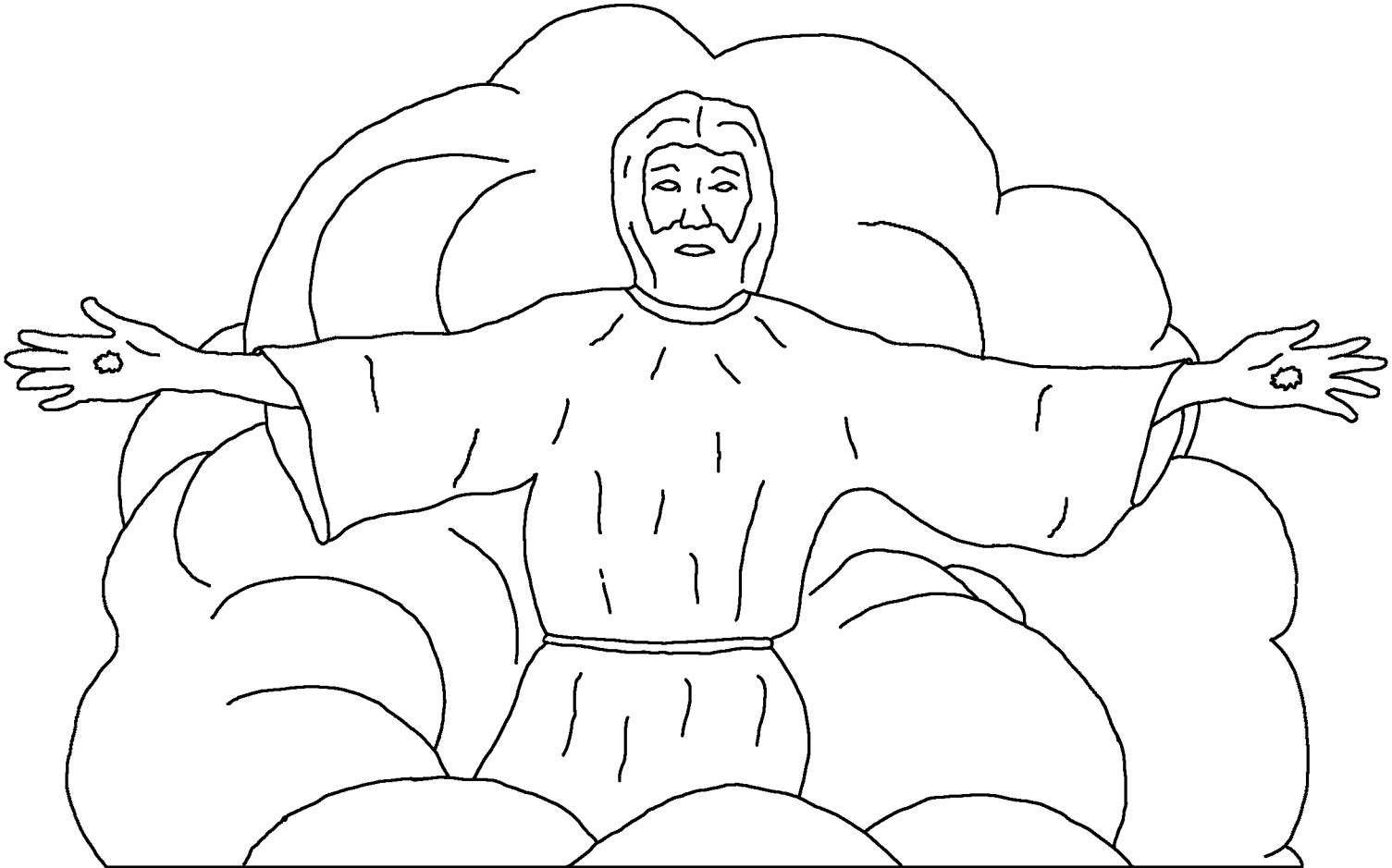

Öwö Juan, ajimmotoncomo dea, Jesuuquidiito jäcäinchädä yeetunu eneenei mmaja, Wanaadi sotoi mmaja, äshinchädööcomo nönge

aashicha shinchänei mmaja.



Öwö wä’jaaquene Paatamo antadö de’wä,
Wanaadi a’deddu jo’tädööje yenno’jaajä,
Jesuuquidiito jäcä ecammajäätödö e’nei.



Yaawä dea caju ña wataadojoone, Epíiditu Santo woije. Iiña weneeaqueene Cajiichaana mudei; yää mude de'wä cönä'jaacä soto wataajimaajä.

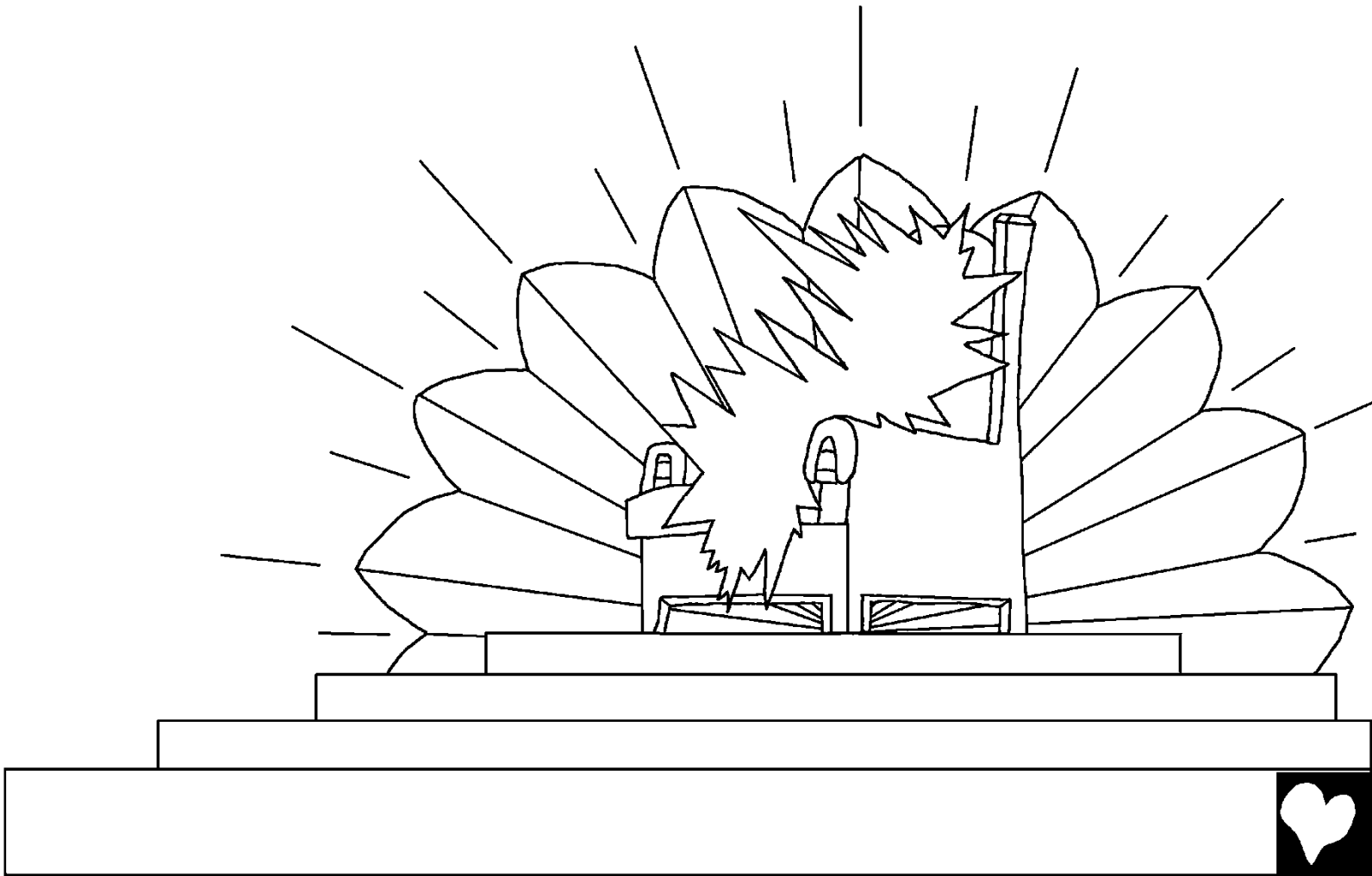

Yääje mma yaawä tameedä Wanaadi namoode'nädö wa'deuwödööcomo wetaaquennea, caju ñancomo mmaja, nono de'woncomo mmaja, co'dhejeiñancomo mmaja, dama 'cwaca naatoodö mmaja, tameedä.

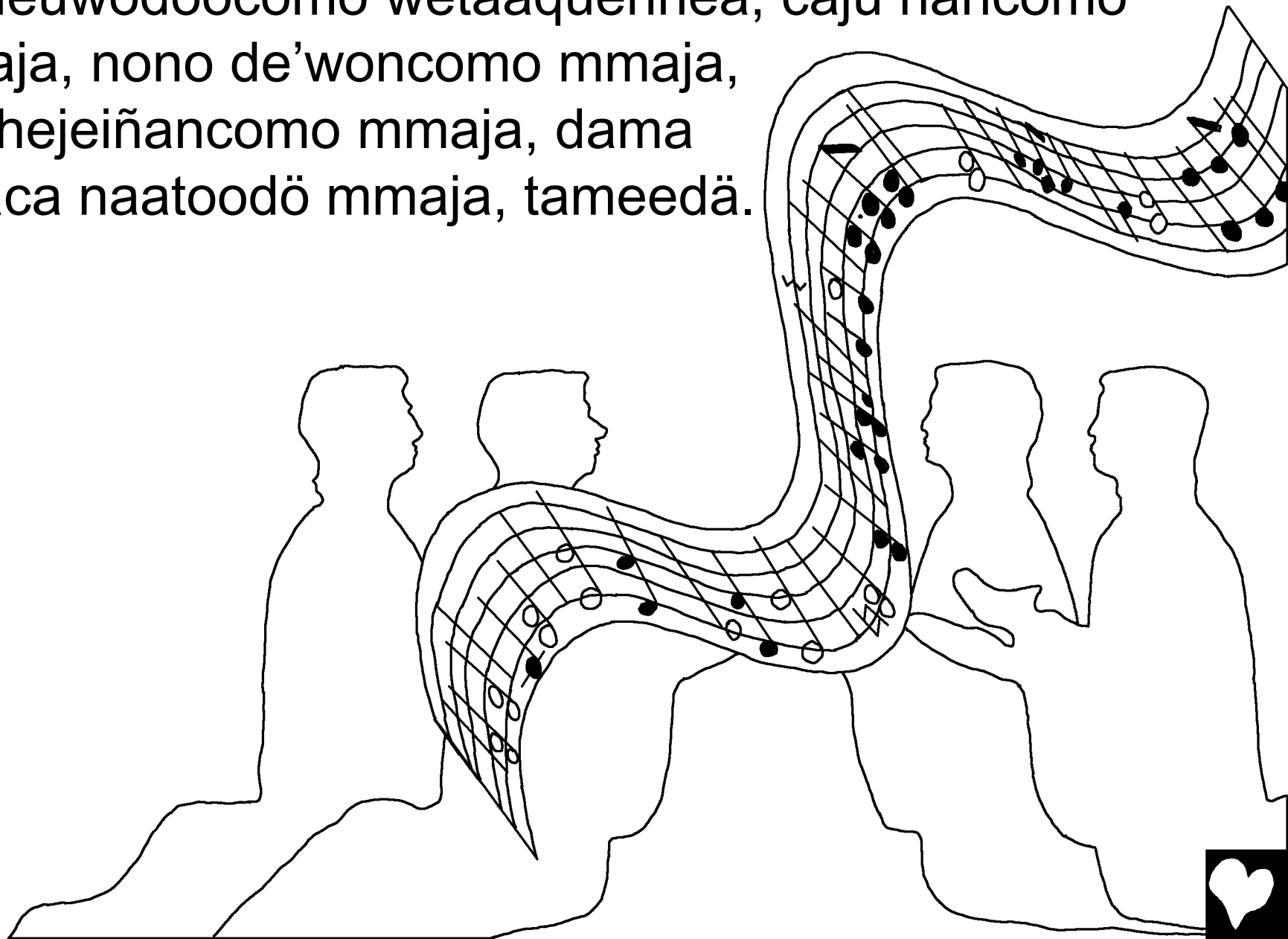

Tönwanno cönä’döa’to: Mä’dä mude de’wä shuucu naadö, mä’dä Oweeja nnedö’cä mmaja, aashicha wa’deutojooje naato, aashicha tödööto’me mmaja, o’jodhaatoje tä’täämöje mmaja, jäduujatooje täcammaamöje mmaja, yeichöödäje; quee cönä’döa’to.

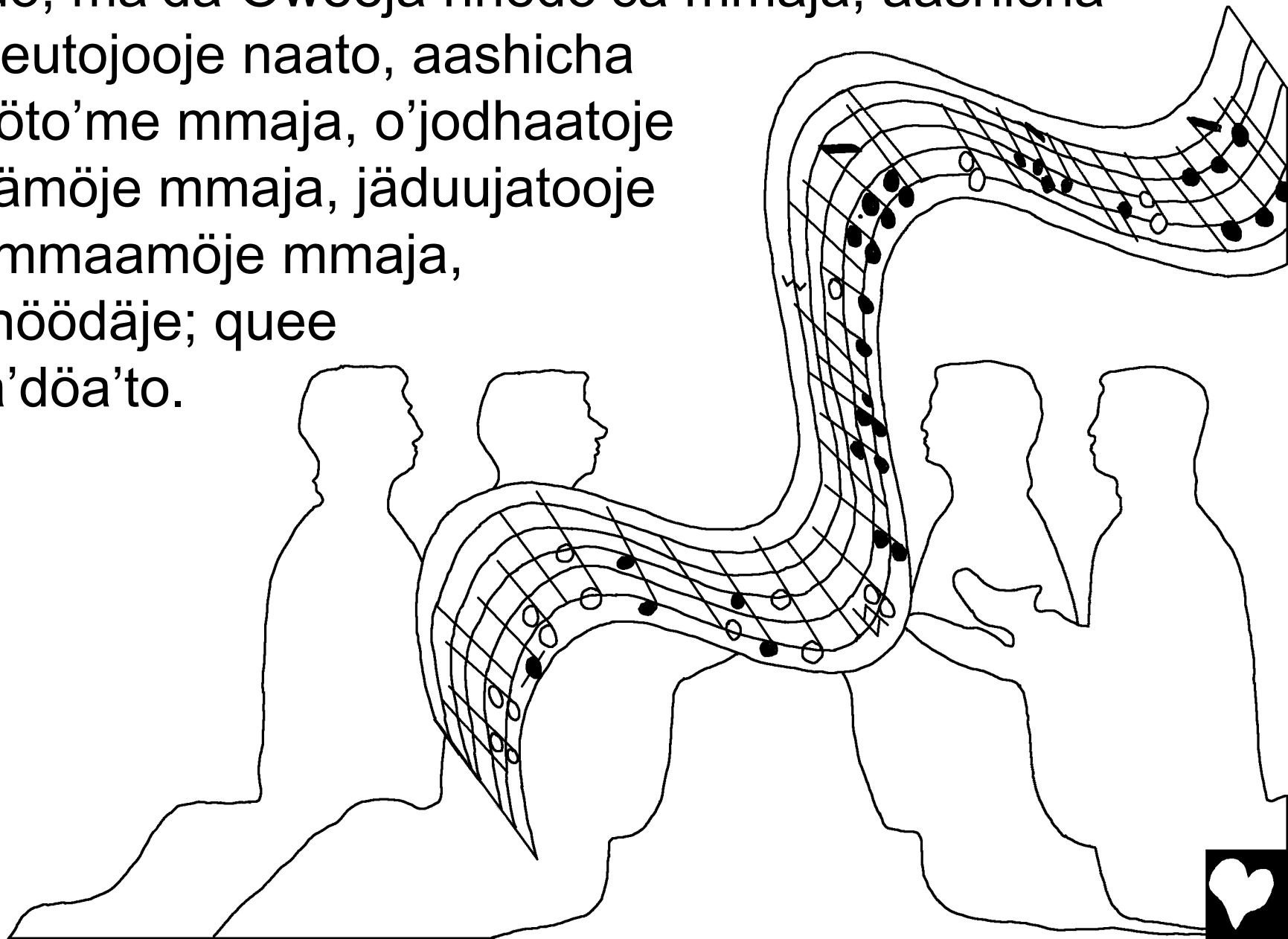

Öwö, Juan, weneeaqueene yää jata aashichaato wä’tädö caju ñanno, Wanaadi döiñanno, yää Jeduusadén ñano eduuwaato. Töweesomaajä’e cönä’jaacä, töiño eneeje wodi töwäätöiñonoomö töweesoma töweiye naichöje.

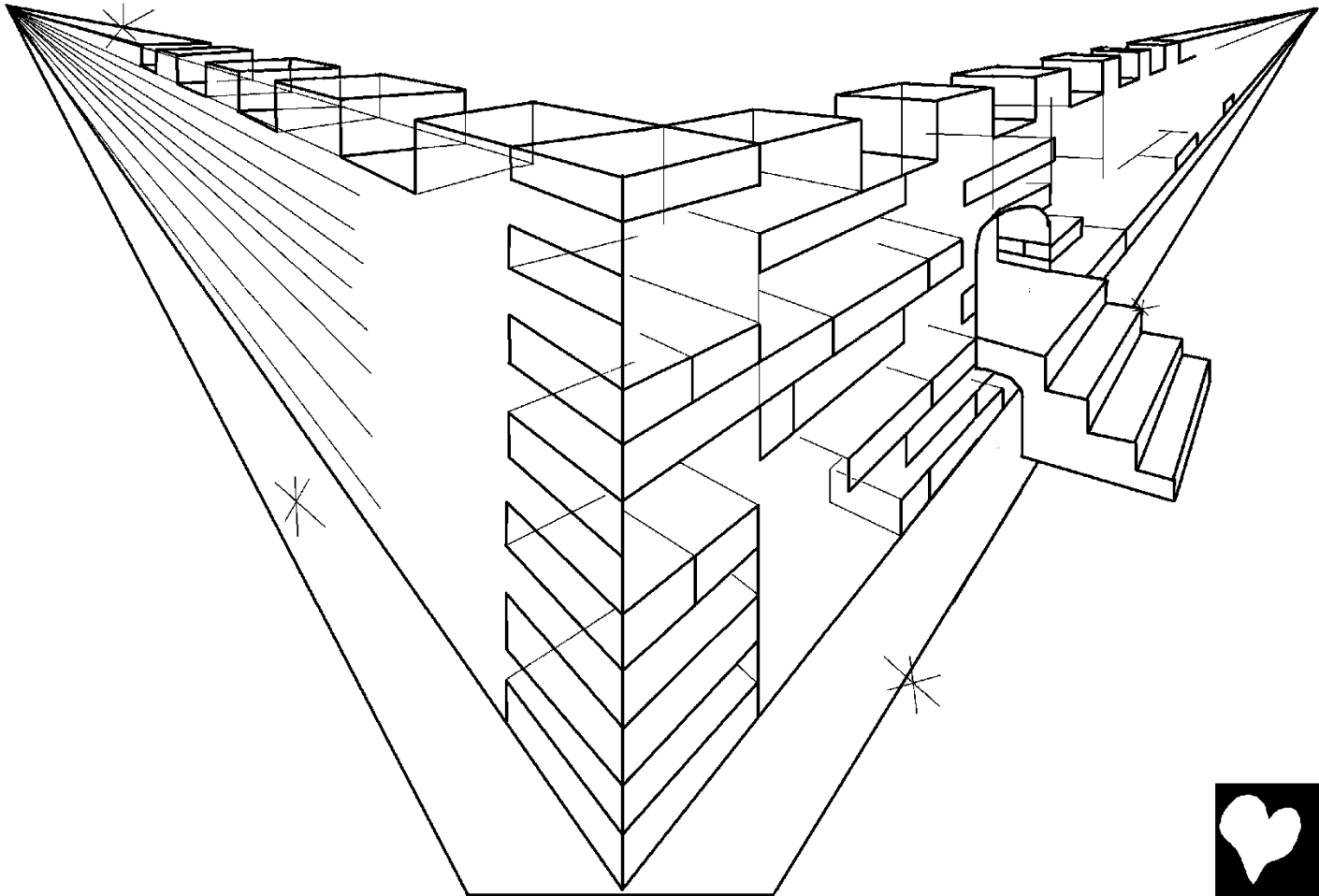

Caju ña a’deu wetaaquene yaawä. Jooje cönäätaacä; cönä’döaacä: —Eneecä’ma, soto jadäiñe Wanaadi weichojo na eduuwa. Töwö nejaata’ta’de chääjadäiñe; tönwanno naato’de shootoije. Töwö dea na’de chääjadäiñe, Yaanadiiyöcoomoje.

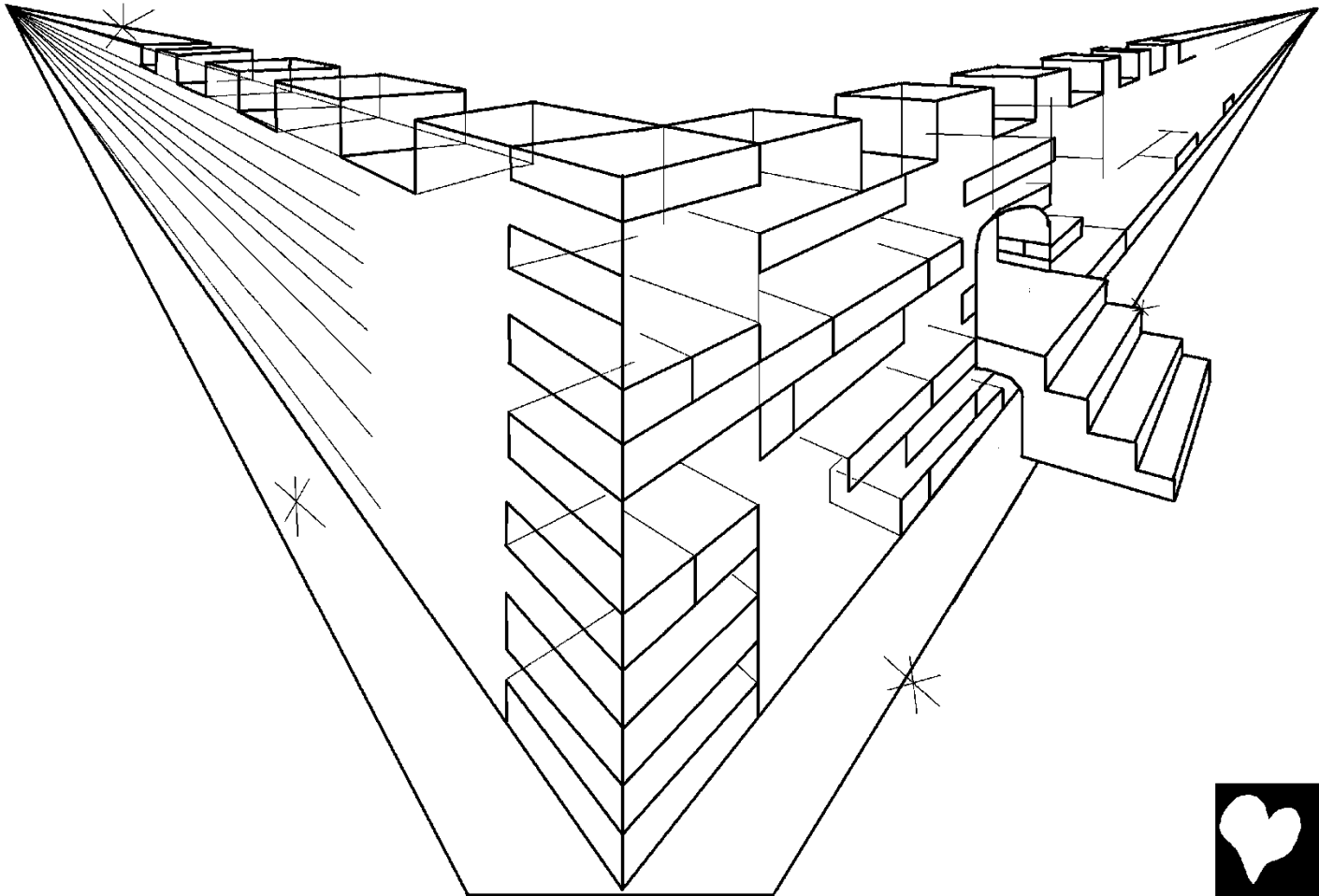

Yaawä ñäädä amoode öwwä cöneenejoi weichojo tunai’chädö, Wanaadi mudei dö’tonnoto weja’cadö, Oweeja nnedö’cä mudei dö’tonnoto mmaja. Yää tuna cönä’jaacä acuuwena; ta’dawaane cönääneaacä, widiiqui töweiye naichö wa’cä.

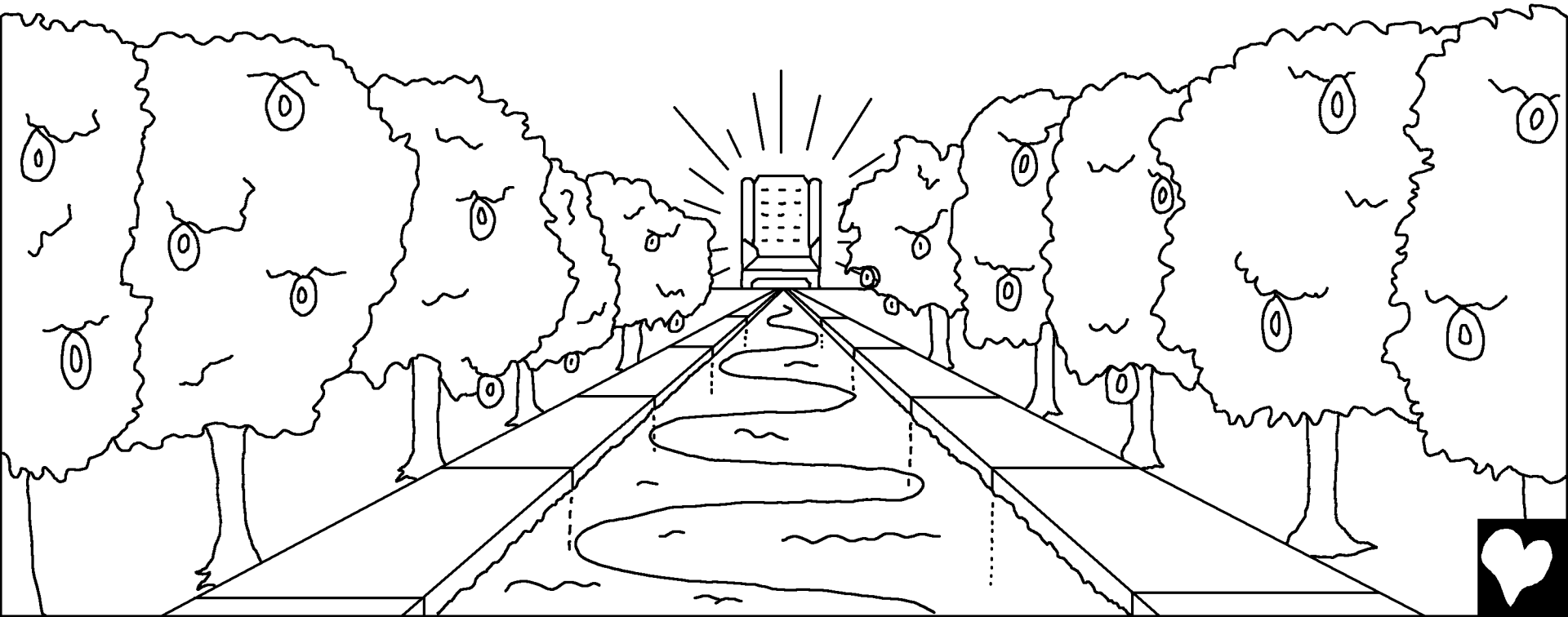

Yää jataawä shii niyeijodö tujunne’da na’de, nuunä niyeijodö tujunne’da mmaja, Wanaadi nnataadö yeijoneije yeijäcä. Oweeja nnedö’cä dhawaadöje na’de.

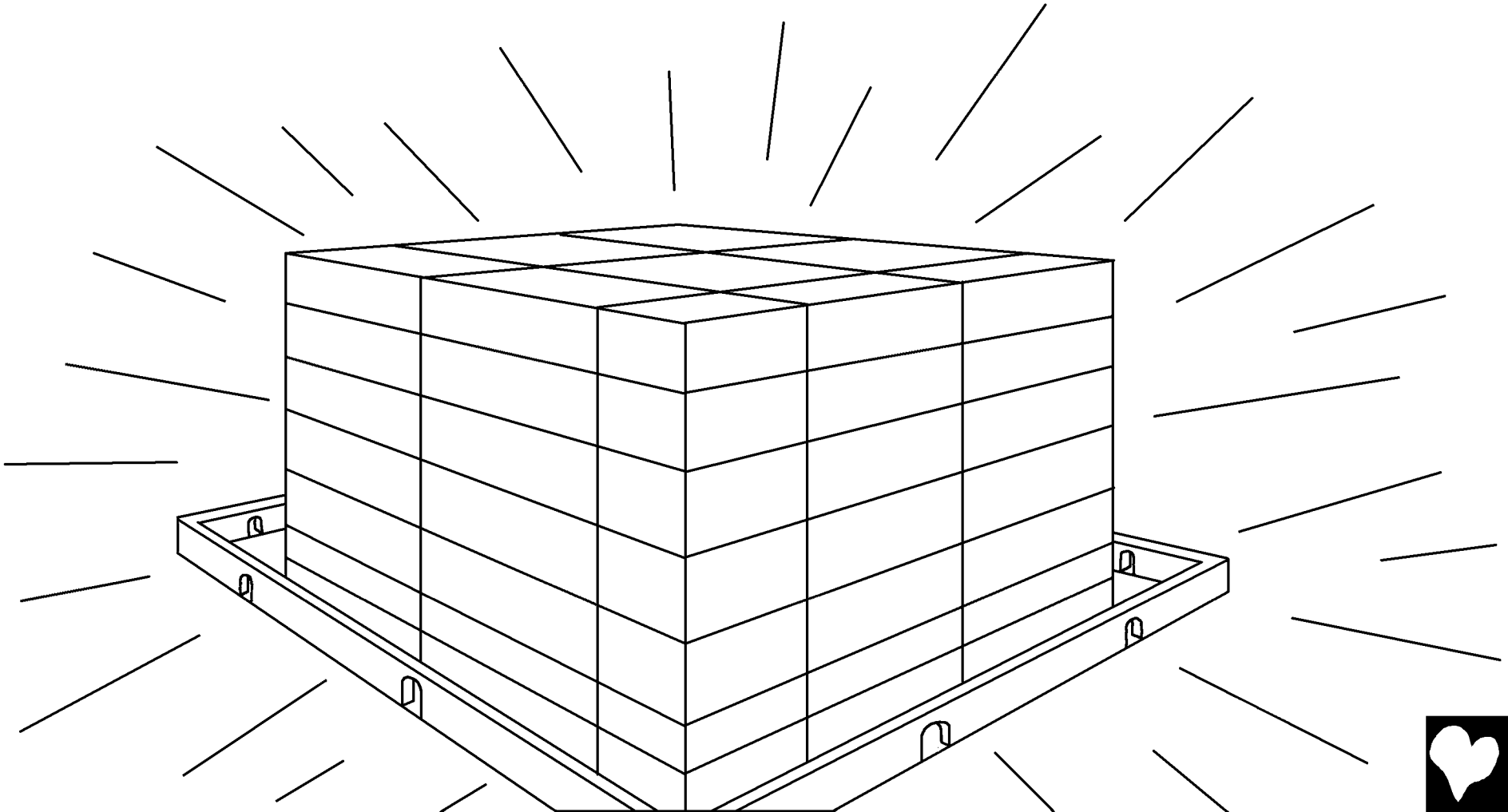

Conemjönö ataamonno’jo’da na’de yää jataaca yeichöje. Omoomö’da naato’de nossaja’como tö’tajäätödö, äncu’tännamo mmaja. Ñanno mmaane nomongaato’de, chäätöcoomo töweiya’como Oweeja nnedö’cä jajeedai jäcä, yää weichojo jajeedai’chädö jäcä.

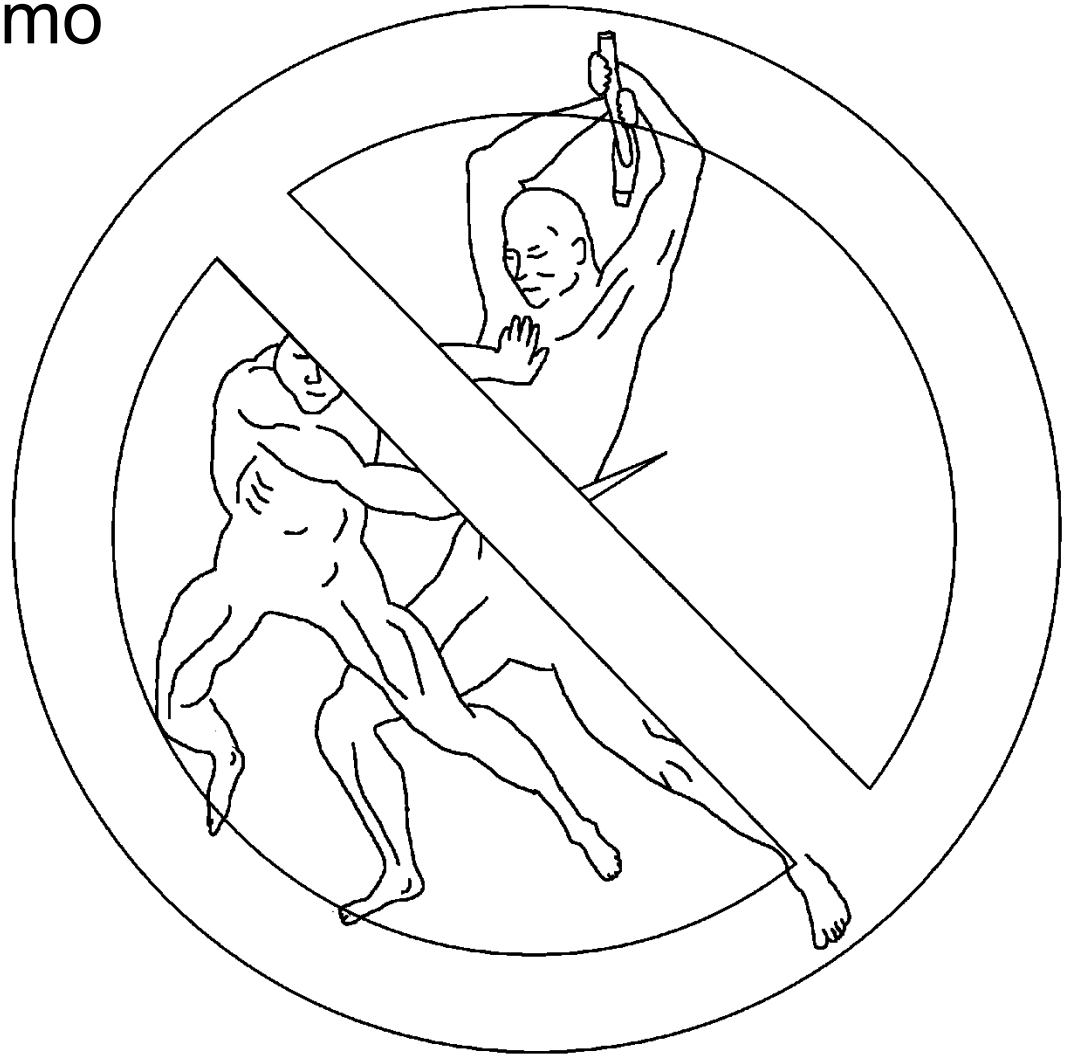

Töwö Wanaadi nichocca’de
tameedä chäänacuuducoomo.
Wäämanä ’je’da na’de yaawä,
wentumje weiñä ’je’da mmaja;
waamonä ’je’da na’dede,
se’neiñe weiñä ’je’da mmaja,
awa’deenato weiñä
wataame’jödö weijäcä; quee
cönäätaacä a’deu.



A’que na’de cone’da täcammaamö. Yäätä na’de Wanaadi mudei, Oweeja nnedö’cä mudei mmaja; shootoi niya’deme’caato’de. Tönwanno Wanaadi jedö neneeaato’de. Chäätö imennaajä na’de ijaawäiñe.



Weneeaquento yaawä tameedä yä’ja’a’como, ñanno täneejuca’como’jödö, soto mmädä mmaja; jiidi cönä’ja’to Wanaadi mudei je’taca. Jajeeda cönaata’ducaajätöi yaawä. Anejja jajeeda mmaja cönaata’ducai chea, yää weichojo jajeedai’chädö. Yä’ja’a’como cönä’mencajoicho yaawä, jajeedä jäcä iiñö’jocoomo imennaajä woije. Tameedä ñanno weichojo jajeedai’chädö jäcä chäätö imennaajä ’jemjöncomo cönäätämaajoicho jiyooto comootödö ña.

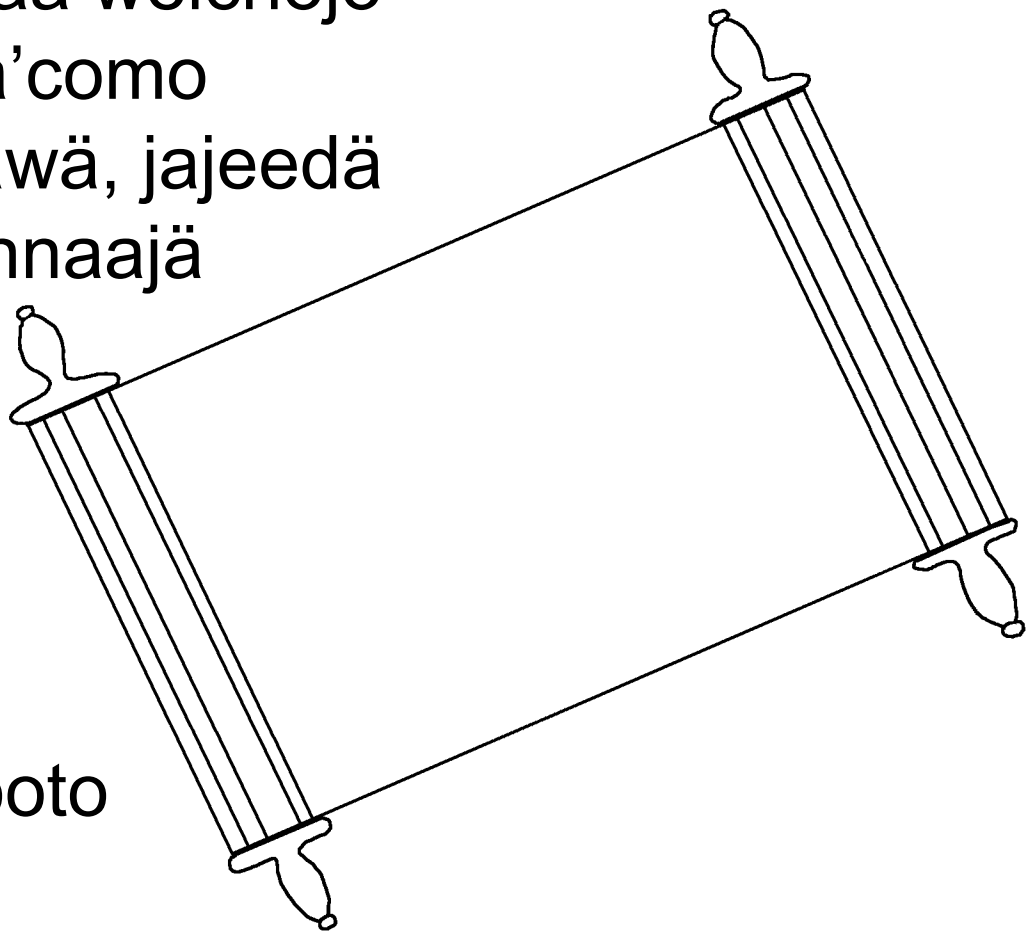

Epíiditu Santo mmaja, Oweeja nnedö’ca jiñamo mmaja edääje nä’döaato: —Ä’cäde; quee. Ñäädä etaanei mmaja mädääje ä’döjai ña dea: —Ä’cäde; quee. Ñäädä emjätö’sato neejö’ñojo; ñäädä enö’sato weichojo tunai’chädö nenö’ñojo, täje’da.



Wanaadi tameedä soto cumjumma’to jooje, chääjäcäinchädäiñe Tönnedö yäätonno ’jemjönö tu’ene’jödööda. Iiñedö ecaanö’nei ännamjö’da na’de, yeichö töwaatamemjönö töweiye na.

DOMAANO 3:23 Tameedä soto conemjönö cönnöicho; aashicha Wanaadi weichö nönge töweicho'como ejoodöjai'cha naato.

DOMAANO 6:23 Conemjönö tödöödö nääjema wäämanä que. Wanaadi nutuudu aashichaato mmaane yää, weiñä yeichöödoto, Cädhaajotoncomo Jesuuquidiito jäcäinchädä.

EEWEDEO 9:27 Soto wäämatoojo ecammaajä na tooniye mma, yää 'jeje yäätämmencajootojo.

EUJEESIYO 2:8,9 Aashicha Wanaadi weichö woijeene töwääwanaaca maato, ecamjödö que, änwanno aashicha aweichöcoomo jäcäinchädä'da, Wanaadi nutuudu woijeene. Tödöödö jäcäinchädä'da wääwanaacanä töweiye nai; yääje yeijäcä anejja o'jodhe chö'tajä'jai'cha na mädä jäcä.

DOMAANO 10:9,10 Äntadö que äwwä ecammajä’a’jäcä Jesuuquidiito Cajiichaanaje yeichö, ätö’tajäätödö que ecaanö’a’jäcä mmaja Wanaadi wwä yäämaajo jonno adonca’jödö, yaawä töwääwanaaca ma’de. Tötö’tajäätödö que ecamjödö töweiye nai, Wanaadi jadoonoje töwä’döjoodö wetä, töntadö que ’quene töneecanö’e töweichö wäächammanä nai, töwääwanaacadö wetä.

JUAN 3:16,17 “Wanaadi tameedä soto cumjumma’to jooje, chääjäcäinchädäiñe Tönnedö yäätonno ’jemjönö tu’ene’jödööda. Iiñedö ecaanö’nei ännamjö’da na’de, yeichö töwaatamemjönö töweiye na. Wanaadi Tönnedö cönaanontäi edä nono de’cäi tameedä soto ennanö’caiñe’da, ewaanacaiñeene.

1 JUAN 5:11-13 Edä yää cöwwäiñe Wanaadi necamma’jödö: Töwö Iiñedö ecamjödö jäcäinchädä cöweichöcoomo töwaatamemjönö cönä’tui cöwwäiñe, Wanaadi nutuudu.
Ñäädä Wanaadi nnedö ’jano töweichö neneea’de. Ñäädä Wanaadi nnedö ’jemjönö mmaane töweichö aneene’da na’de.
Edä wimennäi äwwadäädäiñe änwanno Wanaadi nnedö ecaanö’nnamo, odhoowanääcäiñe yeichö wetä töwaatamemjönö weiñä ’je aweichöcoomo.

JUAN 14; 2 CODINTIYO 5; APOOCADIISI 4, 21, 22

Storyline by: Edward D. Hughes

Illustrated by: Lazarus
and Alastair Paterson

Adapted by: Sarah S.

Maquiritari (mch) © 2014 Reservados todos los derechos

https://www.bible.com/en-GB/bible/2981/MAT.1

©2026 Bible for Children, Inc.
www.M1914.org www.bibleforchildren.org