www.BibleForChildren.org

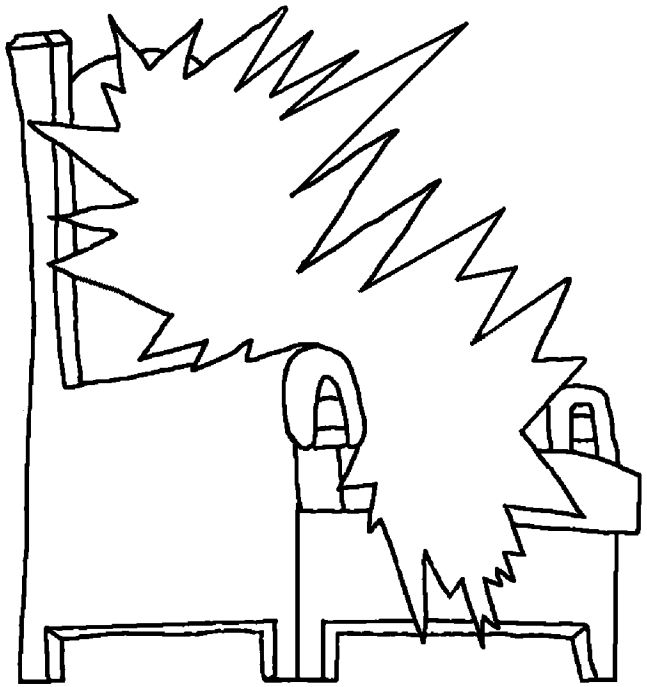

Yohanis 14

Yesus ki zep zëre hon de ang ta gwen wenya asa gubiridaka, “Bahem enlala nakon ëngalap gwen. Alapsa em taïblïblan, hen Asa emki taïblïblan. Ano Bian mo gol yala, teksonna beyana. Hen Ëe desanë song gwe'an– em de zë lowehe gwen hap denaka dikim hamal gulzimdin hip.”

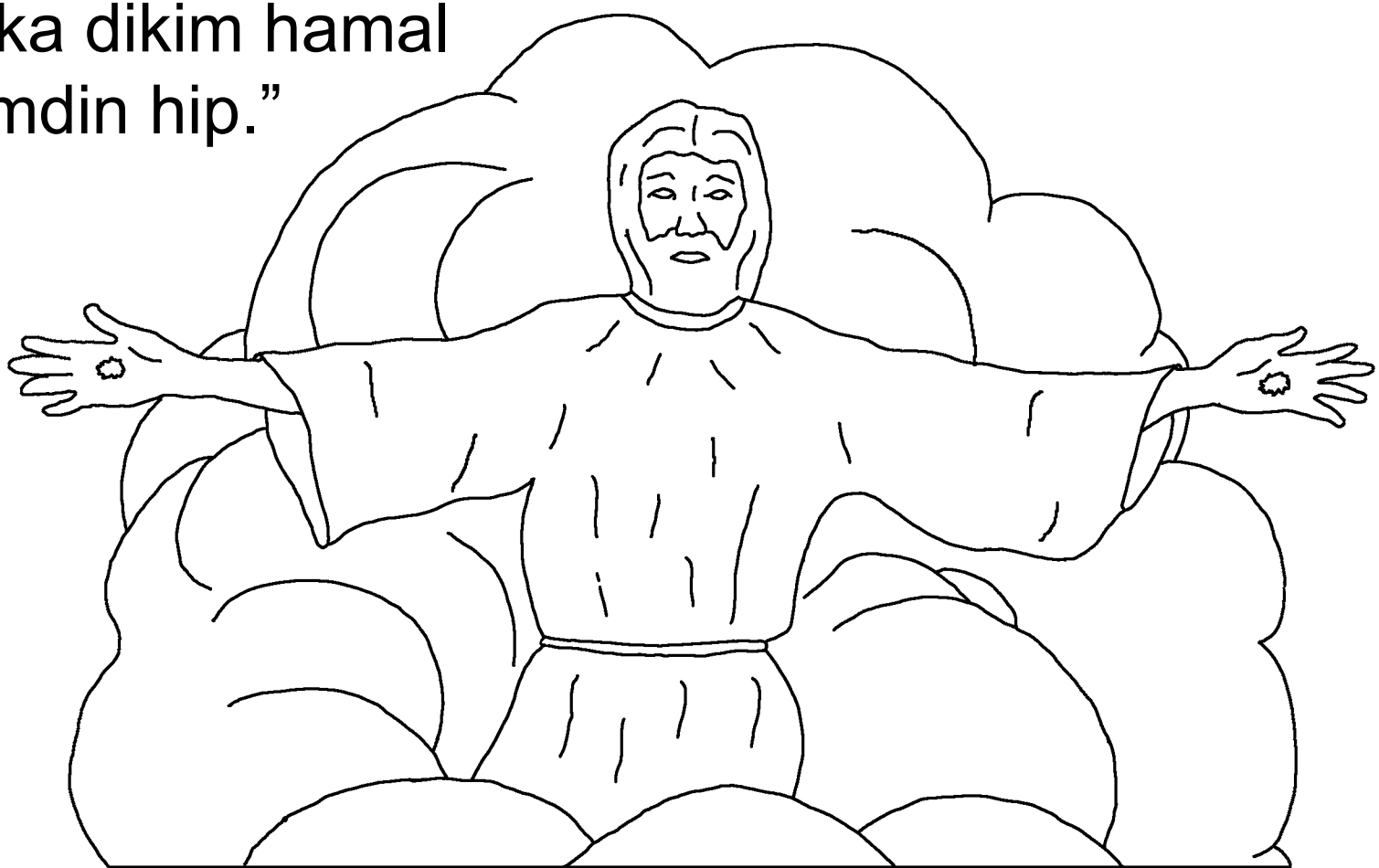

“Kirekam de lwan srëmkam, Ëe molyë kirekam emsa gubiridananam. Kimë kïtak hohle gulzim'ik, dekam asa etan lwa halzal– emsa dikim zëwe dep kwang guludahan hapye, apdekam dikim emsa zëwe golëlowehe gwen hap.”

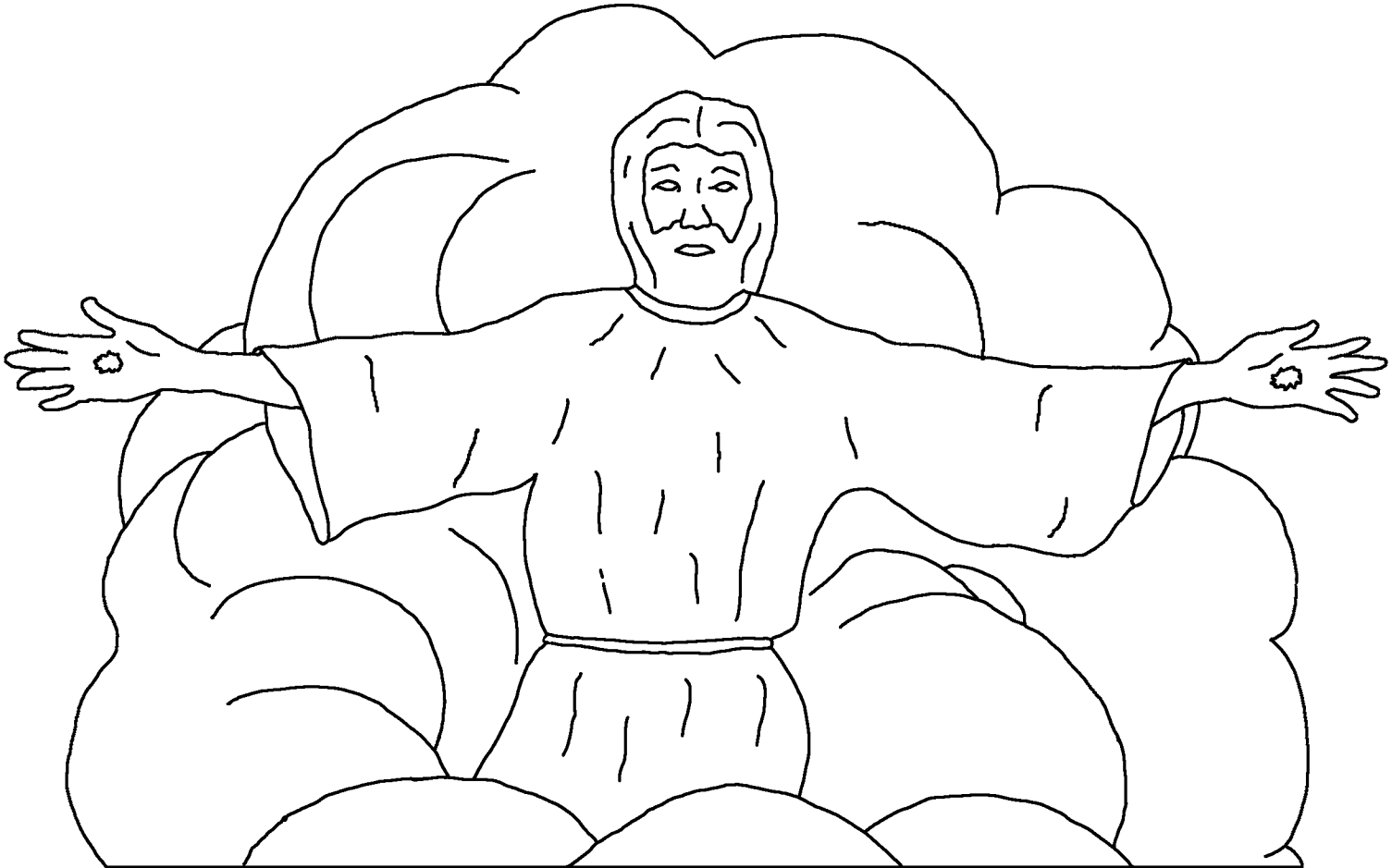

Ëe an Yohanis. Nen Kristus hon de ang ta gwen wenya apdekam kareksae oltowe gwenan. Sap sa nësa kire hap karek da gwibir,

sap nen anakare enlala nabane lowehe gwenan, “Nen mese



Kristus mo ïrïk gïnnïk bïtï gwek, zep ki nësa neibirida gwe'an.”

Asa zep hëndep lang tekna Patmos san dep hiri dak, sap ëe ama Alap onakore Yesus hup de ol dawemsa gol halada gwek.



Dekam zep ki hëndep Alap mo Enhona asa bi gweblaka, hëndep dekam zebë eiwa de makan ngatan zi mo langnak hatak. Zao zebë teipsïn tangan zi hip de komal tumna akesek, hen Teipsïn Tangan Zini Alap Zëna zëwe nikin'inka.

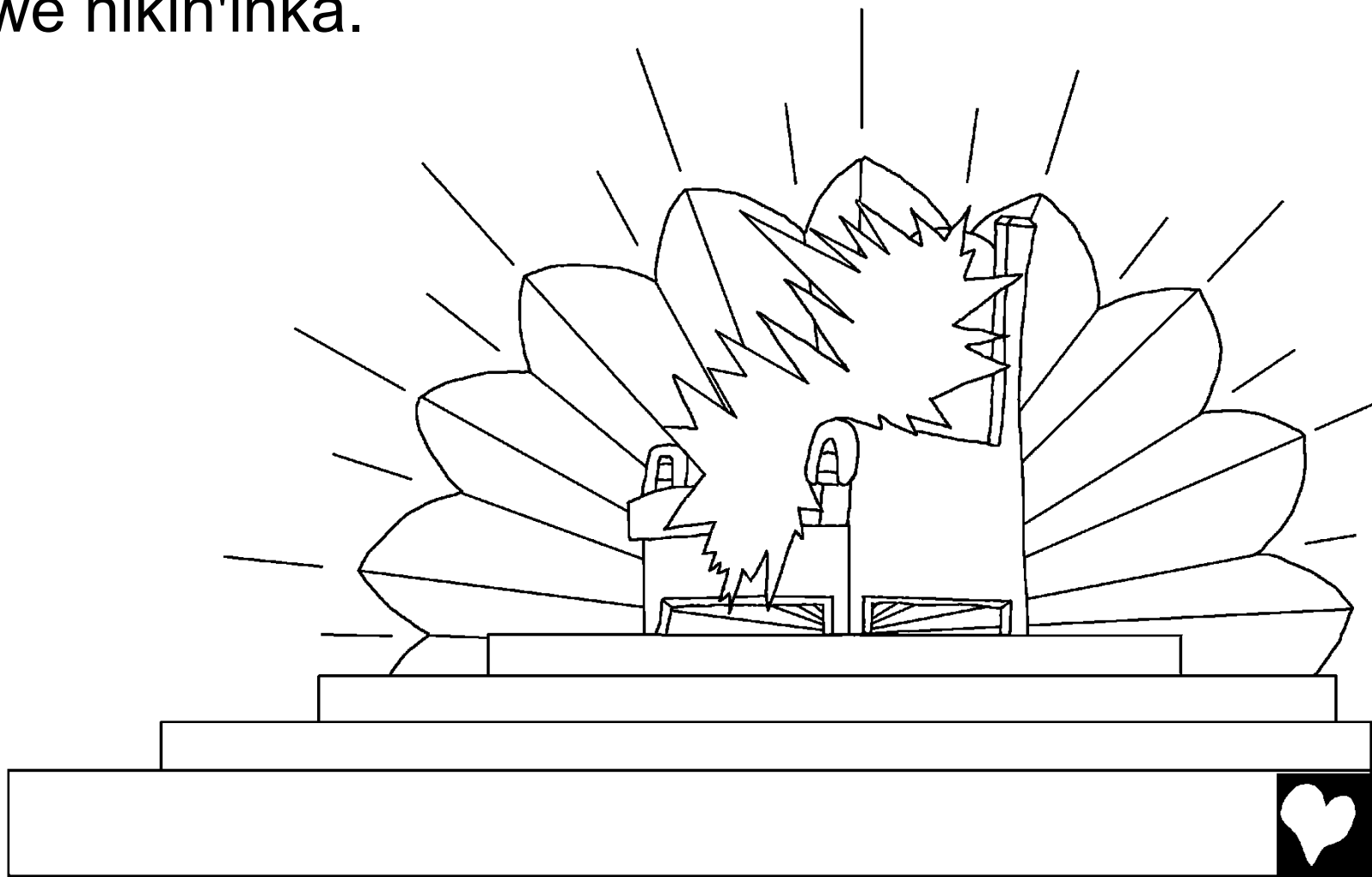

Ki zebë etan salbiridak– tïngare zini hen tïngare otweranna– sap nglïnak dena, okamanak dena, hi mwanak dena, hen juwen zi mo langnak dena, hëndep kïtak tangan.

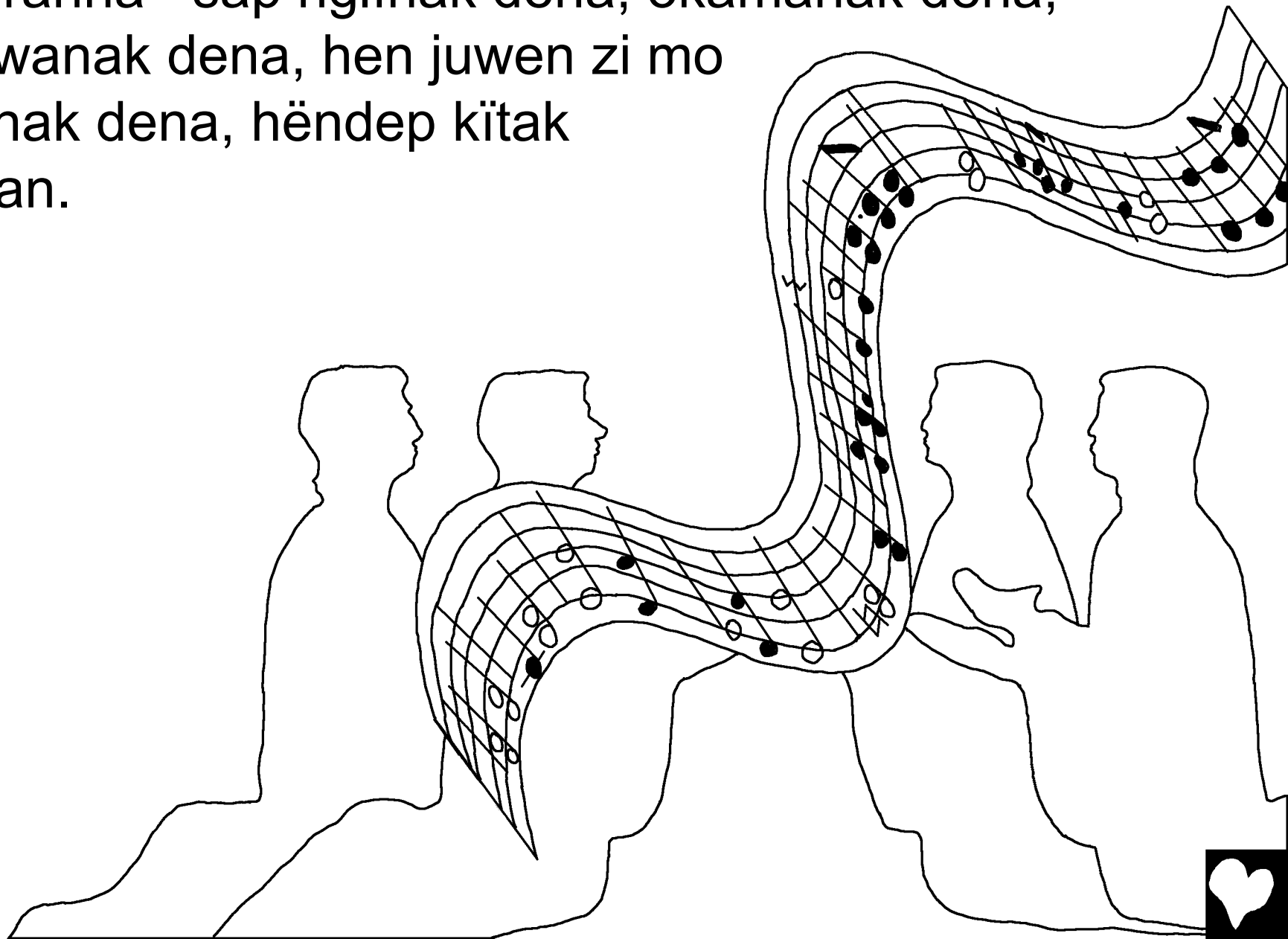

Zen tërya anakan da'ak: “Teipsïn Tangan Zini Alap hen Domba Tane zem in han dikire tïngan zëno nik mo bosena boltere noso gwizimk, hen blikip neisïk gwizimk. Dikire tïngan teip nososuk gwek, hen dikire tïngare sosonna Zëbon nebon hëndep denaban lwa gwek!”

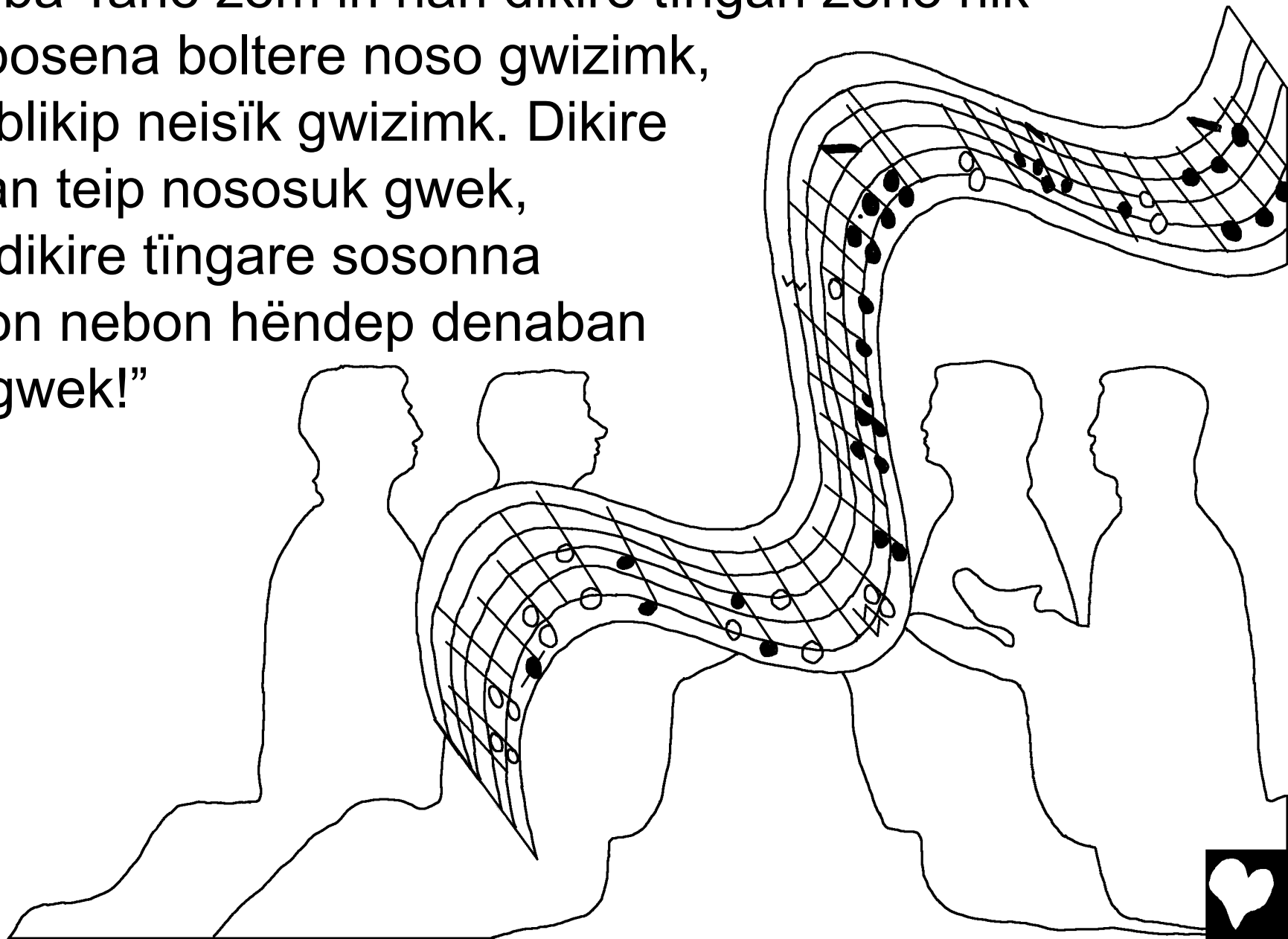

Ki zebë hwëna ë lalak yawala insa hla tak– kim ngatan zi mo lang nakon ati gwe ine'an zaka, Alap zëre onakon. Zen Yerusalem ëse. Desa Alap Zën hamal taka– zao de Zën zi niban golëlowehe gwen hap. Zep dawemkam wër tyasïkï– san de we ësesa de weir gulsunnu kiye.

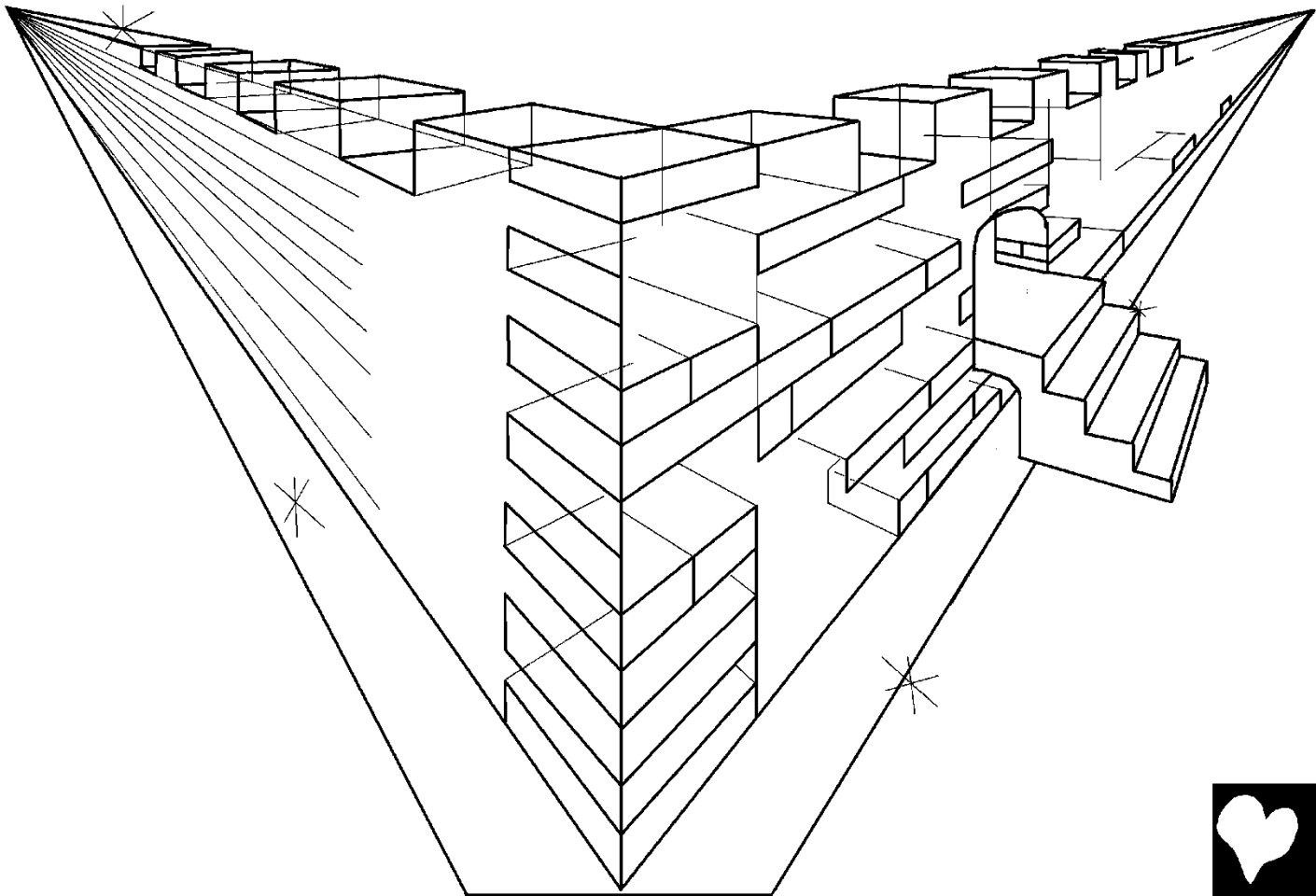

Ki zebë hwëna ola sak– Alap mo komal tum alpna in kon kim mam enkam ëgu anek, “Alap angkam apdekam zi niban golëlowe he'ara. Zën sa tïngare zi ausuna bi gwibiridala, hen kïtak sa betek në gweblal. Zën sa golëlowehe gwera.”

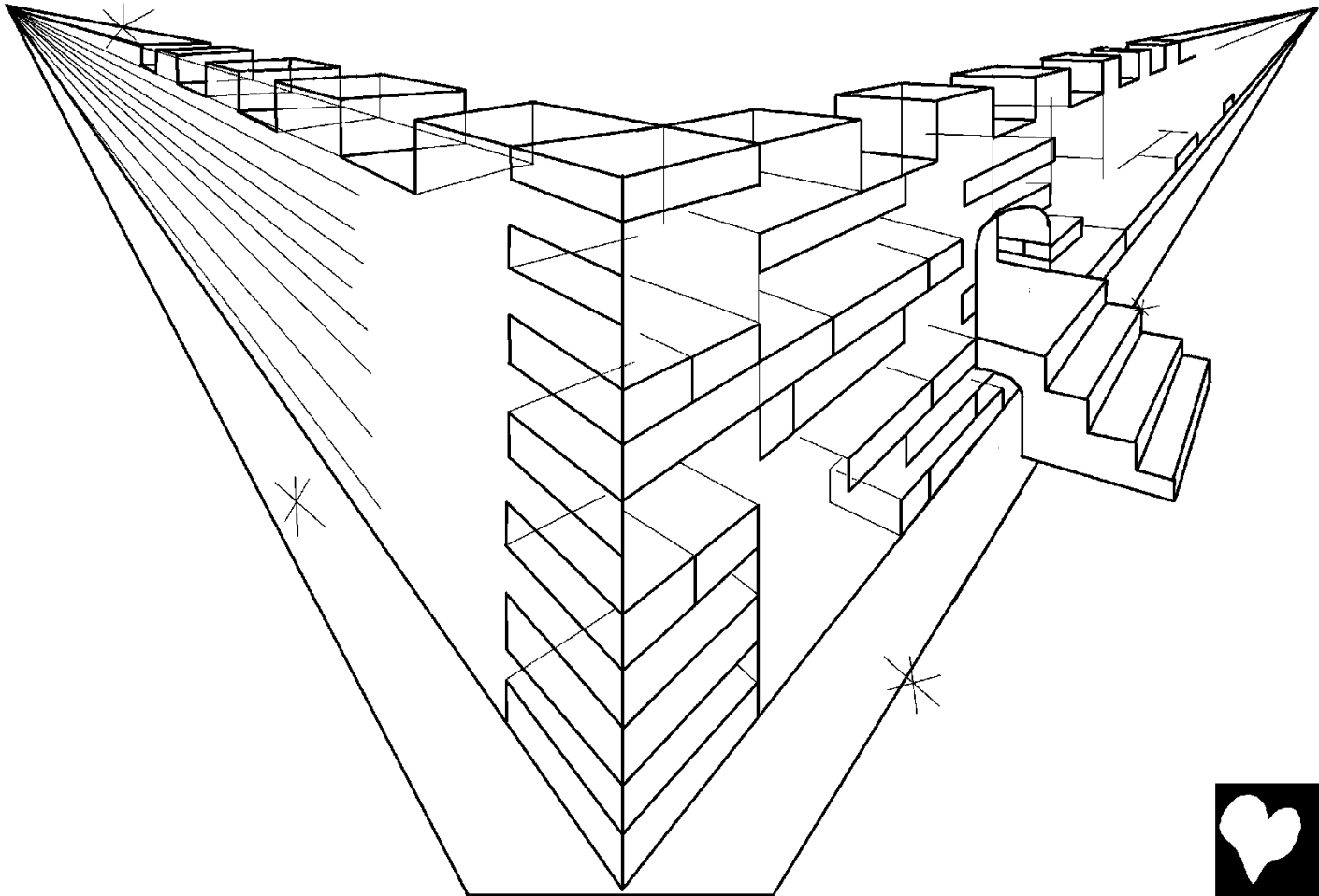

Ki zep hen Alap mo dam taha nakore zini in ëna iwe de weyana ap goltrëblaka. Zen hëndep de ëgwën hap de weyasa. Weyana in lalak tanganna– men kiye, kaca lalakna. Zen Alap zëre mo komal tum nakon tine gwenan– men zëwe Zëna Domba Tane zem in han inikin gwendake.

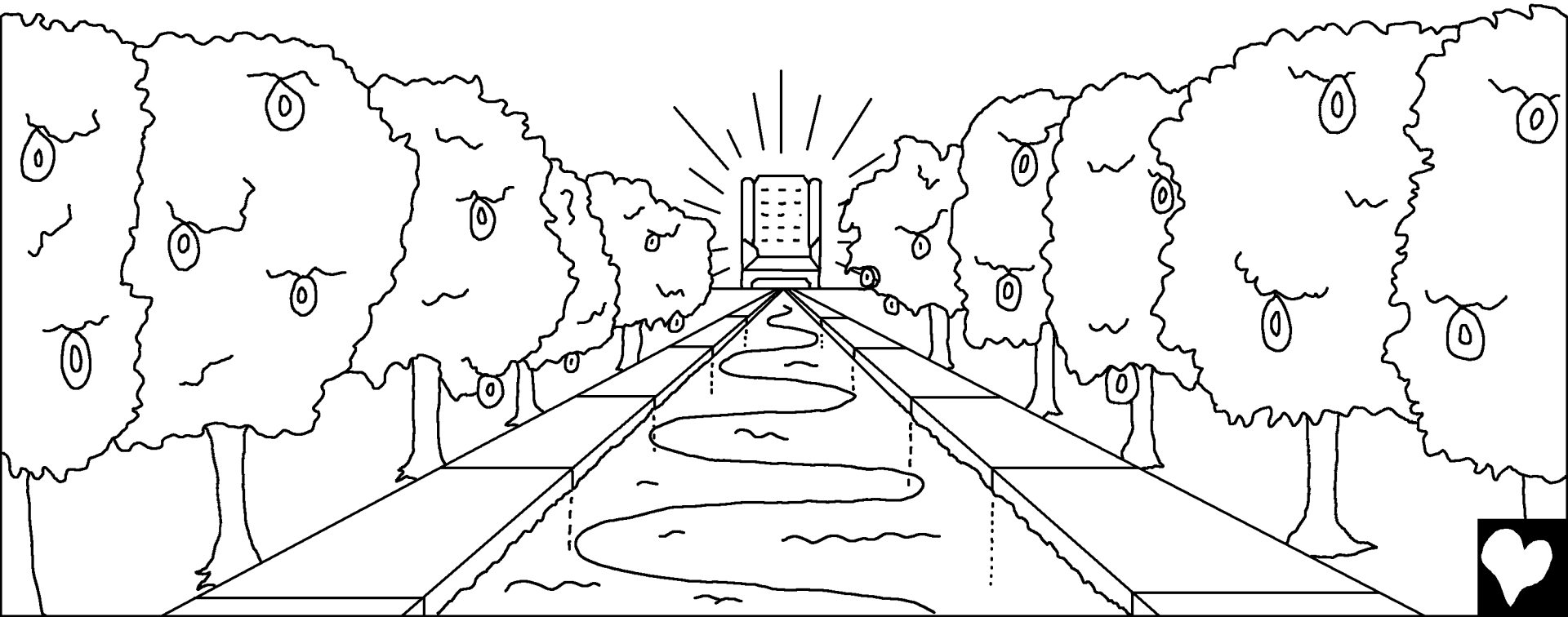

Ënа iwe yakla naban ben naban ba hap de zïn hïp? Sap zëwe Alap Zën Domba Tane zem in han sërkam ngatan ë gwenda.

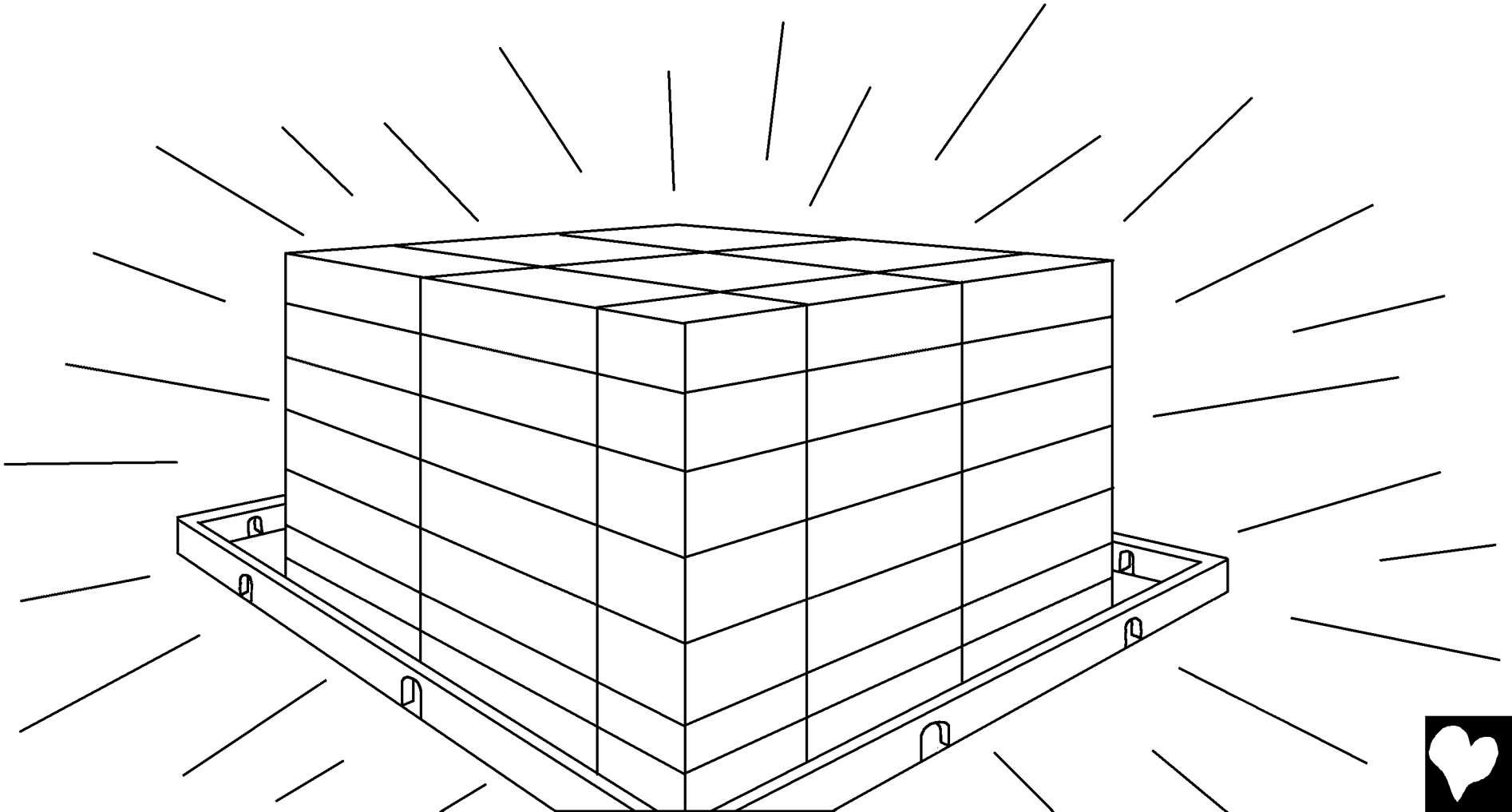

Hwëna enlala karek-karek zini, hen men zen
kirekam-kirekam karekna nurensïk gwenan, hen boton
tam wenya, zen molya tangan ëna
iwe bïtï gwek. Diki men
zëno mae mo bosem-sesa
ale dabir-zimk Domba
Tane mo ëngaya gwen
hap de zi mo bosemse
nabare bukunak,
zen zen en sa
bïtï gwer.

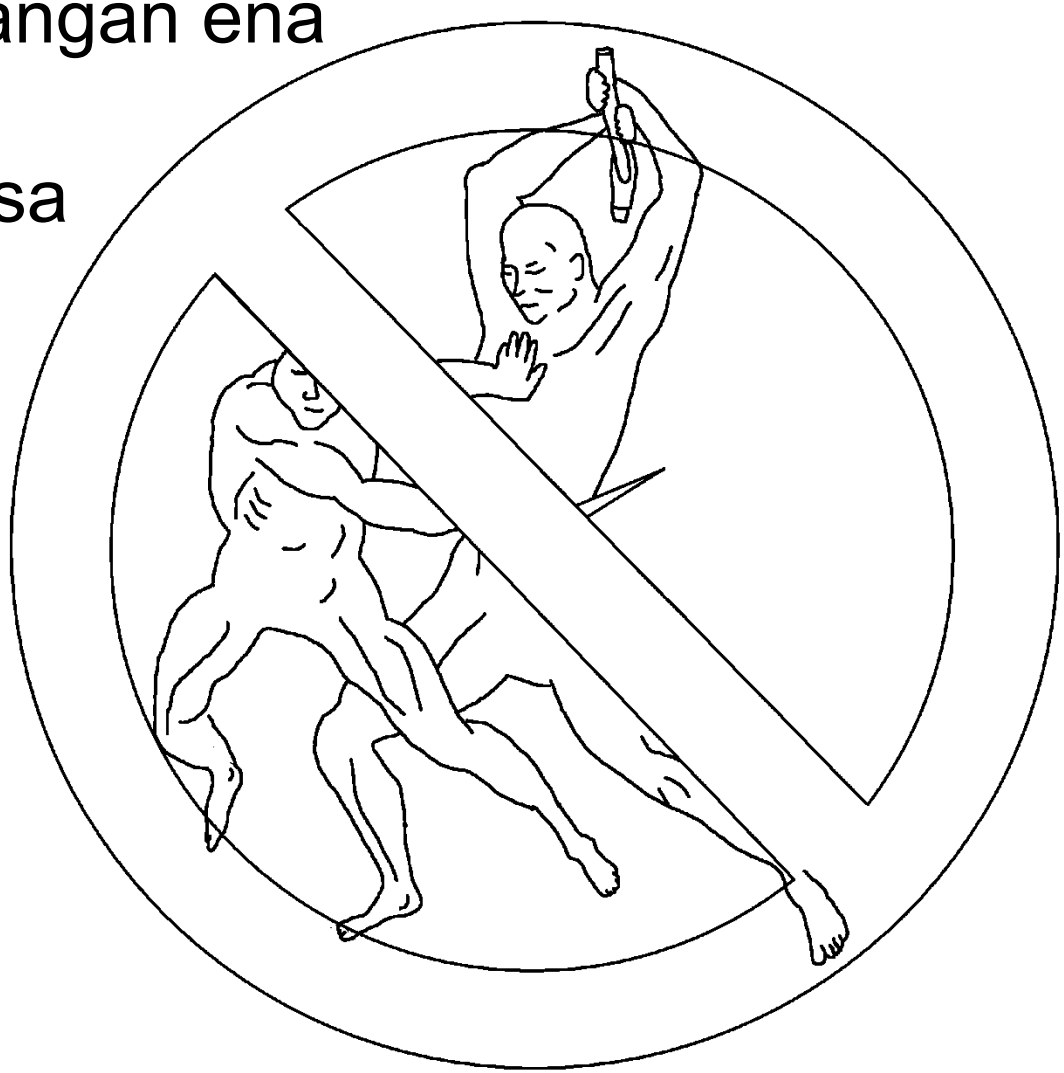

“Zen sa zëno mae mo nwe go-hona ngan tasibir-zimdi. Dekam molya etan juwenna hla nuk. Go naban enlwan naban hen sang-sangna dekam etan hom– zëbon mae onakye. Sap ëpba lowe henna in mes jek-jak gwek.”



Alap mo husus gwibinni bëjen ëna iwe etan jowen, sap Zen dekon sa Zëna Domba Tane zem in han zerïrïk gïl gwera. Zëwe de zini Alap en hon sa lowehe gwer. Zen sa Alap mo nwe-masena kara da gweblal, hen Alap sa zëre mo bosena zëno mae mo mirenak ale tabir-zimdi.



Ki zebë hwëna juwenkam men zen teingir gwe guk desa hlauludak– sap bose nabare wenya hen bose srëm wenya. Zen Alap mo dang gwën nakon ëzau'uk. Alap mo dam taha nakore zini dekam zep bukuna kwala-kla dabik– men zëwe zi mo auhu-kamanak de syal gwibinni ale nul gwekke. Aha bukuna hen man kwala nosok, zen hëndep de ëngaya gwen hap de wenyik mo bosemse nabare bukusa.

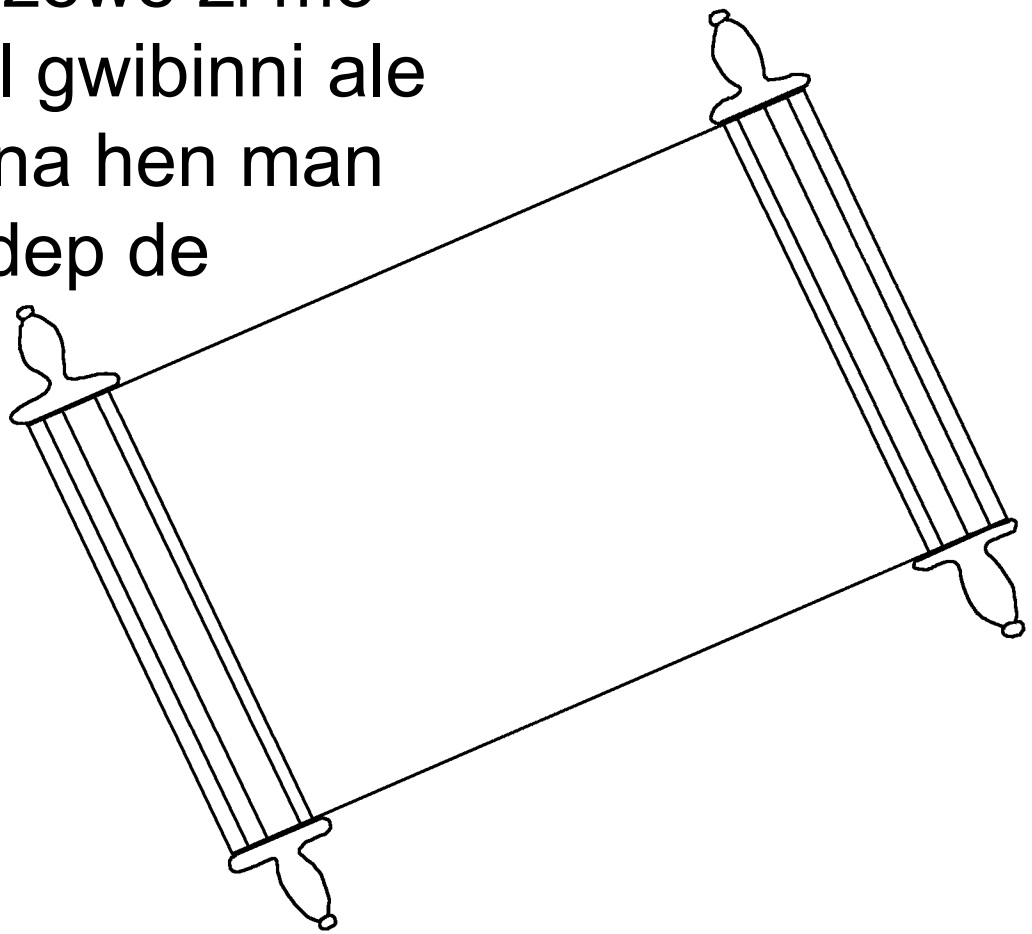

Alap ki zep klis gu'unka. Men kire enkam zëre mae mo syal gwibinni bukunak iwe lwak, kire enkam zep klis gulku. Zini men zëno mae mo bosem-sesa ale dabir-zim srëm gwek hëndep de ëngaya gwen hap de wenyik mo bosemse nabare bukunak, desa hen man syauk blana iwe yal nulsek.

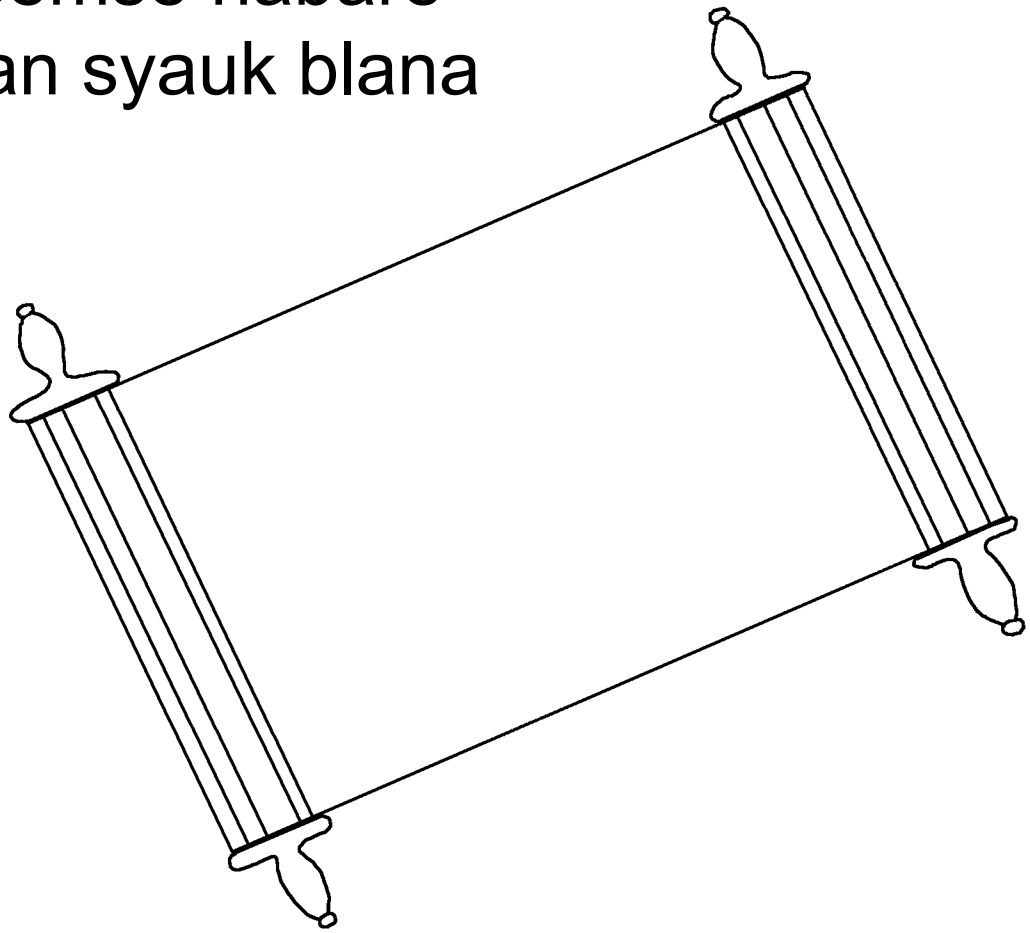

Alap mo Enhona man gu'ura, “Alap mo Domba Tanena in dikire nabakam hatak!” Tïngan men zen ansa ësane gwenan, dikire hen anakan ëguk, “In eiwa, dikire nabakam hatak!”

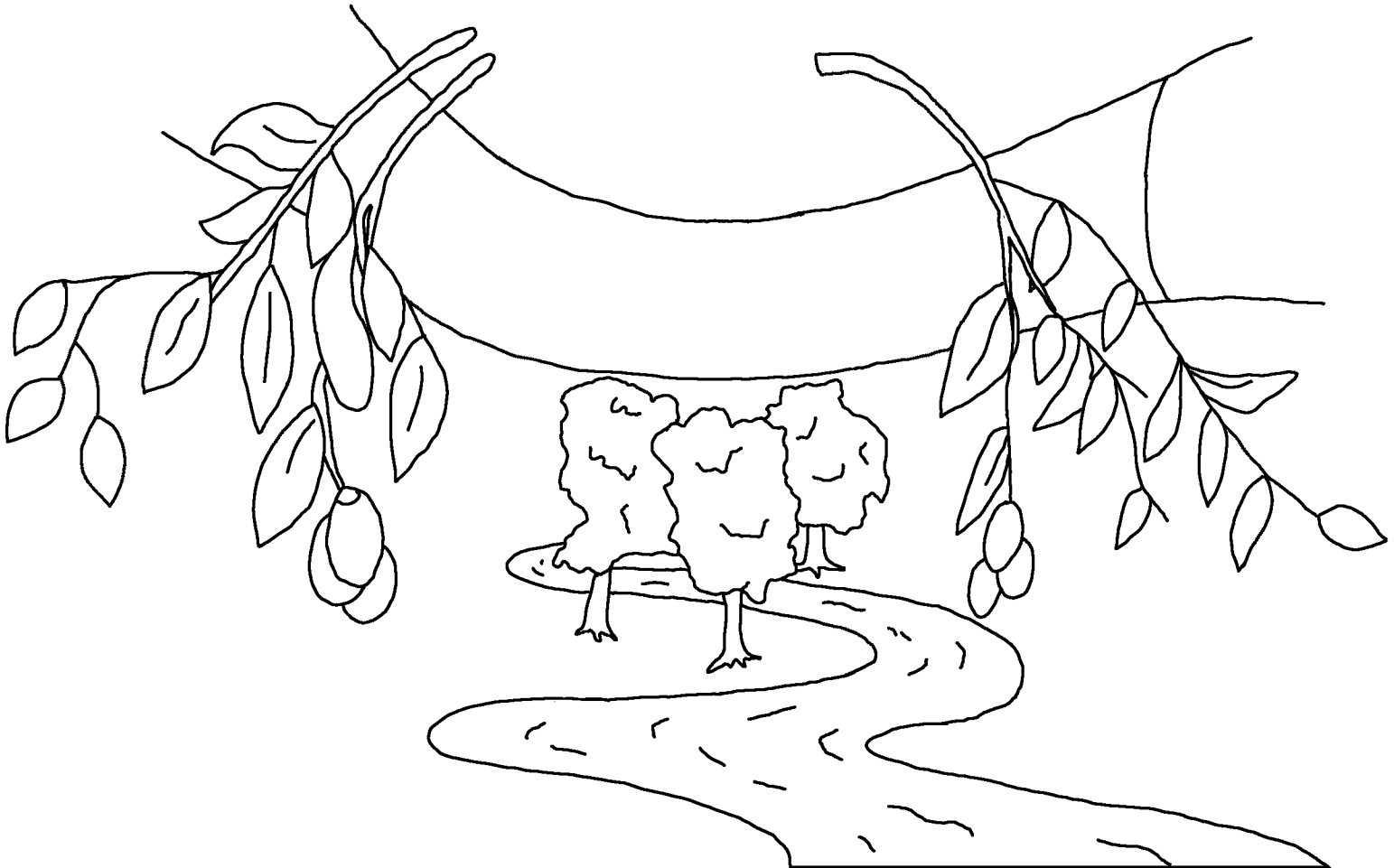

Domba Tanena in sa deban mae golëlowehe gwera– san de we wal zeban de golgwë gwenna kiye. Sap Yesus Zën gubirida'ara, “Men zen ëho-hole gwe'an, emki Abon onak yaïng gwezan. Sap esa totoresa ëngaya gwen hap de hona ansa ulin– ba maesa de syal gwibin srëmkam!”

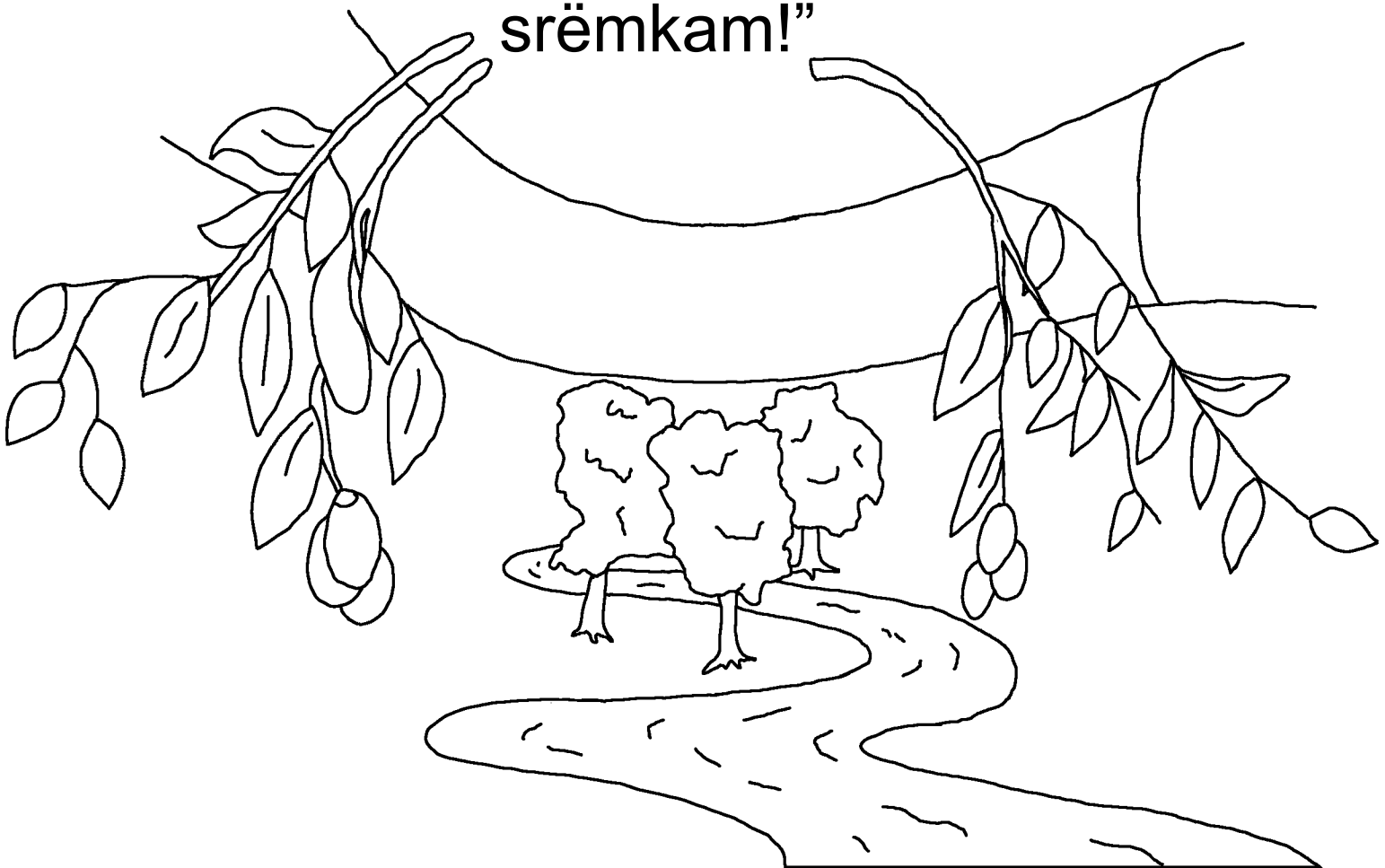

Alap man
okamanak de zisi
sërkam kwasang gwibirida gweka,
hëndep zep zëre mo Tane aha-erena
zer sonezimki– dekakim tïngan men
zen Desa daïblï gwebla'ak hëndep
denaban juwe srëm gwek, hwëna
hëndep de ëngaya gwen hap
denaka sa hla nul.

60

Roma 3:23 hwëna kïtak kareksa nulin halasen gwenan, hëndep zep Alap zëre onakon mes ëlanga gwesïk hen kawesïnnïk lowehe gwenan.

Roma 6:23 Sap kareksa de gol gwenkam, dekam hwëna tïn hïp de ora san esa ang tal. Hwëna Bian Kristus Yesus hun de zeraha-en gwenkam, dekam Alap hëndep de gwën hap dena totoresa nëbe mae hap gol gwizimnira.

Ibrani 9:27 Sap Alap mes tïngare zini nësa anakan gubiridaka, “Zen aha-rok'nen sa juwe gwer, ki asa hwëna klis gul.”

Efesus 2:8,9 Zep nen mese Alap mo kwasang-kwasang nakon ëngaya gwek– in kime Yesussu laïblïblakke. Nëre mae mo syala kon home ëngaya gwe'an. Zen Alap totoresa nëp gol gwizim'ira. Nen home mae ba maena syal eibik– dekam de ëngaya gwen hap denaye. Zep toton nara dep?– bola-bola gwenna.

Roma 10:9,10 Sap em de ere mo enho nakore taïblïblanna insa zi mo inik anakan kira gunnu, “Yesus Zen ano Teipsïnnï,” hen enho nakon de anakan taïblïblanna, “Desa eiwa mes Alap tïn nïkon ngaya taka,” ki em hen esa ngaya gwera. Sap em de enho nakon taïblïblankam, dekam em mese Alap mo nwenak dakastïlïda. Hen ere mo taïblïblanna insa de zi mo inik kira gunnu, dekam em mese ngaya gwenda.

Yohanis 3:16,17 Alap man okamanak de zisi sërkam kwasang gwibirida gweka, hëndep zep zëre mo Tane aha-erena zer sonezimki– dekakim tïngan men zen Desa daïblï gwebla'ak hëndep denaban juwe srëm gwek, hwëna hëndep de ëngaya gwen hap denaka sa hla nul.
Alap zëre mo Tanena in nësa de karek tabin hip hom zer soneka, hwëna dekam de Zëbon onakon nësa ngaya tabin hip.

1 Yohanis 5:11-13 Hwëna Alap sap mes anakan eiwa de gul gwizimki, “Ëre mo Tane naban de zeraha-en gwen wenya kip, Ëe mesë hëndep de ëngaya gwen hap dena golzimk.” Men zen Tane zemka taïblïblankam nëraha-en gwe'an, zen mes hëndep de ëngaya gwen hap dena nulin. Hwëna men zen nëraha-en gwe srëm gwe'an, zen hom nul in'in. Em in zen kirekam laïblïblak, ëe in zebë kire hap denaka de ebe mae hap ale gulzimdin hip dwam gwer– em dikim anakan ëtawa gwen hap, “Ëe mesë hëndep de ëngaya gwen hap dena insa ulink.”

Yohanis 14; 2 Korintus 5;
Hamal hap de ol 4, 21, 22

Storyline by: Edward D. Hughes

Illustrated by: Lazarus
and Alastair Paterson

Adapted by: Sarah S.

Orya NT (ury) © 2005, Wycliffe Bible Translators, Inc. All rights reserved.

https://live.bible.is/bible/URYAOV/MAT/1

©2026 Bible for Children, Inc.
www.M1914.org www.bibleforchildren.org