www.BibleForChildren.org

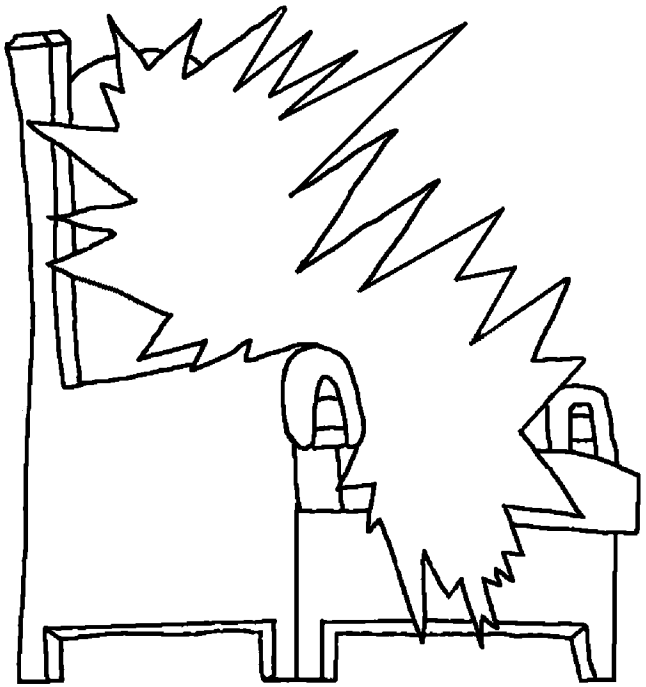

ยอน 14

ทาเน เยซู ก็ ไล ลูกนอง ออ คือเน วัล “ครอ ระ แป เจือ เอาซาง ดาย เจ็นนัน ก็ ครอ ระ เจือ เอิญ วัล
ตี เอิญ บัก และ พระ แป เริล ออ เน
ก็ อำ นเจิก อำ ตุกใจ เตาะ ตี เอิญ เริล เจิง เอา ออ เน
ก็ เอิญ เริล เตียม ตี อน แป
ตัก เจิง เอา เอิญ มี ตี อุ
ดก ซีเละ . . .

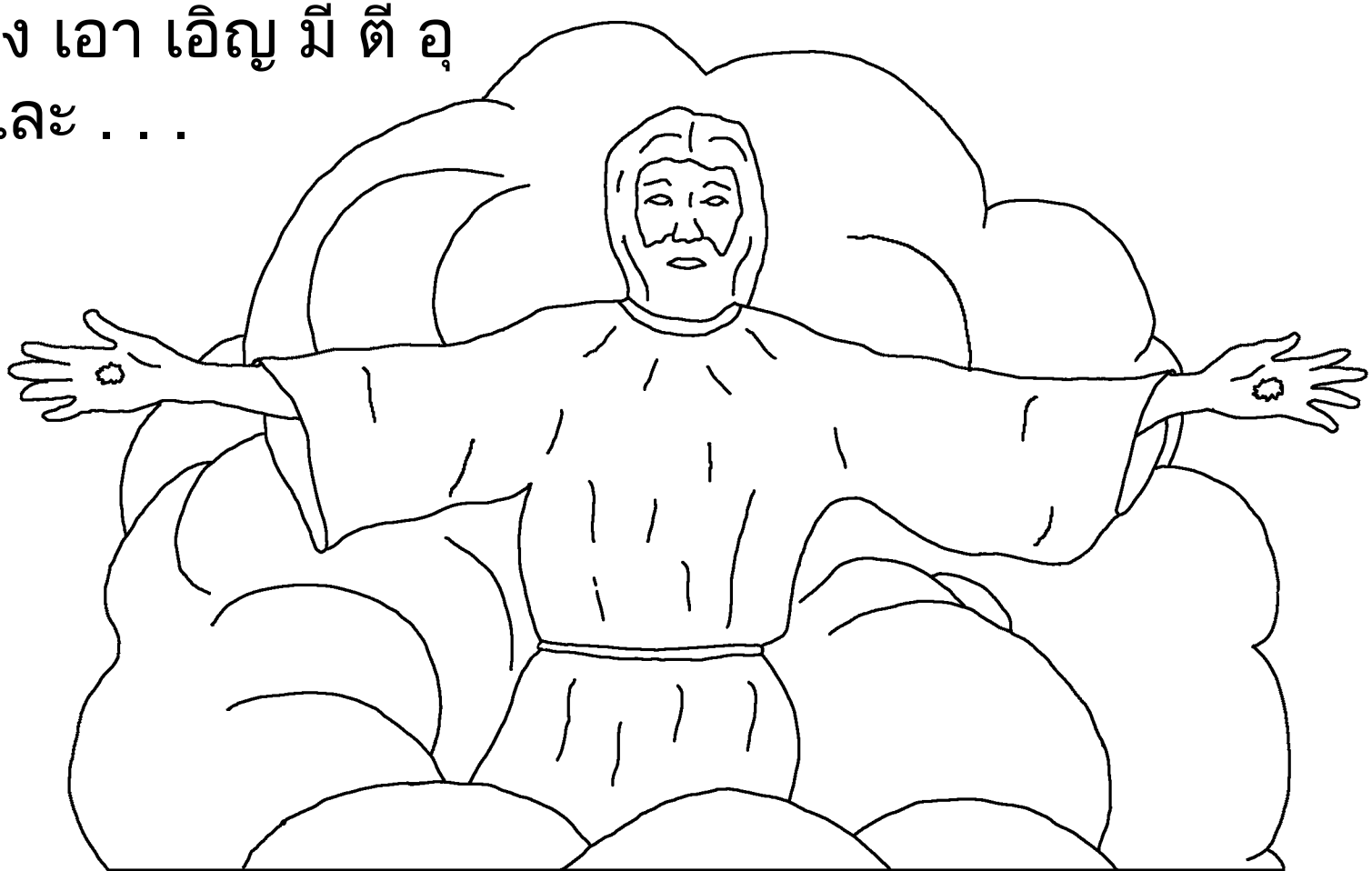

. . . กัน ไอ มี เอิญ ก็ ไอ มี จบ ไล แป เค็ย มี ดาย
เอิญ ไอ มี จุ แป เตาะ ปัง ดาย แลว เอิญ เตียม ตี เลียบลอย
แลว เอิญ ก็ ลบ วัล โตะ ฮับ เอิด แป เริล อุ เคิบ ออ ตัก วาง
นทึห นัน เพือ ระ แอ กุญ อุ เลิม เคิบ นอย
เอิญ อุ ตัก นเดย แป ก็ อุ ตัก นัน เลิม

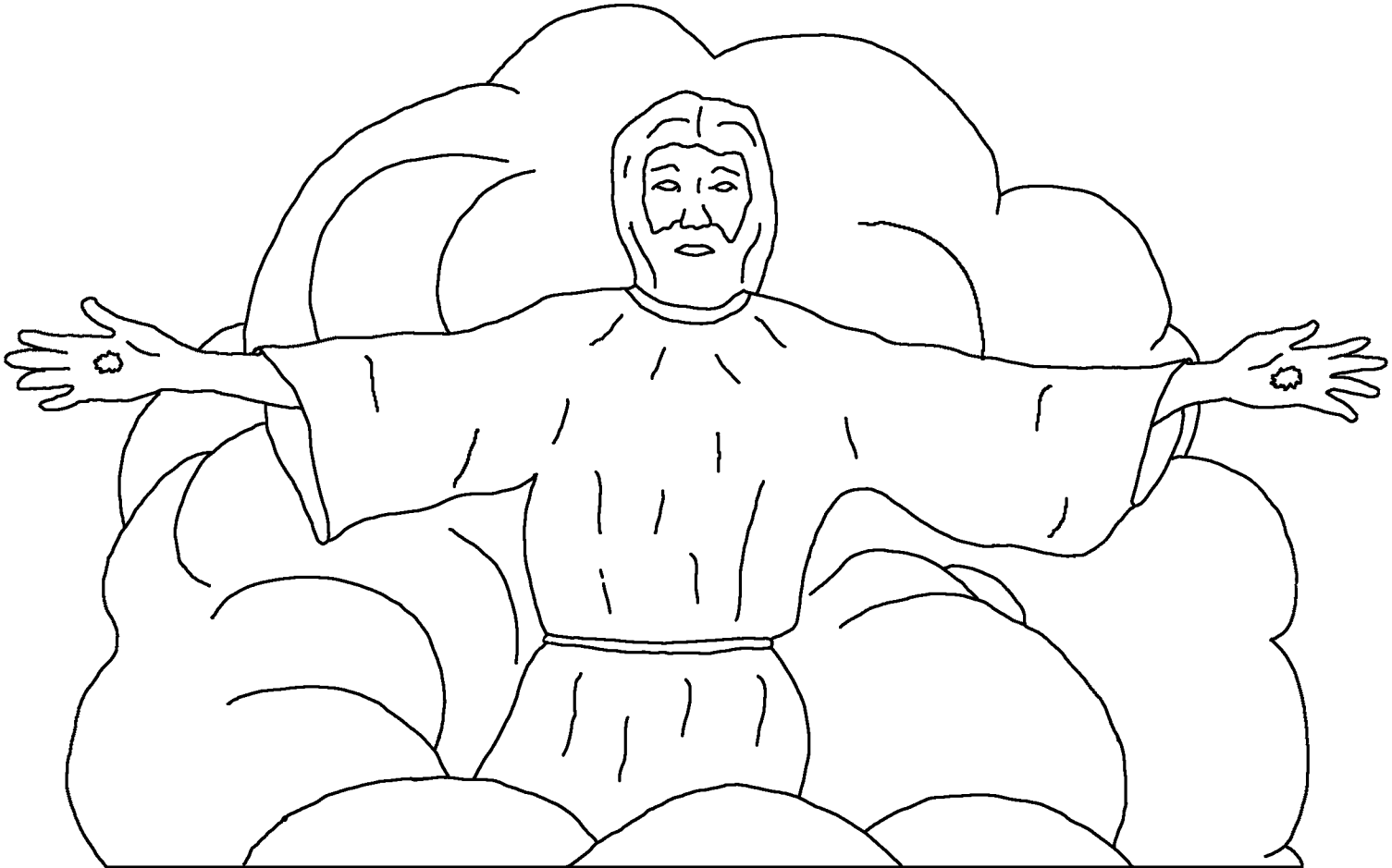

เอิญ ซือ ตัก ยอน ดาย เอิญ เป็น ควน นไจ คอง แป มด จู
ล็อง จู นัง มานะ เน แอ อด ตุก อด ญาก เลิม
ก็ ญอน แอ เป็น ครำ เยซู นัน

ตี อัห เติล ระ เอิญ ตัก เกาะ
ปัดทะมอด เน ก็ ญอน เอิญ



ไล แญง เอาซาง ญอน
เอิญ ไล เลือง เยซู นัน

ท็อบ เอิญ เม็จ นเซิง นัน งกรอ เอิญ แลว
ซีมาล เอาซาง ก็ จำใจ เอิญ
ระ เอิญ เม็จ ตี คุด ครึๆ ตัก ซะวัน นะ มี ตี
เป็น ตี คุด คอง พะเจายูฮัว
มี มี ล็อง นะ ต็อม อุ ตัก
ตี คุด ครึๆ นัน

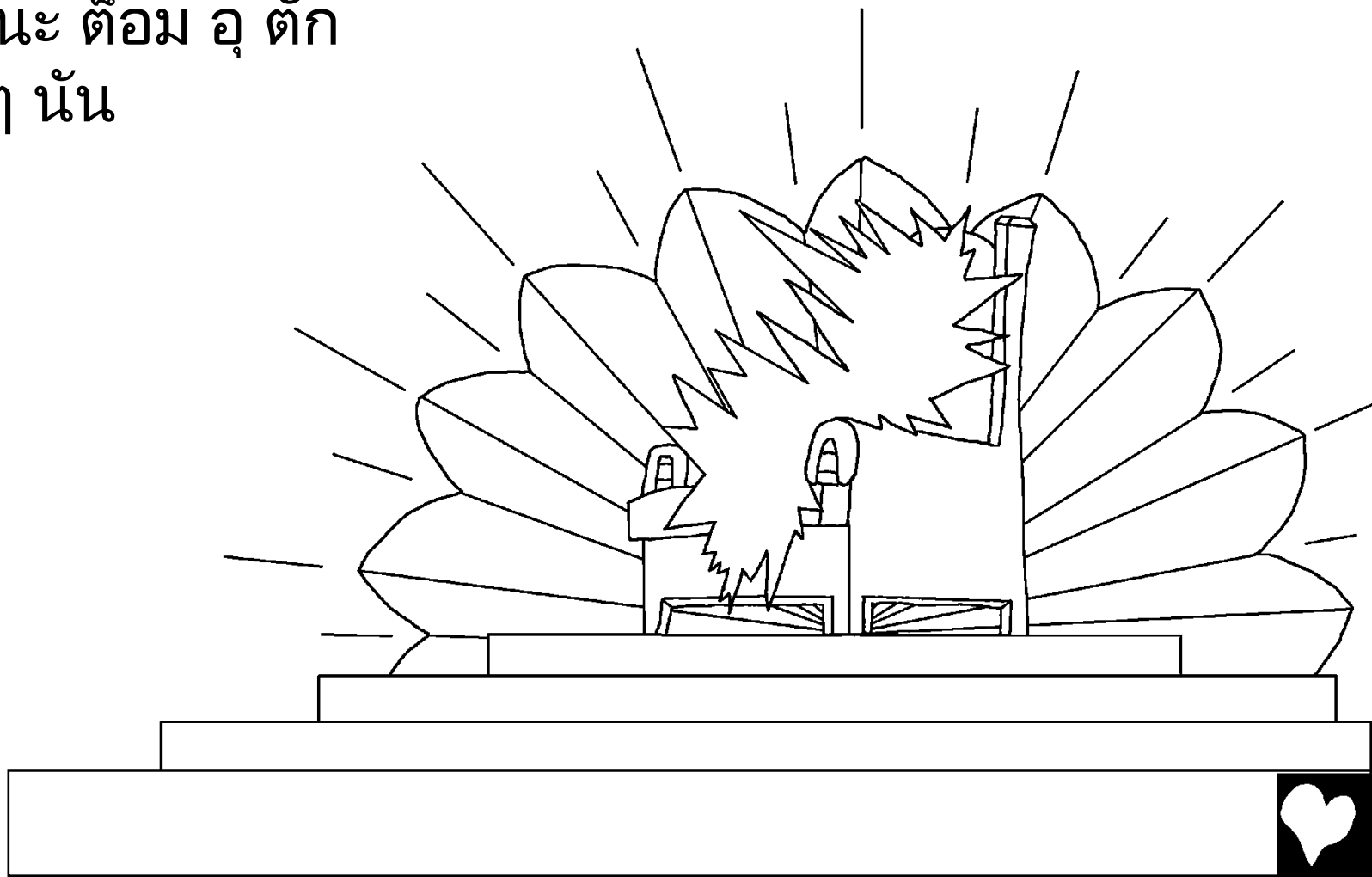

เจ็นนะ วัล เอิญ ก็ เม็จ นเซิง ครำ
เคิบ นเซิง ซะ จู มบลึ ตัก รีด อุ เน
อัห ก็ เลอะ ลอง เพลง ลือ เอาซาง อุ มด
จู ล็อง จู นัง มด ทัว ซะวัน
ทัว โลก แพนซิก ทัว นอก ทะเล
ทัว ทิง ซิก เซ็บ วัล
อัห ก็ เลอะ ลอง เพลง เลิม นอย มด
อัห อวด ลือ ควัน
แกะ เคิบ เอา ล็อง
นะ ตัก คุด อุ
ตัก ตี คุด ครึ
นัน . . .

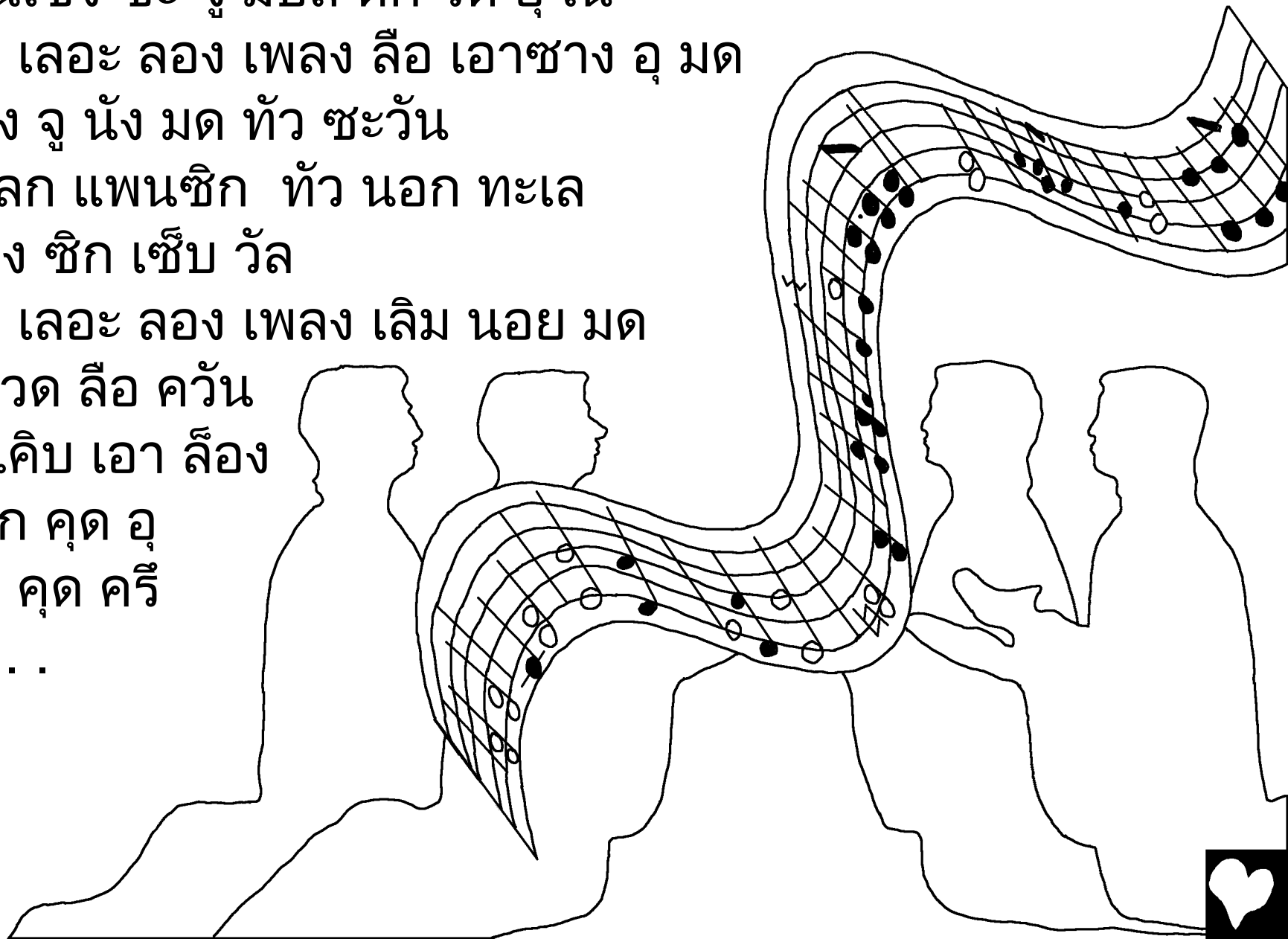

. . . อัห เลอะ ลอง เพลง ลือ ปาม คือเน “ครอ ระ ควัน แกะ เคิบ ล็อง นัน ตัก คุด อุ เคิง ตี คุด ครึ นัน
มี เกียด มี แร็ง มี อำนาด ฮัก เนอ
ครอ ระ จู มบลึ จู มบลัก เลอะ อวด
ลือ ปาม จำ นเดย จำ กวา เนอ” อัห อัง

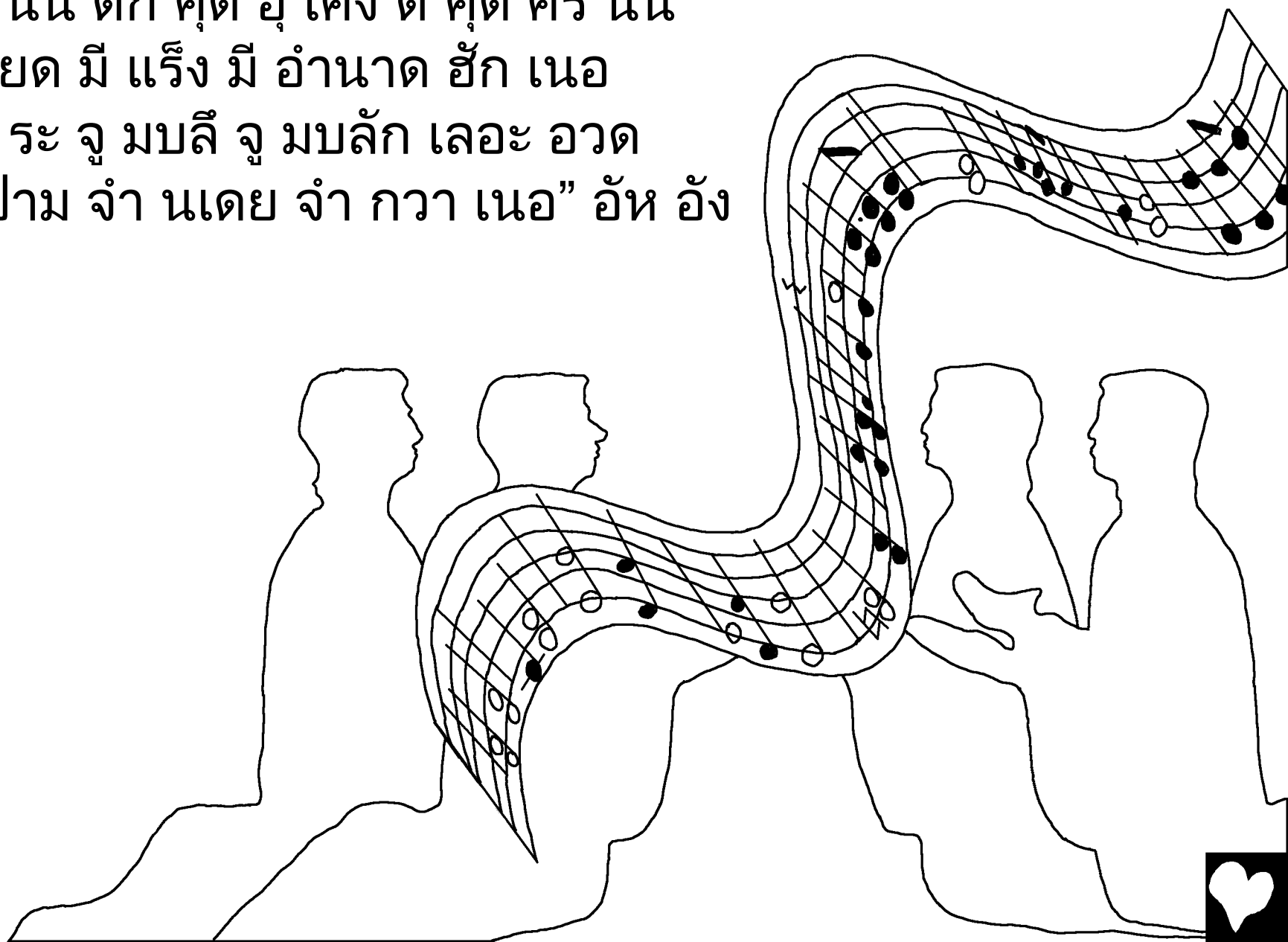

ทาเน เอิญ ก็ เม็จ เมือง แมะ คอง เอาซาง
มพลิห โตะ เจ็น วาง ทึห
เมือง เอาซาง นัน เป็น เมือง เยรูซาเล็ม แมะ
เป็น เมือง เลาะลัห ซีเละ
เลาะลัห มอก เจาซาว จึห คัว เลาะลัห เพา เจาบาว โตะ ฮับ ออ
นันอิซยา
61:10 . . .

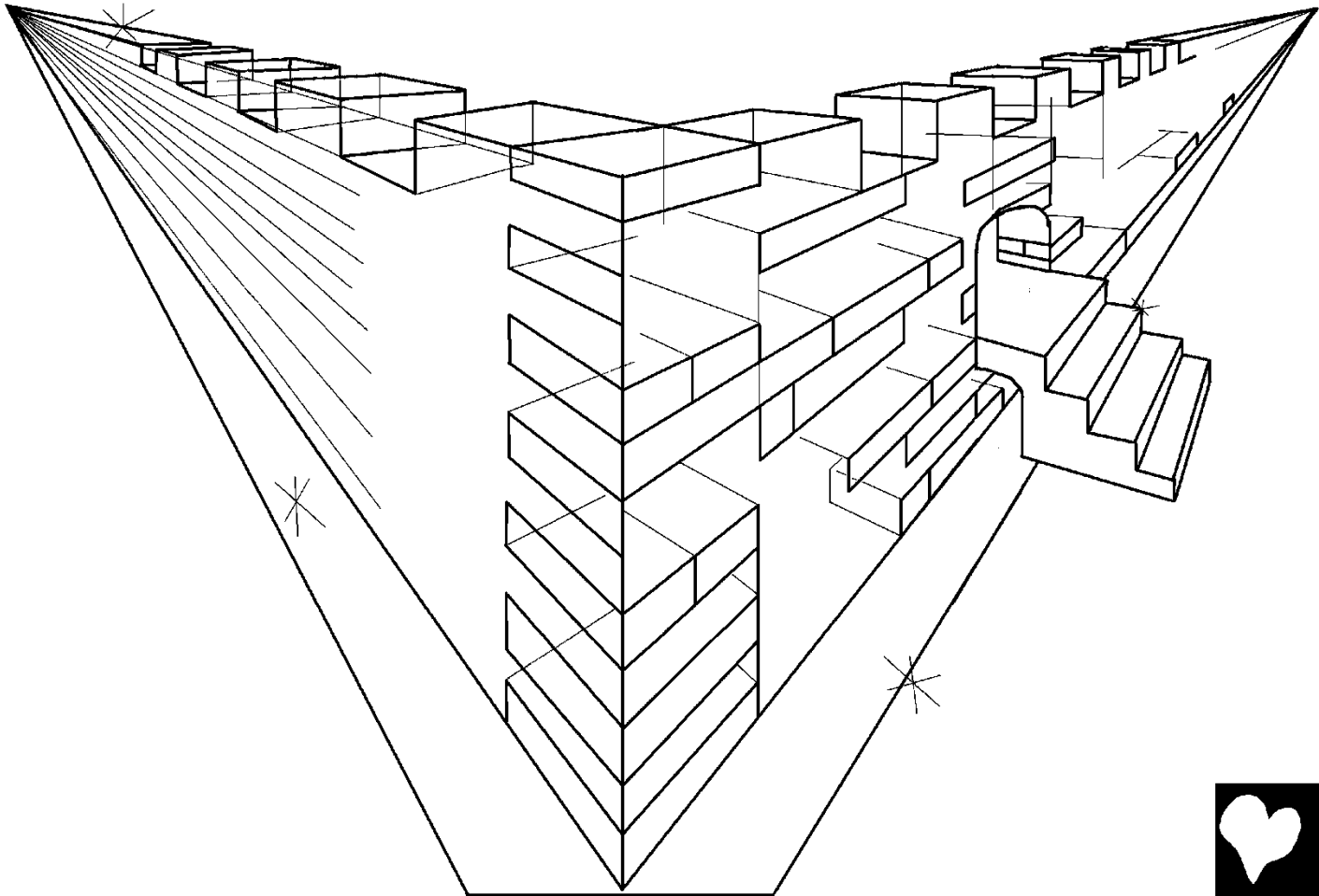

. . . เจ็นนัน เอิญ ก็ เม็จ แญง นะ
จ็อก เจ็น ตี คุด ครึ นัน คือเน “เอาซาง โตะ อุ เคิบ ครำ แลว
โตะ อุ เคิบ อัห ตลอด อัห ก็ เป็น ครำ คอง นำ แลว
นำ ก็ เป็น งกีจ็อง คอง อัห แลว

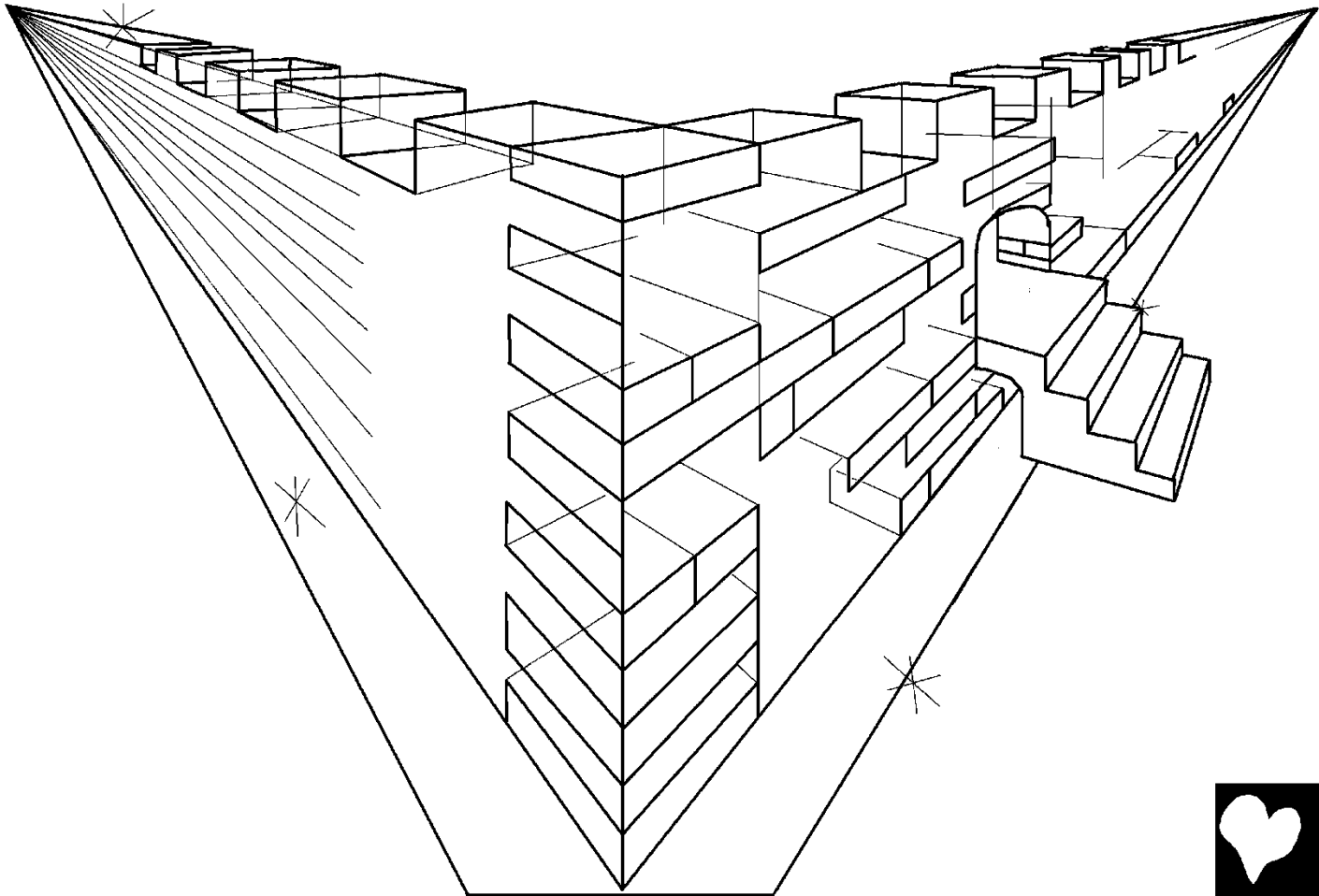

เจ็นนัน วัล
เทวาดา ล็อง นัน ก็ ระ เอิญ เม็จ นอก คอง เอาซาง
นอก นัน ก็ ไซ มอก กะจก
เป็น นอก ตี แอง ระ แอ รีด อุ ตลอด จำ นเดย จำ กวา
นอก นัน ก็ เล็ห เจ็น ตี คุด คอง เอาซาง เคิบ ควัน แกะ นัน

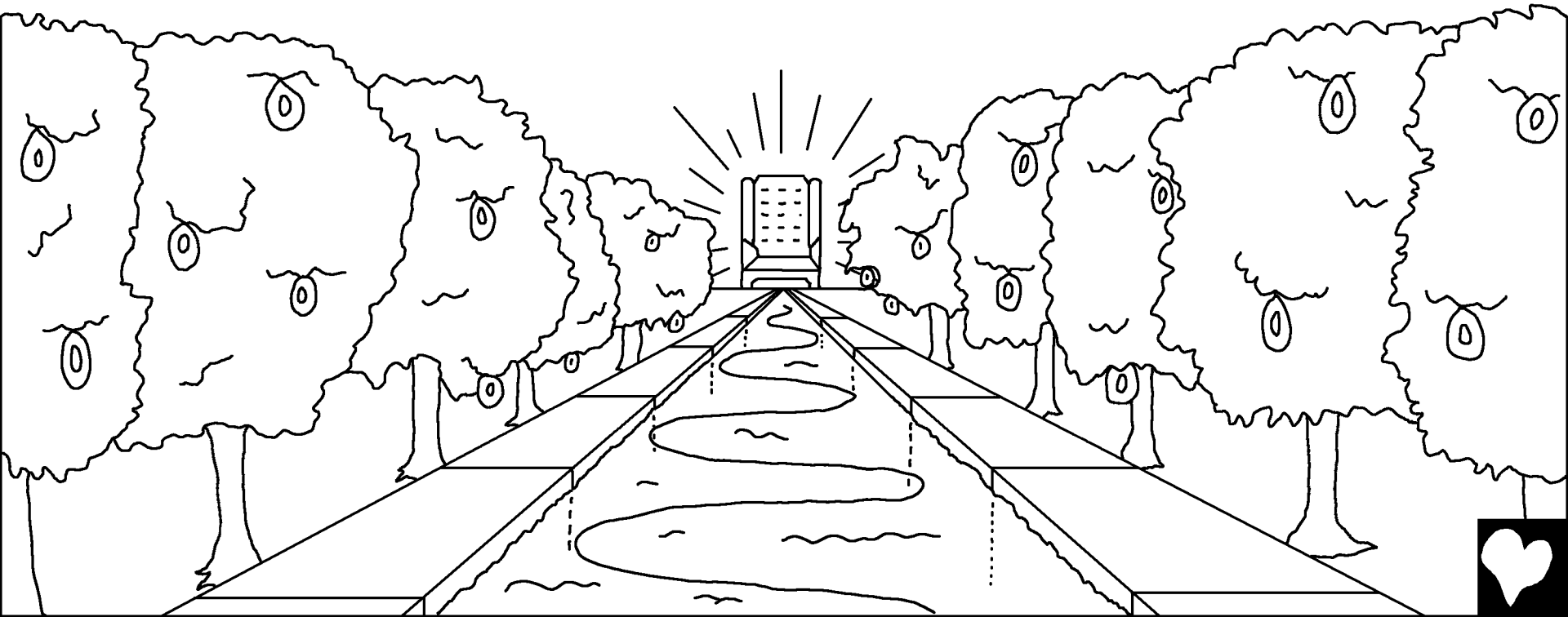

เมือง นัน ไอ มี จำเป็น มี แพละ งิ แพละ ซวัะ นโจง อุ เตาะ เพาะวา เอาซาง ก็ ทาง อุ ตัก เมือง นัน ฮัก ควัน แกะ นัน ก็ เป็น ตะเกียง ทาง ซะ ค็อย มด มอก งิ นัน

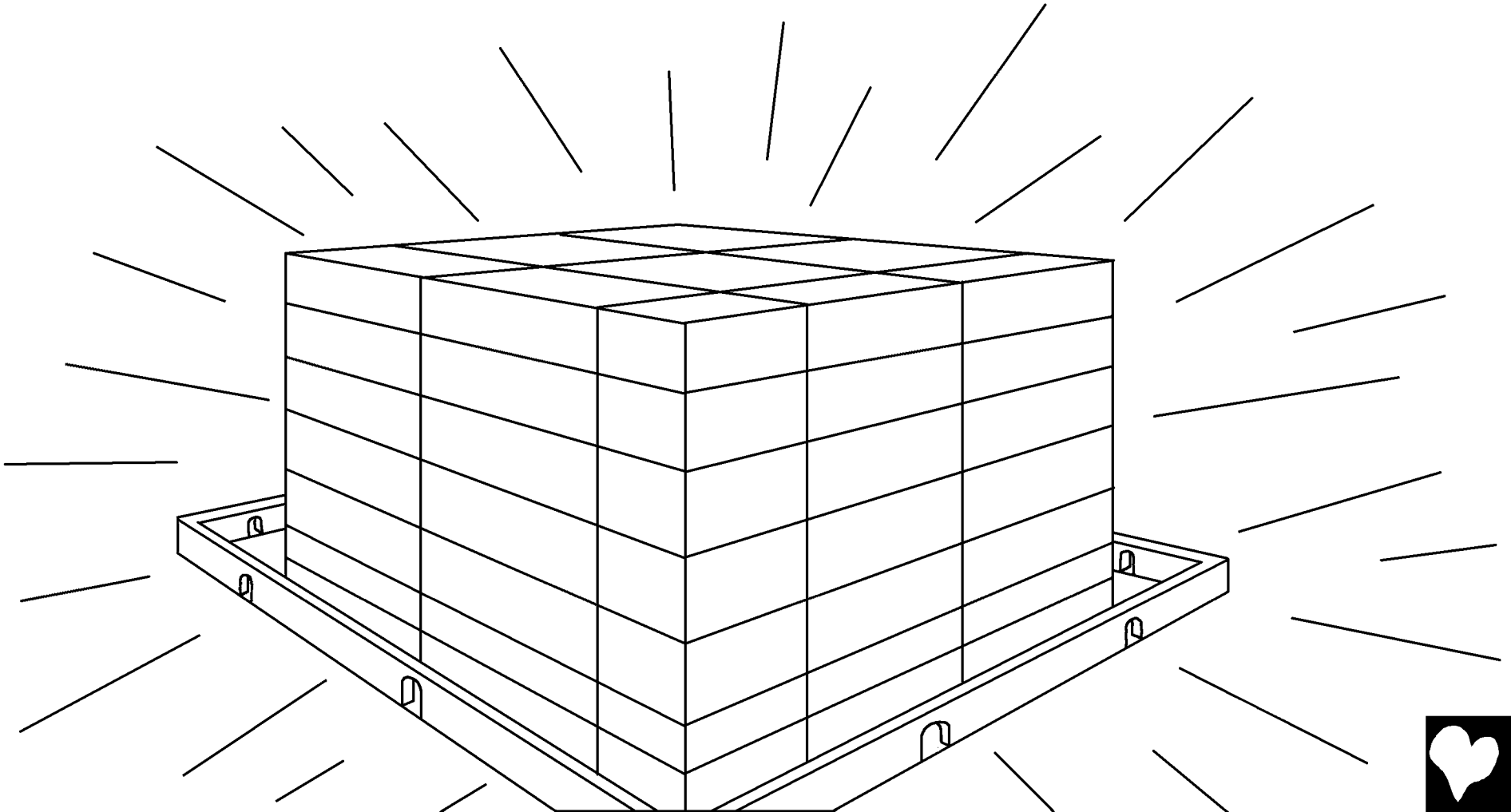

แต ครำ ตี แอง ซะ เจอะ ซะ เพอะ ไอ มี กุญ กุด เมือง นัน เตาะ
ครำ ตี ไอ มี เลาะ ก็ ไอ มี กุญ กุด เตาะ
ครำ ตี ทือ ฮูบ ทือ พะ ตี แอ ซีอุด อัง นัน
ครำ คีอู คีลม
ครำ ปึง เนๆ ไอ มี กุญ กุด
เมือง นัน เตาะ
มี แต ครำ ตี มี ซือ จด อุ
ตัก นังซือ ครำ รีด นัน
เตานะ ตี กุด กุญ



ตัก โลก แพนซิก แมะ นัน บัดนะ
เอาซาง ก็ ปีด แอ็ม พุย มัด แอ มด จู ล็อง จู นัง
เจ็นนัน ก็ ไอ มี ซีเอ เปิล ไอ มี ซีเอ เญ็ม
ไอ มี ซีเอ ตุกใจ เซียใจ วัล เตาะ
ไอ มี ซีเอ โซะ ซีวะ วัล เตาะ
เพาะวา ซะ เครม จู มบลึ
ซะ ไอ มี เลาะ จู มบลึ นัน ก็ งาล แอ็ม มด แลว
ไอ มี ควะ ซีวะ ลุห เตาะ” แญง นะ อัง



ตัก เมือง แมะ คอง เอาซาง นะ
ซะ ตี เอาซาง เกย จม งวย แลว
ก็ ไอ มี ตัก เมือง แมะ นัน วัล เตาะ ทาเน ตี คุด คอง เอาซาง
ก็ อุ ตัก นัน ตี คุด คอง เอาซาง ก็ เป็น คอง ควัน แกะ นัน
ตี คุด นัน ก็ อุ ตัก
เมือง นัน ตลอด
ครำ คอง นำ มด จู
ล็อง ก็ เลอะ ไว นำ ลือ
นำ มด ครำ คอง
เอาซาง จู ล็อง ก็
เลอะ เม็จ มัด
เอาซาง ตัก นัน
มด จู ล็อง ก็ มี ซือ
เอาซาง ติด อุ ตัก
นดัห ออ ฮัก



เจ็นนัน วัล เอิญ ก็ เม็จ ครำ จู ล็อง ตี เปิล เริล แลว
อัห เลอะ โตะ ญ็อง อุ ลัห มัด ตี คุด ครึๆ ตี พัห กวัก นัน
เป็น ครำ เปิล มด จู ล็อง เป็น ซะ แกะ
เป็น ครำ ทำมาดา เป็น ครำ เปิล ตัก นอก ทะเล
เป็น ครำ ตี อัห เทิ๊บ ตัก ซิก ก็ เลอะ โตะ มด
อัห เลอะ โตะ ญ็อง อุ ลัห มัด ตี คุด ครึ นัน มด
แลว ก็ มี นังซือ ดก เล็ม อุ ตัก นัน
นังซือ นะ อี เปิด อุ มด จู เล็ม
เป็น นังซือ ตี อัห
จด ระ ซะ ตี ครำ
เปิล นัน แอง ญาม อัห
ควะ รีด อุ นัน อีเอ เกย
แอง ซีวะ จังนัก กัห . . .

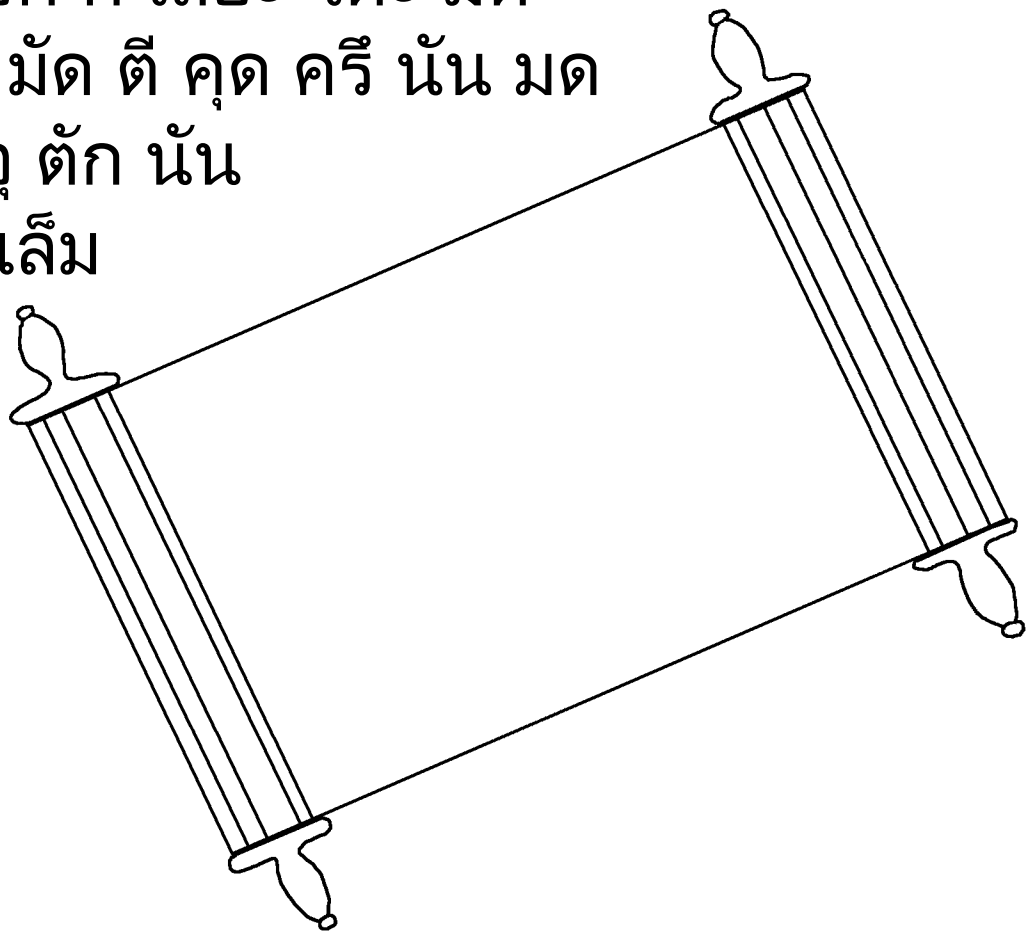

. . . อัห ก็ ตัดซิน ปึง ครำ เปิล นัน ตาม ตี อัห จด ระ ตัก นังซือ นัน อัห จด ระ ตัก นังซือ จังนัก ปึง ครำ เปิล นัน ก็ กุญ โทด ตาม นัน ทาเน ก็ มี นังซือ นะ มี เล็ม วัล
นังซือ นะ เป็น นังซือ ครำ รีด นังซือ นะ ก็ เปิด อุ เมือนนอย อีเอๆ ตัก รีด อุ จำ นเดย จำ กวา
อัห ก็ มี ซือ อุ ตัก นังซือ เล็ม นะ มด
ซำรับ ครำ ตี ไอ มี ซือ อุ ตัก
นังซือ ครำ รีด นัน
อัห ก็ กวาง ซิห ตัก
ทะเล โอด นัน . . .

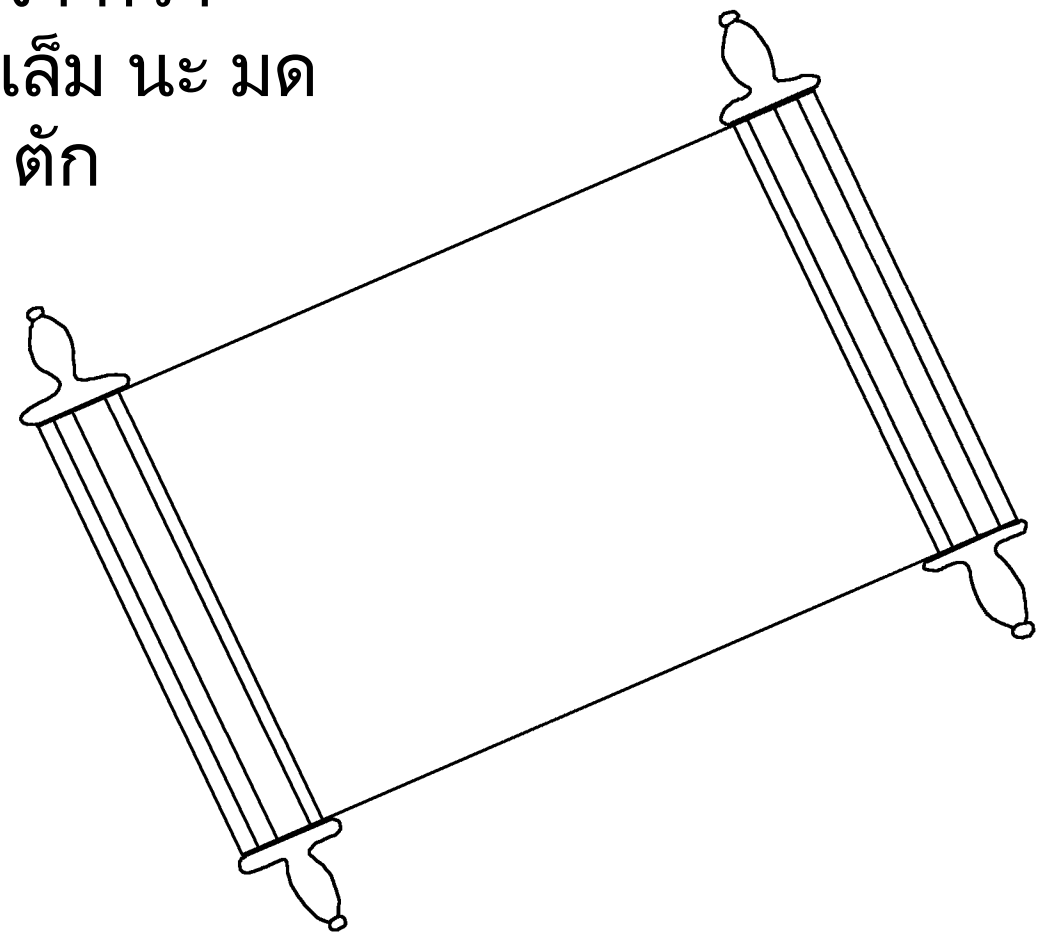

. . . อุ ตัก ทะเล โอด นัน ก็ เป็น เปิล ลบ ที ซอง
เป็น เปิล เปียะ ลบ ตึง เน เจ็นนัน เอาซาง ก็ ไอ มี ระ อีเอ เปิล วัล เตาะ ไอ มี ซีวะ มี แร็ง ระ ซีเอ เปิล วัล เตาะ
เจ็นนัน ตี ระ คร่ำ เปิล ก็ ไอ มี วัล เตาะ
เอาซาง กวาง แอ็ม ตัก ทะเล โอด นัน มด

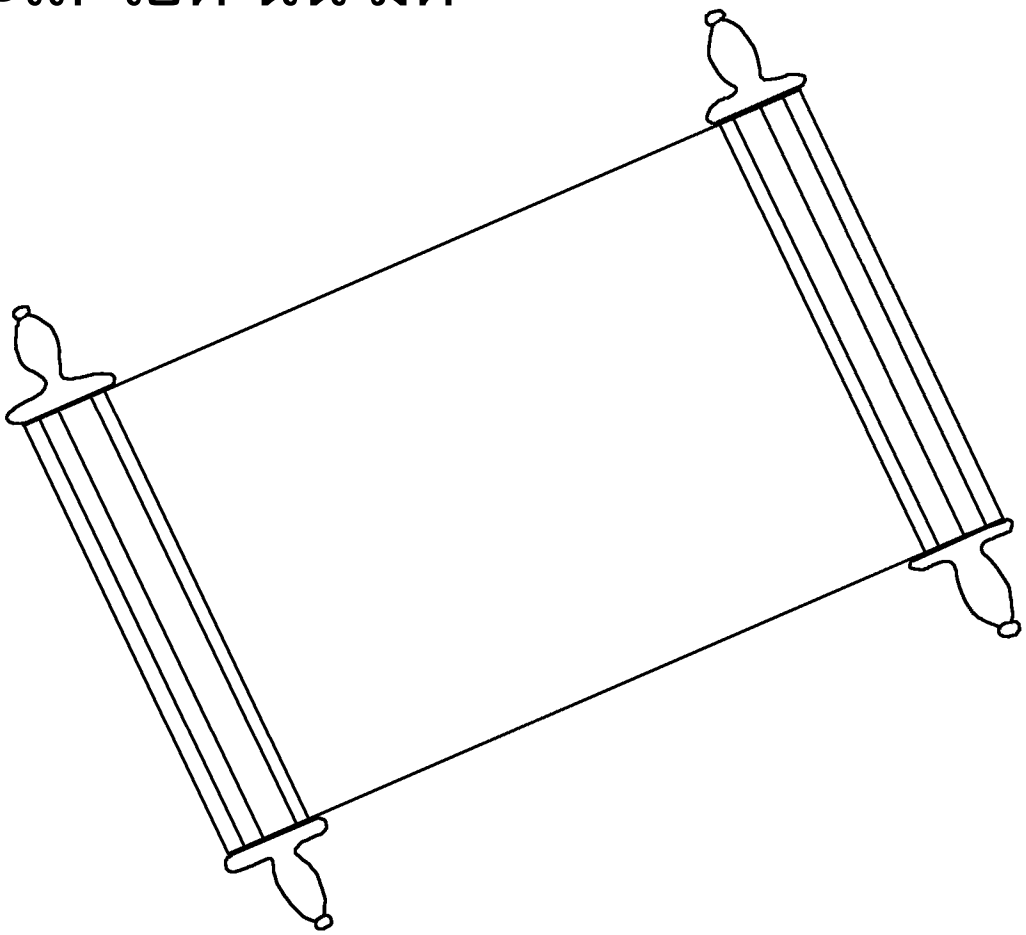

ทาเน ซีมาล เอาซาง เคิบ ครำ จู ล็อง
ตี เป็น เจาซาว คอง ควัน แกะ นัน
อัห ก็ มพอล จู ล็อง โตะ และ เยซู
อัห ก็ งกรอ ไล จู ล็อง คือเน “โตะ แต็ห เนอ”
อัห อัง เจ็นนัน กัน ซีเอ เม็จ แญง ตี ซีมาล เอาซาง เคิบ เจาซาว นัน มพอล
ออ แลว
. . .

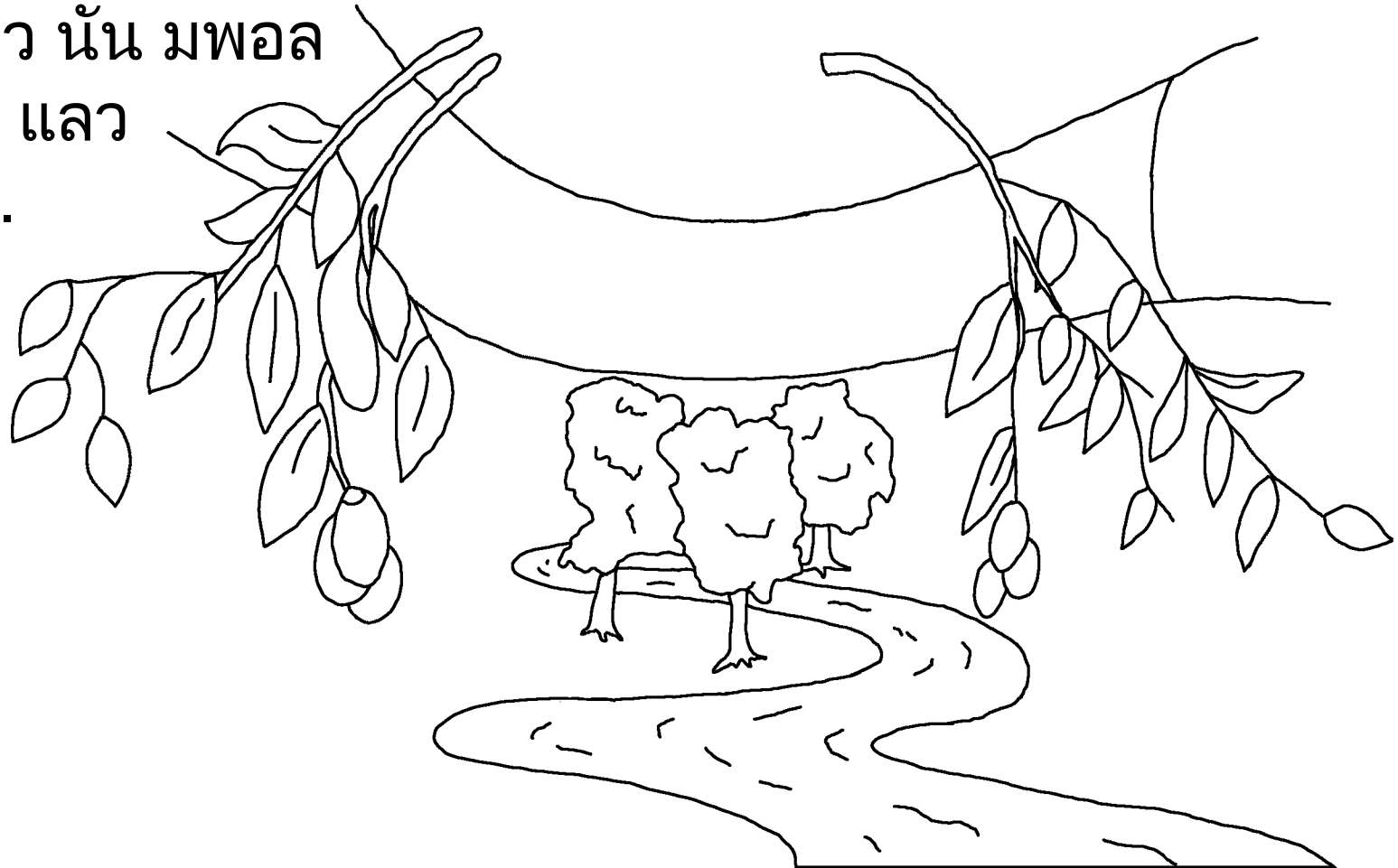

. . . ก็ ครอ ระ อัห นท็อล มพอล อัหซอ ตอ วัล
ต็อง มพอล อัห คือเน “โตะ แต็ห เนอ
โตะ ออก ตัก นอก เน ดาย
กัน ซีเอ โซะ ออก ก็ โตะ ออก ตัก นอก ตี แอง ระ แอ รีด เน
เนอ โตะ ออก ลือๆ ไอ มี เอิด ญูม ซีวะ เตาะ”
ต็อง ไล อัห
จังเน



เอาซาง รัก ครำ ทัว โลก เน ซีเละ
นำ ก็ ญอม อน ควัน ออ มี ล็อง เดียว นัน เป็น
เคือง ทวาย ฮัก นำ ก็ ระ อัห มเบิล แอ็ม ควัน ออ
เพือ ระ จู ล็อง ตี เจือ ควัน นำ นัน
ไอ มี จำเป็น กุญ โทด ตัก เอาซาง
แต กุญ รีด อุ จำ นเดย
จำ กวา

60

โรม 3:23 เพาะวา แอ จู ล็อง ลุห เมือนนอย มด ไอ มี ซีเอ เลาะ ซัก มี ล็อง เตาะ ไอ มี ซีเอ แอง เลาะ เตา เคิบ เอาซาง เตาะ

โรม 6:23 ก็ มอก นะ นอ ญิม ลุห ก็ คือ เปิล แต เอาซาง ก็ อน คอง ควัน เลาะ ตัก แอ วัล นำ ปัน อน ลือๆ ตัก แอ ฮัก คอง ควัน นัน ก็ เป็น ซีวิด ตี รีด อุ เคิบ นำ จำ นเดย จำ กวา ซีวิด นัน แอ กุญ ก็ ญอน เยซู คริด งกีจ็อง คอง แอ นัน

ฮีบรู 9:27 เอาซาง ระ ครำ แอ เน มด จู ล็อง ต็อง เปิล มี ลบ เดียว แอ เปิล แลว เอาซาง ก็ ตัดซิน แอ วัล

เอเฟซัด 2:8,9 ตี แอ ปน แอ็ม เจ็น ลุห เน ก็ ญอน นำ แอง เลาะ ซิห แอ ฮัก เก็ย จบ แมน แอ แอง เลาะ ซีวะ ซัง แอ มี แต เจือ นำ เตานะ นำ แอง อน ตัก แอ ลือๆ ฮัก
ตี นำ จวย แอ เน ก็ ไอ แมน ญอน แอ แอง เลาะ วาล ดาย นำ จวย แอ มาลือ ฮัก แอ จบ อวด นัง ออ ก็ ไอ มี กุญ เตาะ

โรม 10:9,10 อิห ไล อัห จังเน กัน แป กิว เจือ เค็ย เยซู เน เป็น งกี แอ ซีเละ กัน แป กิว เจือ เค็ย นำ เปิล แลว เอาซาง ระ นำ รีด เล็ห วัล กัน แป จ็อก ตัก งกาบ เค็ย เยซู เป็น งกี ออ ซีเละ นัน แป ก็ ปน แอ็ม เจ็น ลุห ปน แอ็ม โทด ซีเละ
เพาะวา อีเอๆ ก็ ตึก กัน อัห เจือ เยซู ลด พอม ญูอม ฮับ เค็ย ออ เป็น ครำ เยซู นัน เอาซาง ก็ เค็ย อัห เป็น ครำ เลาะ ครำ ซือ แลว เอาซาง ก็ ระ อัห ปน แอ็ม เจ็น โทด ซีเละ

ยอน 3:16,17 เอาซาง รัก ครำ ทัว โลก เน ซีเละ นำ ก็ ญูอม อน ควัน ออ มี ล็อง เดียว นัน เป็น เคือง ทวาย ฮัก นำ ก็ ระ อัห มเบิล แอ็ม ควัน ออ เพือ ระ จู ล็อง ตี เจือ ควัน นำ นัน ไอ มี จำเป็น กุญ โทด ตัก เอาซาง แต กุญ รีด อุ จำ นเดย จำ กวา
ตี เอาซาง ระ ควัน ออ จูล โตะ ตัก โลก เน ก็ ไอ แมน นำ ระ ควัน ออ โตะ ลงโทด ครำ แต นำ ระ ควัน ออ โตะ จวย ครำ ระ ปน แอ็ม เจ็น ลุห ฮัก

1ยอน 5:11-13 เอาซาง ไล จังเน ก็ นำ ระ แอ รีด อุ เคิบ ออ ตลอด จำ นเดย จำ กวา ตี แอ รีด กุญ ก็ ญอน ควัน คอง นำ ฮัก
อีเอ ตี มี ควัน เอาซาง อุ เลิม เอา นัน ก็ รีด อุ เคิบ เอาซาง ตลอด
แต อีเอ ตี ไอ มี ควัน เอาซาง อุ เลิม เอา นัน ก็ ไอ มี กุญ รีด อุ เคิบ เอาซาง เตาะ
ทาเน นังซือ เน เอิญ ก็ เคียน อน ตัก แป ตี เจือ เยซู ควัน เอาซาง นัน เอิญ เคียน อน ตัก แป เพือ ระ แป แก็นใจ เค็ย แป กิว รีด อุ เคิบ เอาซาง จำ นเดย จำ กวา

ยอน 14; 2โครินธ์ 5; เยซู โตะ 4, 21, 22

Storyline by: Edward D. Hughes

Illustrated by: Lazarus
and Alastair Paterson

Adapted by: Sarah S.

Prai (prt) Global Partners

https://www.bible.com/en-GB/bible/2923/GEN.1.PRAI

©2026 Bible for Children, Inc.
www.M1914.org www.bibleforchildren.org