www.BibleForChildren.org

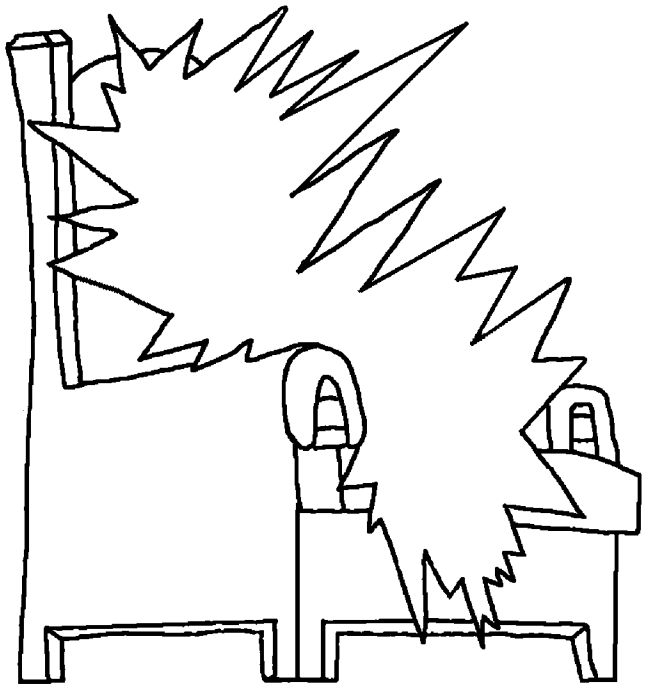

Iovani 14

«'Ina kōrua ko mana-mana'u 'o māui-ui te kōrua māhatu. Ka haka moe nō te kōrua mana'u 'i ruŋa i te 'Atua 'e 'i ruŋa i a au. 'I te hare o tō'oku Matu'a e rahi rō 'ana te kona mo noho.»

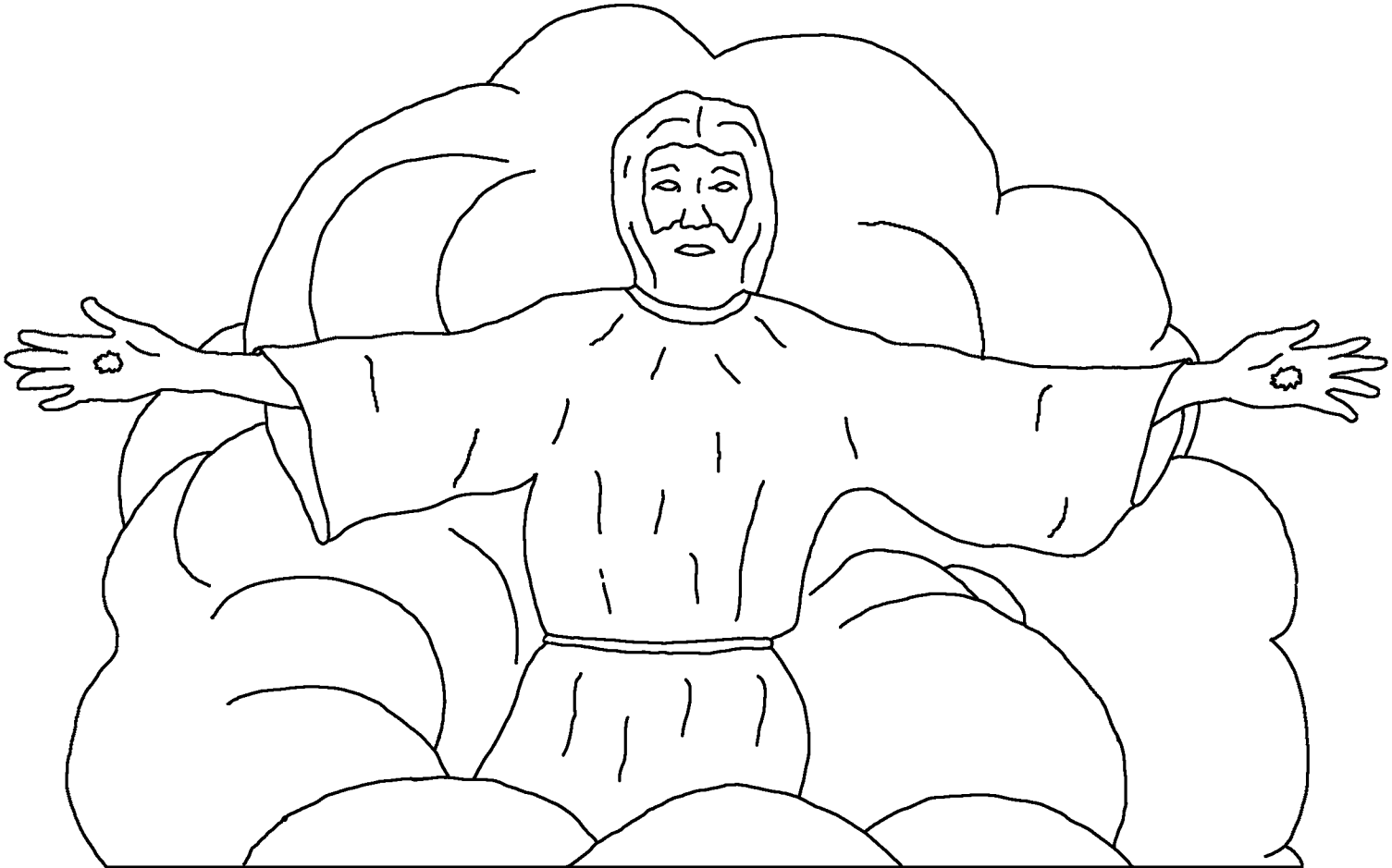

«'Āhani ta'e pē ira, e ko kī tahaŋa atu a au e haka riva-riva rō a au i te kona mo kōrua. Ki oho au ki haka riva-riva, he hoki mai a au he to'o i a kōrua mo noho tahi o tātou 'i te kona era 'i ira a au».

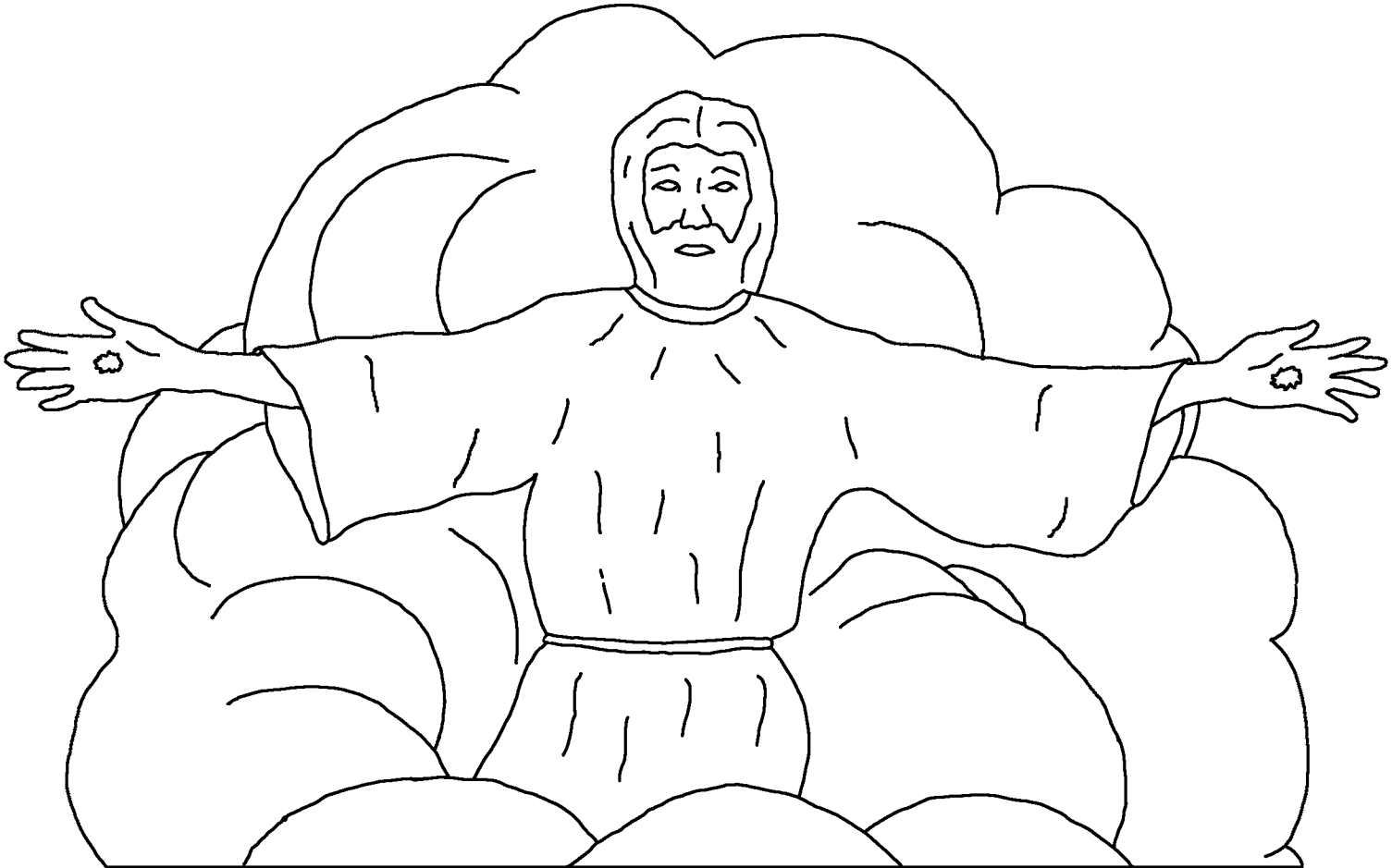

A au, a Iovani, he taina o kōrua, 'e, 'i te ai ō'oku 'a Ietū, a au tako'a 'i roto i te nūna'a taŋata haka tere e te 'Atua, 'amo 'e ha'aoroma'i

i te 'ati ananake ko kuā kōrua. 'E, 'i te haka 'ite ō'oku i te roŋo

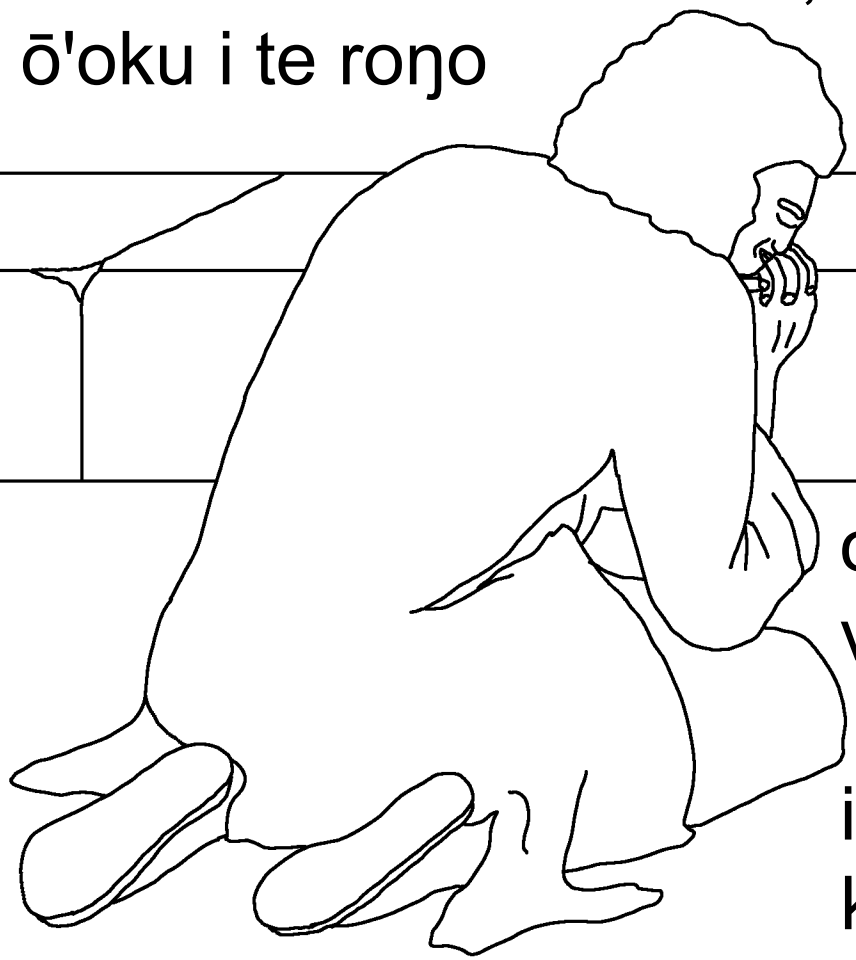

o te 'Atua 'e 'i te vānaŋa o ruŋa i a Ietū, i ma'u i puru ai i a au 'i te motu era ko Patamo.

'I rā hora mau 'ā he haka moe vārua i a au e te [Vārua Maitai], 'e he take'a e au i te pepe noho 'ariki e tahi 'i ruŋa e noho rō 'ā te kope e tahi.

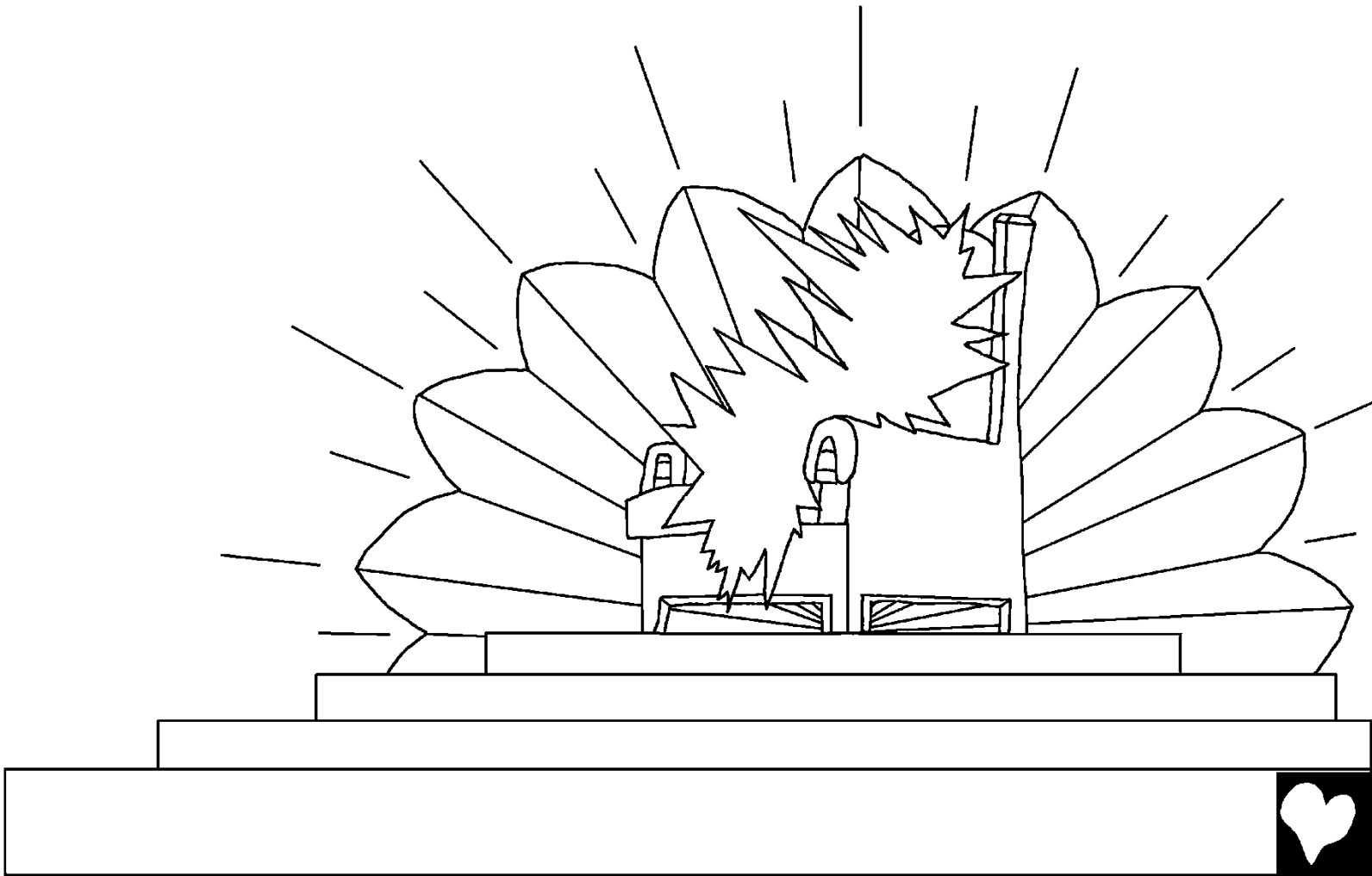

'E he ŋaro'a tako'a e au i te me'e ta'ato'a ora aŋa e te 'Atua o ruŋa o te raŋi, o ruŋa o te henua, o raro o te henua 'e o roto i te vaikava e kī 'ā: «¡Ki ha'ahana-hana, ki mo'a, 'e ki haka nui-nui tātou 'ātā ki te hope'a ra'a i te kope noho o ruŋa i te pepe 'ariki 'e i te Māmoe; i a rāua, pa'i, te pūai!».

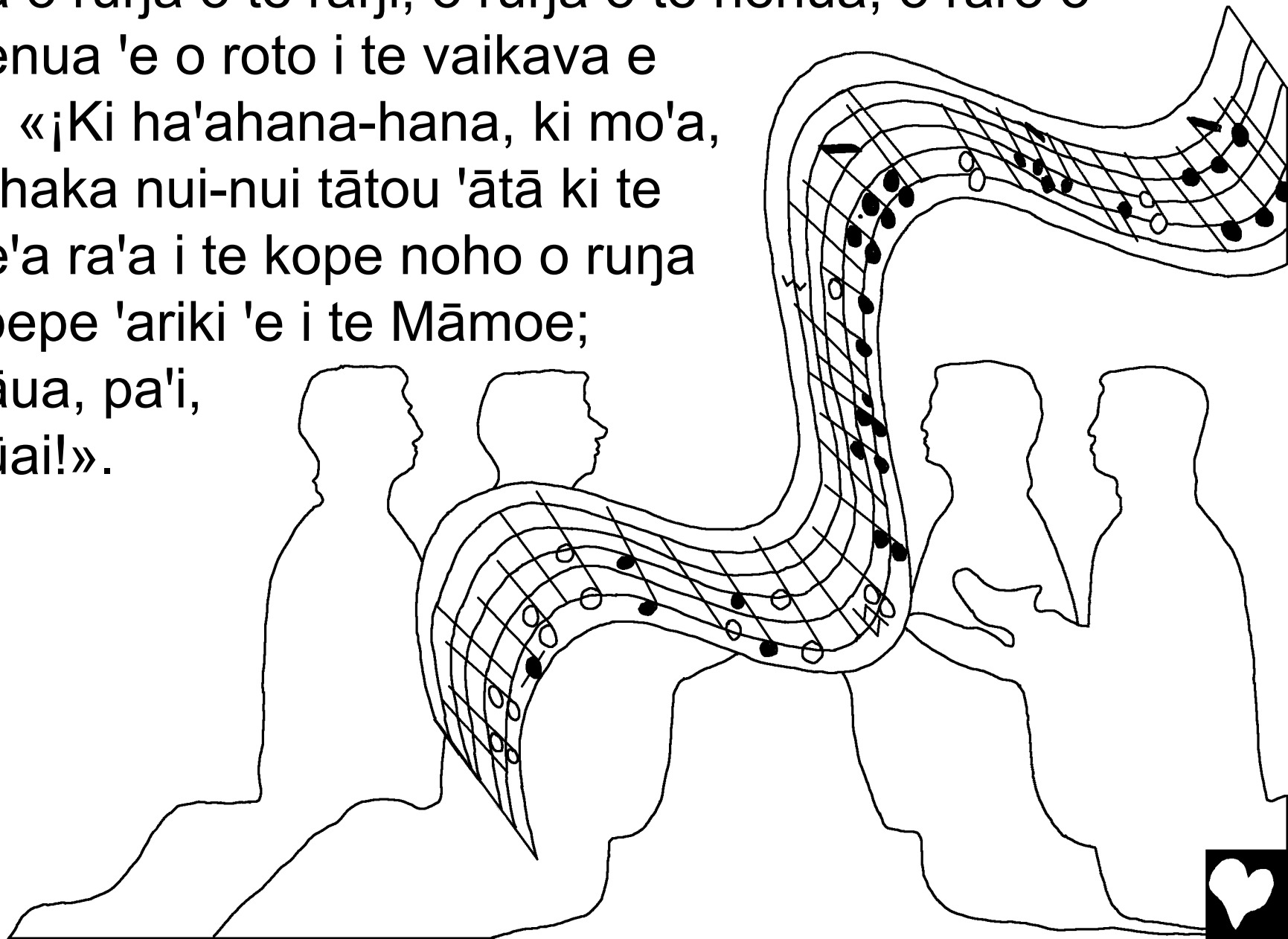

He take'a e au ka topa te kona mo'a, he Hērutarema 'āpī, mai te raŋi mai te 'Atua era. Ko haka riva-riva 'ā pa he vi'e ha'amo'a-mo'a e uru rō 'ā i te kahu nehe-nehe mo tā'ana kope era mo hāipo-ipo. 'E he ŋaro'a e au i te re'o pūai e tahi mai te kona pepe noho 'ariki era e kī 'ā: «Mai te hora nei pe mu'a, ka noho ena te 'Atua 'i muri i tā'ana taŋata. Ki a ia a rāua ka ha'atura tahi ena. 'E 'ina he 'Atua e ko haka rē i a rāua ki te hora hope'a».

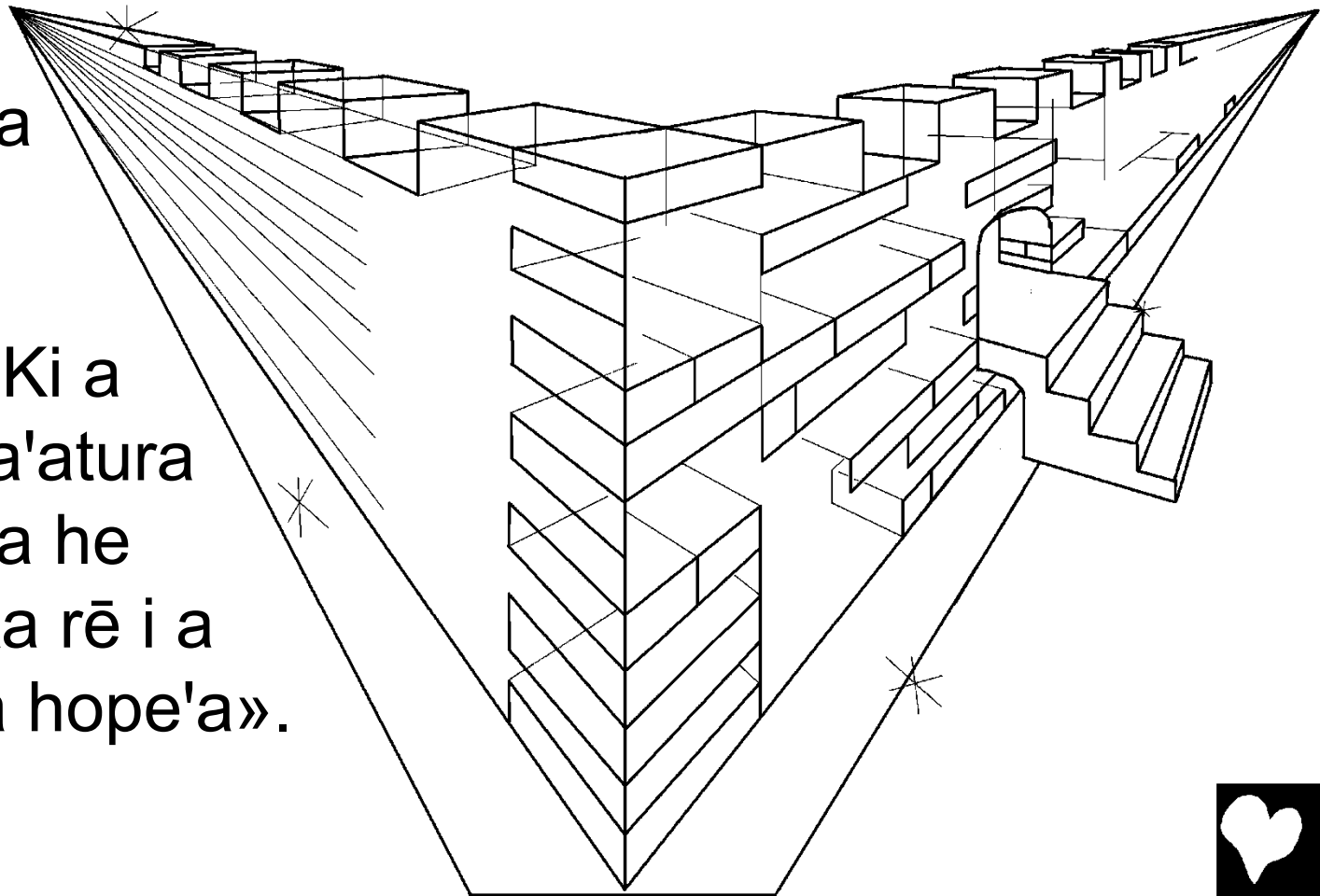

He haka take'a mai ia e tū merahi era i te rio ma'itaki e tahi mai ira e e'a era te vai va'ai i te ora 'āpī 'ina he hope'a ra'a. Rā vai pa he hi'o 'ā te mā'eha, 'e mai te kona pepe noho 'ariki o te 'Atua 'e o te Māmoe e e'a era.

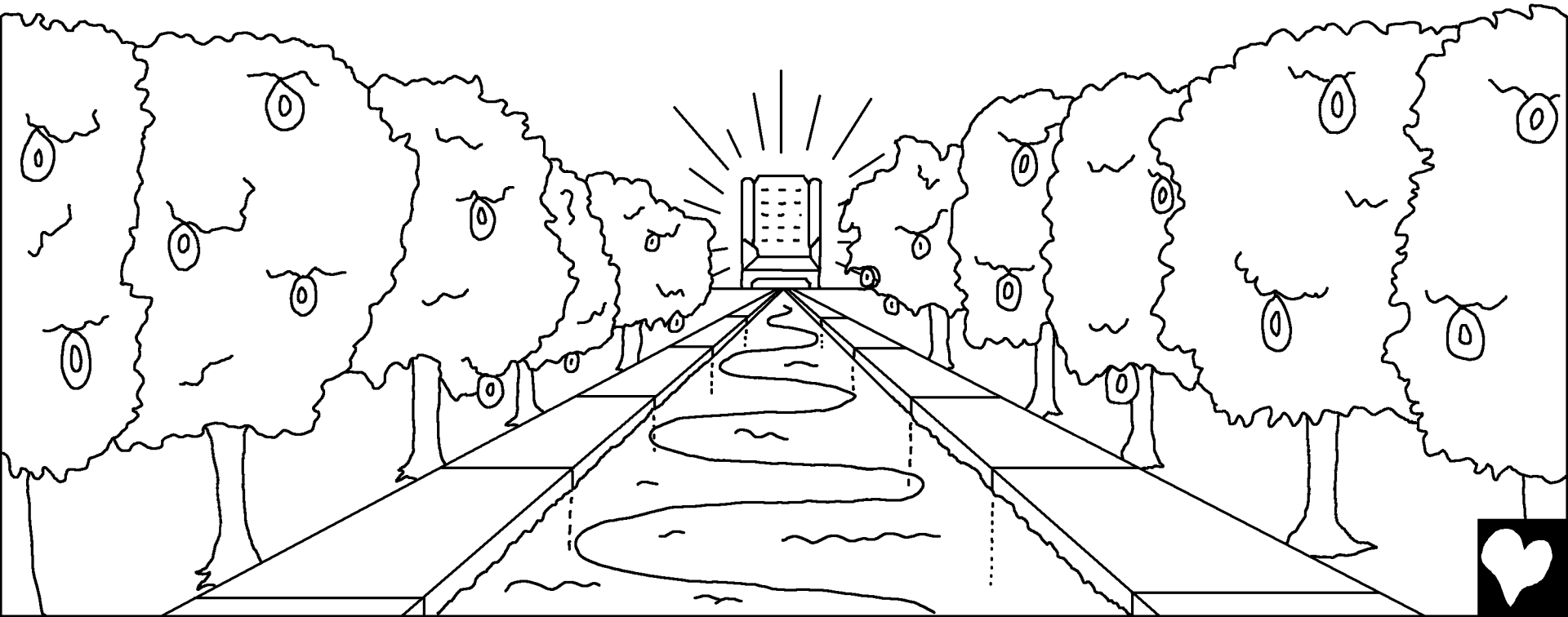

'E ¿mo aha tako'a te ra'ā 'e te māhina o rā kona? O te 'Atua mau 'ā, pa'i, 'e o te Māmoe te haka mā'eha.

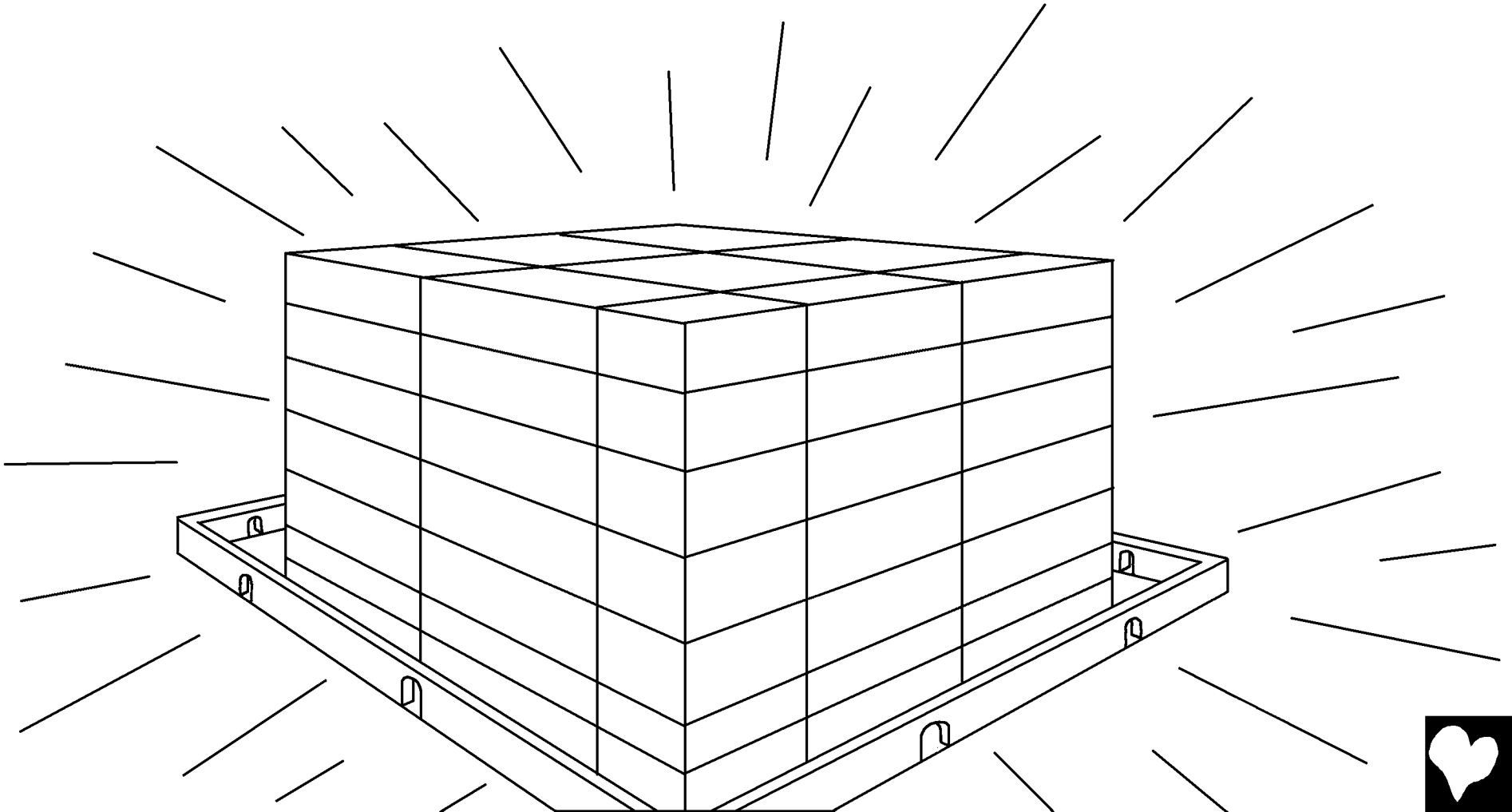

'E ki te hora hope'a 'ina e tahi me'e ta'e tano mo o'o ki ira. E ko o'o te kope ha'amuri ki te 'ītoro 'e te kope reo-reo. Te nu'u nō mo o'o he nu'u te rāua 'īŋoa e pāpa'i rō 'ā 'i ruŋa i te puka era o te Māmoe, he puka 'i ruŋa i pāpa'i ai i te 'īŋoa o te nu'u i a rāua te ora 'āpī 'ina he hope'a ra'a va'ai e te 'Atua.



«He haro'i tahi e ia i te rāua matavai. He kore ia te mate, te taŋi, te mamae, 'e e ko 'au-auē haka 'ou, 'i te me'e era te haka tere iŋa o te ao ra'e era ko kore tahi 'ana».



'Ina e tahi me'e ta'e tano ki te mata o te 'Atua mo o'o ki te ao 'āpī nei. Te pepe noho 'ariki o te 'Atua 'e o te Māmoe 'i Hērutarema 'āpī nei e noho ena, 'e te rāua tāvini ki a rāua e ha'amuri ena. He take'a e te nu'u nei i te 'āriŋa o te 'Atua, 'e 'i ruŋa i te rāua tira ka ma'u era i tō'ona 'īŋoa.



He u'i atu ia a au i te nu'u mate, ka hōnui 'e ka ta'e hōnui, e māroa rō 'ana 'i mu'a o tū pepe noho 'ariki era. I oho era he mātaki-taki i te puka 'e i te puka tako'a era 'i ruŋa e pāpa'i rō 'ā te 'īŋoa o te nu'u i a rāua te ora 'āpī 'ina he hope'a ra'a. He ture ia i te nu'u mate tano ki te rāua me'e i aŋa pāpa'i 'i ruŋa i rā ŋā puka. 'e 'i ira i hoa ai i te nu'u 'ina te rāua 'īŋoa o ruŋa i te puka pāpa'i o te 'īŋoa o te nu'u i a rāua te ora 'āpī 'ina he hope'a ra'a va'ai e te 'Atua.

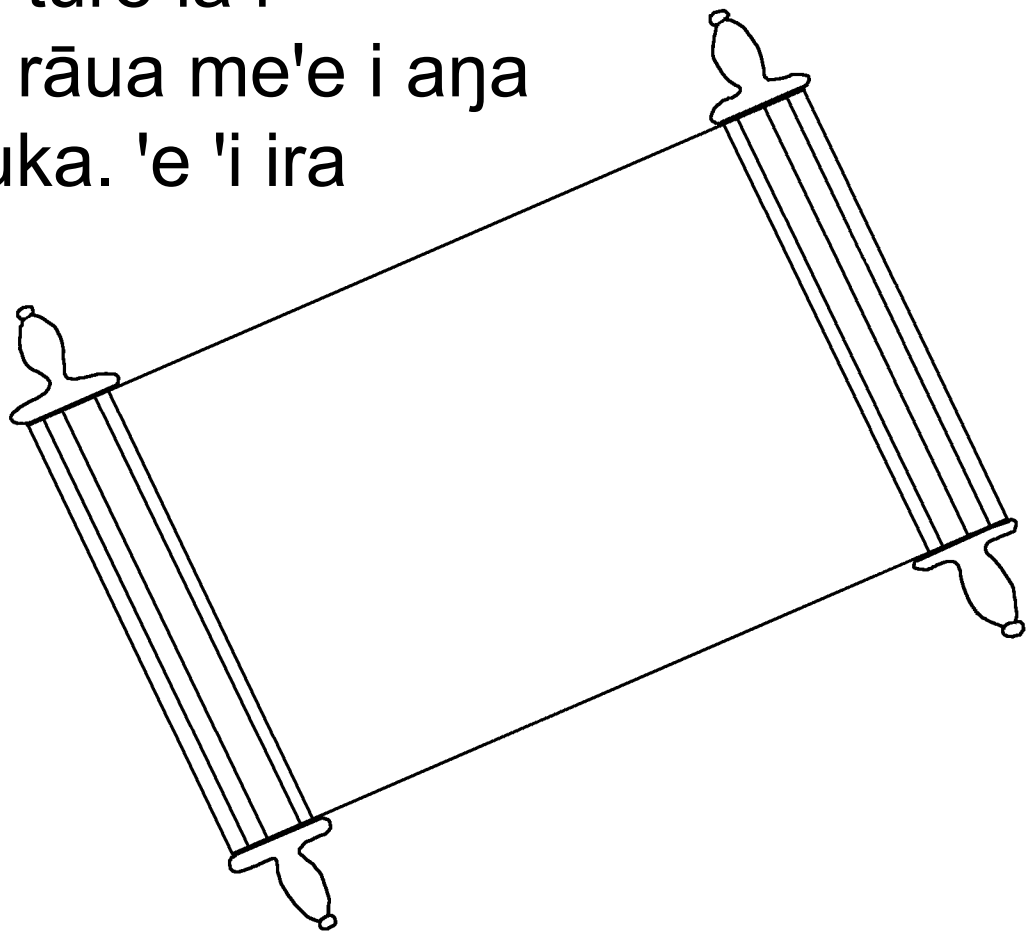

Te ⌊Vārua Maitai⌋ 'e te vi'e hāipo-ipo o te Māmoe pē nei e kī ena: «¡Ka oho mai!». 'E te kope ŋaro'a i te me'e nei, ka kī: «¡Ka oho mai!». 'E te kope pohe ki te vai 'e haŋa mo unu, ka oho mai ka unu i te vai ta'e e 'auhau va'ai i te ora 'āpī 'ina he hope'a ra'a.

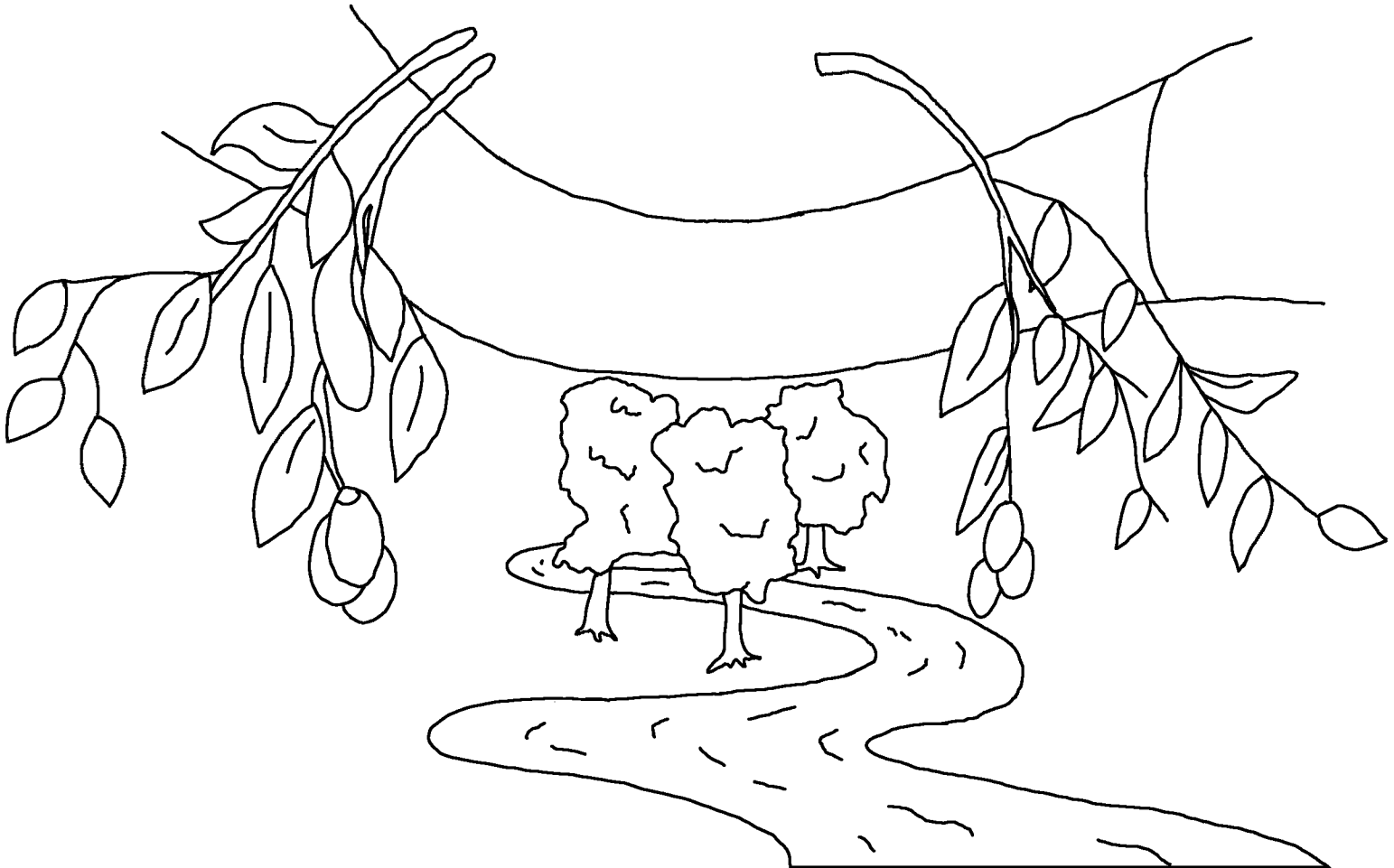

'I te haŋa rahi
o te 'Atua ki te
taŋata ta'ato'a o te ao, he va'ai i
tā'ana Poki mau nō era e tahi mo
mate, 'e nu'u nō era mo haka moe
i te mana'u 'i ruŋa, e ko haka tapa
e te 'Atua mai muri i a ia 'e e ko
haka ūtu'a; he va'ai i te ora
'āpī 'ina he hope'a
ra'a.

60

Rōmano 3:23 ko hara tahi 'ana 'e ko haka tapa tahi 'ana mai te ara haŋa e ia mo rāua.

Rōmano 6:23 Te me'e va'ai mai e te hara he mate, he ha'ata'a mau rō 'āvai mai muri i te 'Atua. 'E te me'e va'ai mai e te 'Atua he ora 'āpī 'ina he hope'a ra'a 'i muri i a ia 'i te ai o tātou 'a Ietū Kiritō, Pū'oko Haka Tere o tātou.

'Evereo 9:27 E tahi mau nō mate iŋa o tātou o te taŋata 'e ki oti ka kī mai ena e te 'Atua i te tano 'e i te ta'e tano o te tātou me'e aŋa.

Ēfeto 2:8,9 'I te riva rahi o te 'Atua ko haka e'a 'ana i a tātou mai roto i te ūtu'a o te hara 'o te haka moe o tātou i te mana'u 'i ruŋa i a Ietū. Ta'e he me'e i rava'a e tātou, he me'e o te 'Atua i va'ai mai, 'e ta'e 'ō 'o te aŋa o tātou i te me'e riva-riva. 'O ira 'ina e tahi kope mo te' o-te'o 'o te e'a ō'ona mai te ūtu'a o te hara.

Rōmano 10:9,10 Mo kī ō'ou 'i mu'a i te taŋata: a Ietū he Pū'oko Haka Tere ō'ou, 'e mo mana'u ō'ou hai māhatu: te 'Atua i haka ora rō i a Ietū mai te mate, he e'a ia koe mai roto i te ūtu'a o te hara 'e he rava'a i te ora 'āpī 'ina he hope'a ra'a. Pē nei te aura'a: hai haka moe parauti'a ō'ou i te mana'u 'i ruŋa i a Ietū, te 'Atua he haka tano i a koe ki tō'ona mata, 'e hai kī ō'ou 'i mu'a i te taŋata: a Ietū Kiritō he Pū'oko Haka Tere ō'ou, he haka e'a e te 'Atua i a koe mai te ūtu'a o te hara 'e he va'ai atu i te ora 'āpī 'ina he hope'a ra'a.

Iovani 3:16,17 'I te haŋa rahi o te 'Atua ki te taŋata ta'ato'a o te ao, he va'ai i tā'ana Poki mau nō era e tahi mo mate, 'e nu'u nō era mo haka moe i te mana'u 'i ruŋa, e ko haka tapa e te 'Atua mai muri i a ia 'e e ko haka ūtu'a; he va'ai i te ora 'āpī 'ina he hope'a ra'a. Te 'Atua 'ina kai uŋa i tā'ana Poki ki te ao mo haka ūtu'a i te taŋata; i uŋa ai mo haka e'a i a rāua mai roto i te ūtu'a o te hara 'e mo va'ai i te ora 'āpī 'ina he hope'a ra'a.

1 Iovani 5:11-13 'E ko te me'e nei te me'e i kī e te 'Atua: ko va'ai mai 'ana e ia ki a tātou i te ora 'āpī 'ina he hope'a ra'a, 'e nei ora i tā'ana Poki. Te kope i a ia te Poki o te 'Atua, i a ia te ora 'āpī nei, 'e te kope 'ina he Poki o te 'Atua i a ia, 'ina he ora 'āpī i a ia. E pāpa'i atu ena a au i te me'e nei mo 'ite o kōrua, e te nu'u [haka moe i te mana'u] 'i ruŋa i te Poki o te 'Atua ē: i a kōrua te ora 'āpī 'ina he hope'a ra'a.

Iovani 14; 2 Kōrinto 5;
Me'e Haka Take'a 4, 21, 22

Storyline by: Edward D. Hughes

Illustrated by: Lazarus
and Alastair Paterson

Adapted by: Sarah S.

Rapanui NT (rap) © 2018, Wycliffe Bible Translators, Inc.
All rights reserved.

https://live.bible.is/bible/RAPWBT/MAT/1

©2026 Bible for Children, Inc.
www.M1914.org www.bibleforchildren.org