www.BibleForChildren.org

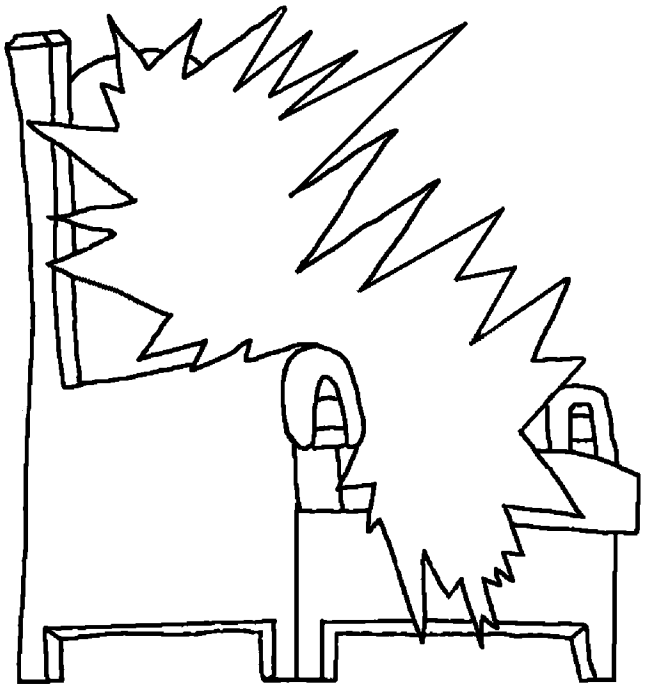

Jon 14

Oto a Jisas ko si he'i te'uri lo'u hunie mo pwaarongoisuli ingeie, “Omu ke su'uri totolahi'e. Omu ke hiiwalaimoli aana a God, na omu ke hiiwalaimoli no'one aaku. Mo leu ni ii'o aani kire hunge mola aana nume Aamaku.”

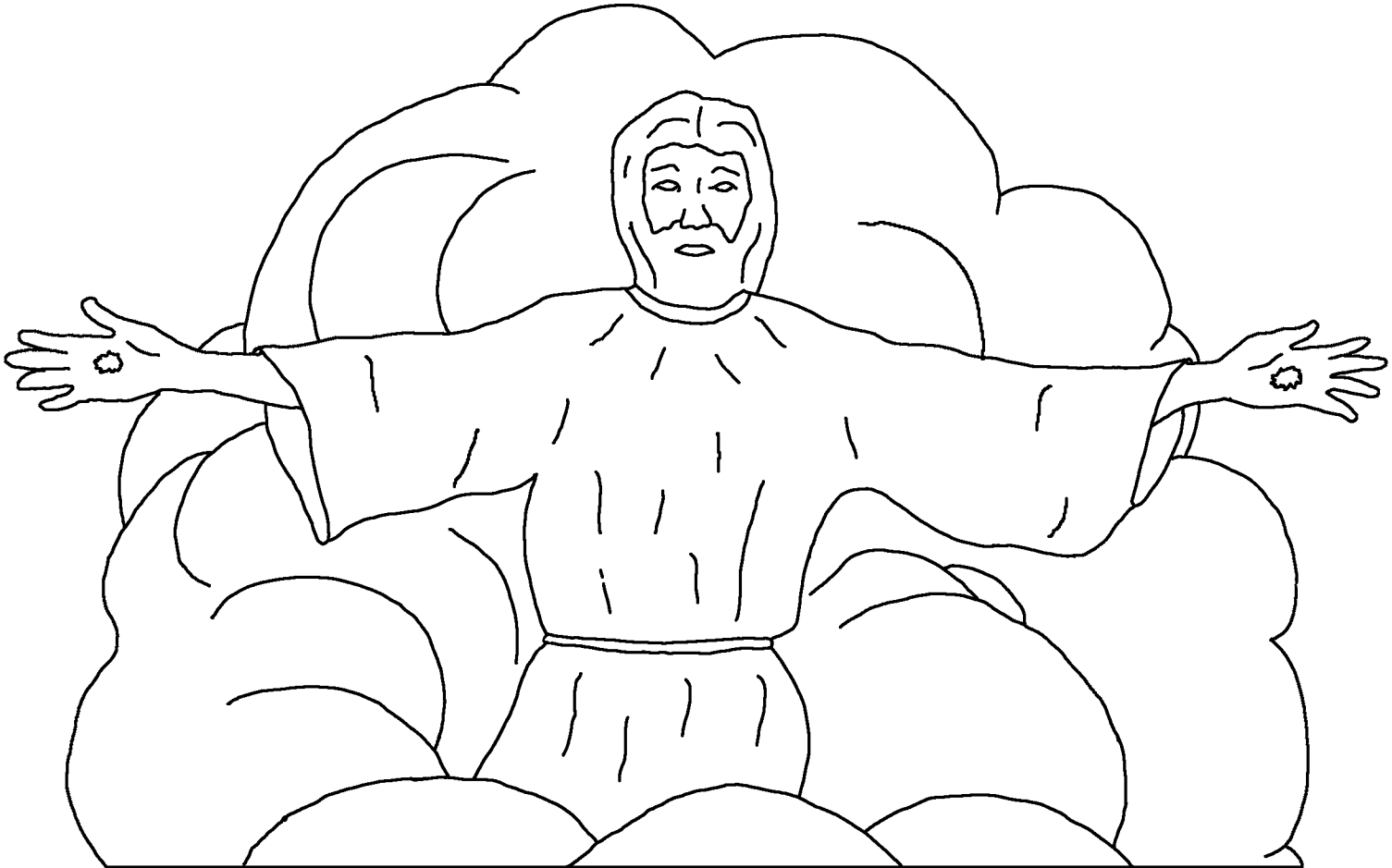

“Mala uri nga mo ola urine ha'ike, ha'alaa nou ka'a unue ike leune huni'omu. Ta'e leune e to'ohuu oto, na ie no ko lae oto i deu aakau aana nga leu talamiu. Na i purine no ko lae i deu aakau aana nga leu talamiu, ne kei he'i ooli lo'u mei, hunie uri omu ke ii'o pe'ieu aana leu ne kei ii'o
aana.”

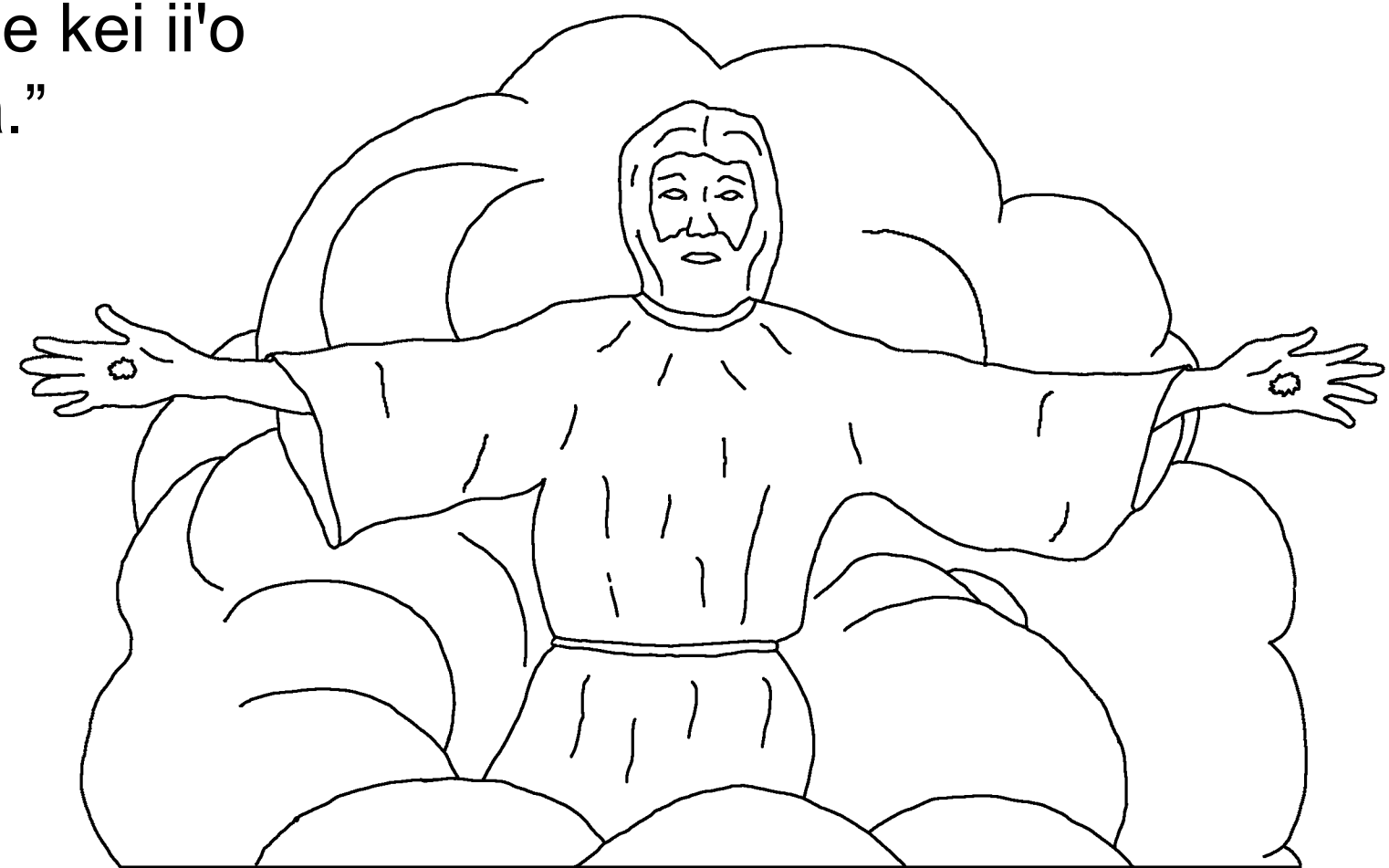

Ineu a Jon, aasimiu kolu meni hiiwalaimoli aana a Jisas. Ikolu, kolu ko meni lae pe'i uure ma'uta'a, ma'alana mwala ko teunge'inikolu haahie

uri ikolu oto i laona Aalahanga a God.



Kire ne'ieu wau I laona mala-malau ni ho'o I Patmos, aena aana no ko taroha'inie walana a God na walaimolinge i sulie a Jisas.



Oto mola aana maholona nou honu oto aana Li'oa Maa'i, na no ko leesie oto naunekume ni aalaha ta'au i Lengi.

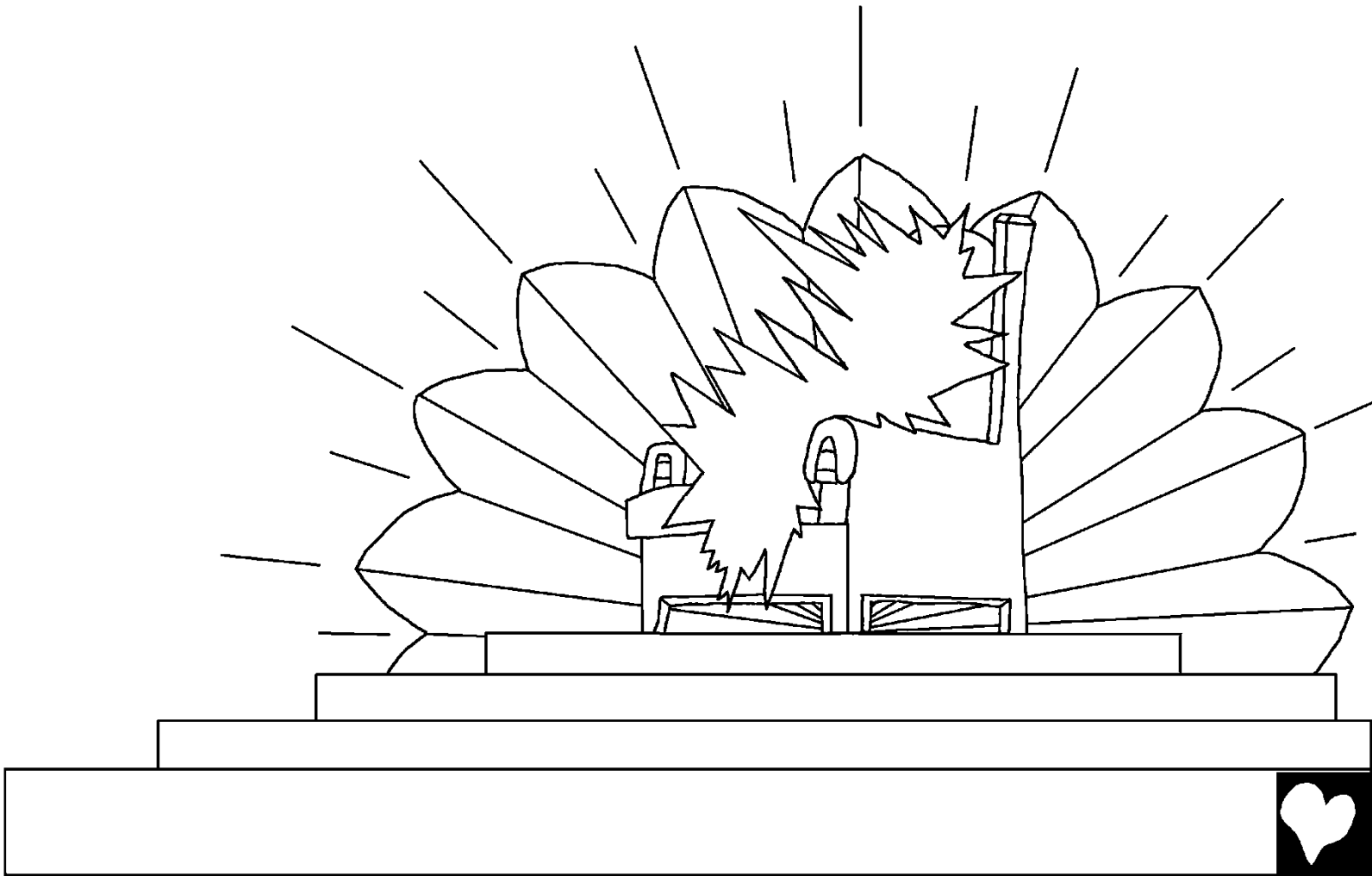

Na nou rongoa ahutana mo iini ta'au i Lengi, na mo iini mei aano i welumalau, na aana leu mo iini e mae, kire ko meni kana uuri, “Ahutana paalahenga, na ha'ama'unge, na manikulu'anga, na a'aila'anga, ke ii'o oto huu nana iini nge e ii'o i lengine naunekume na no'one nana a Kalei Sipu.”

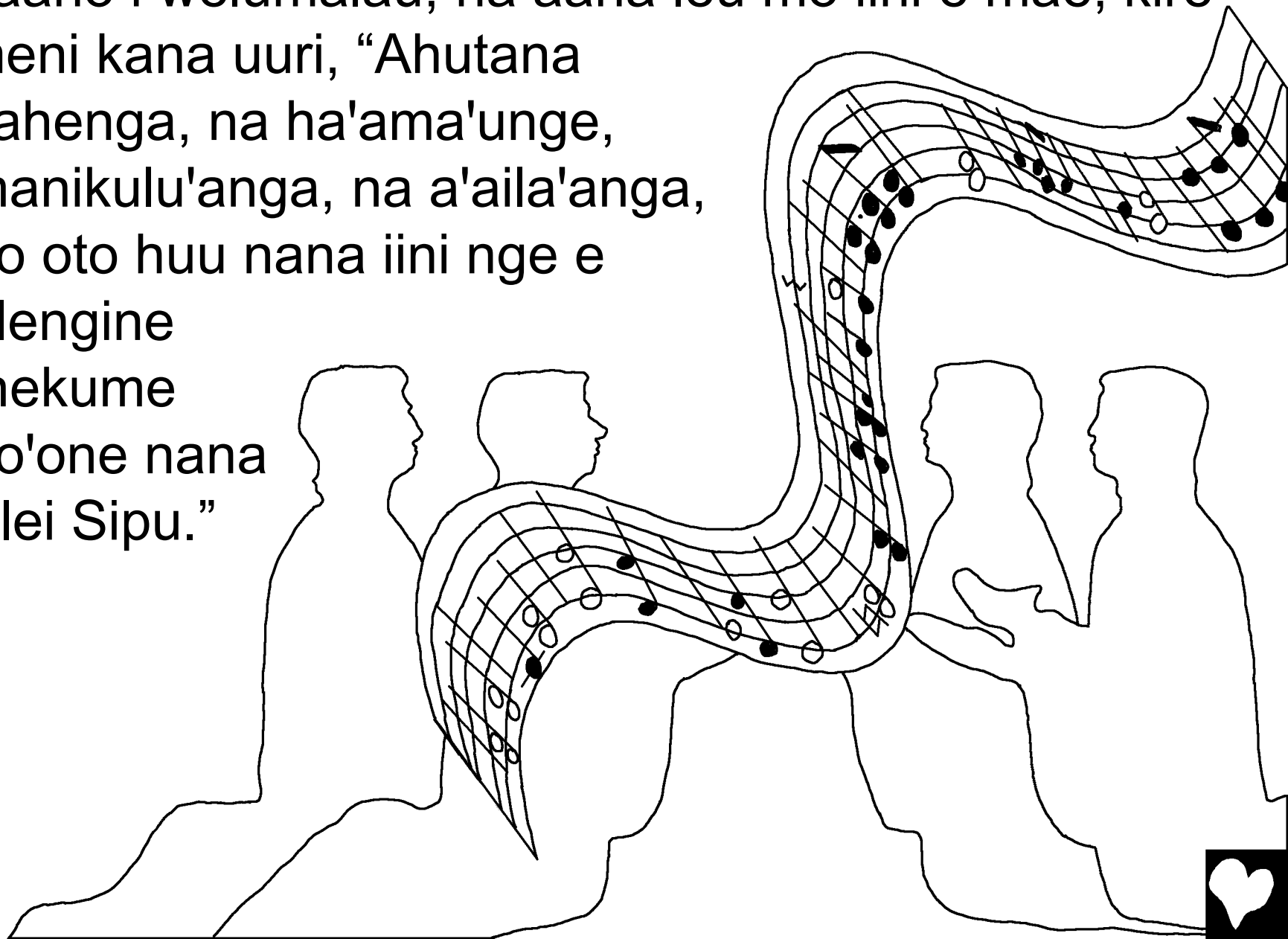

Na nou leesie hanue maa'i ko lae mai uure ta'au i Lengi mwaanie a God. Kire dau aakau aana mala hu'e haalu e to'oni eeni to'oni lauleuni'e hunie kei ha'aruru pe'ie poro ingeie. Hanue maa'i ie nge satana Jerusalem Haalu. Oto nou rongoa mei wala paine e uure mwaanie naunekume ko te'uri, “Nume a God ingeie oto mai saada mo iinoni. Kei ii'o oto pe'ire, na kire kei e'ie oto mwala ingeie to'ohuu. A God oto maraana kei ii'o oto pe'ire na kei ne'ie oto God ikire.”

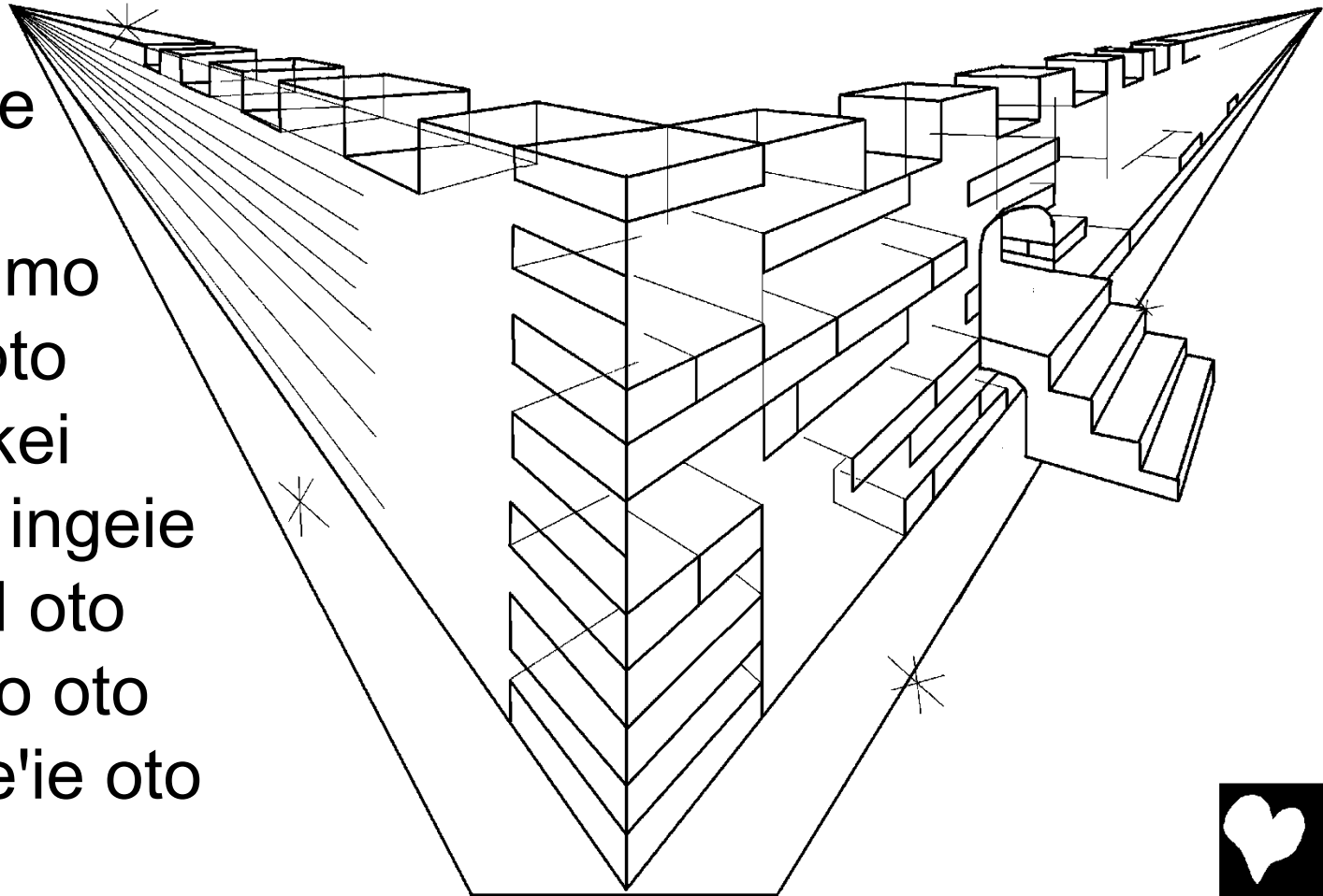

Oto ensel ngeena e haata'inie wai ni meurihe aaku nge ko aahe-aahe mai uure mwaanie naunekume a God na a Kalei Sipu. Wai ngeena wai oto paine, na e tohungei mano-manola'a.

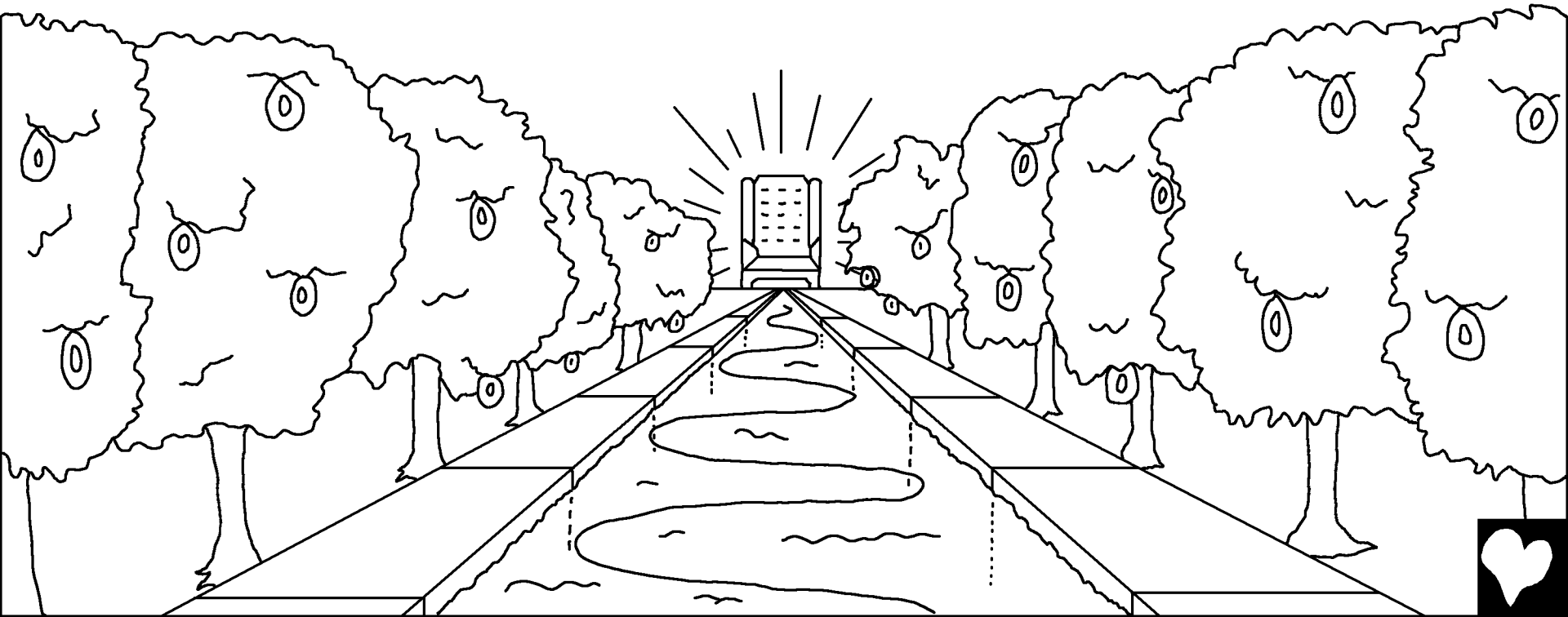

Na lo'u, hanuena e ka'a saeto'o aana ike sato wa waro-waro ke raa-raangie aena aana manikuluha'ana a God taane oto matapwanga aana, na a Kalei Sipu taane oto raa-raa hunie hanuena.

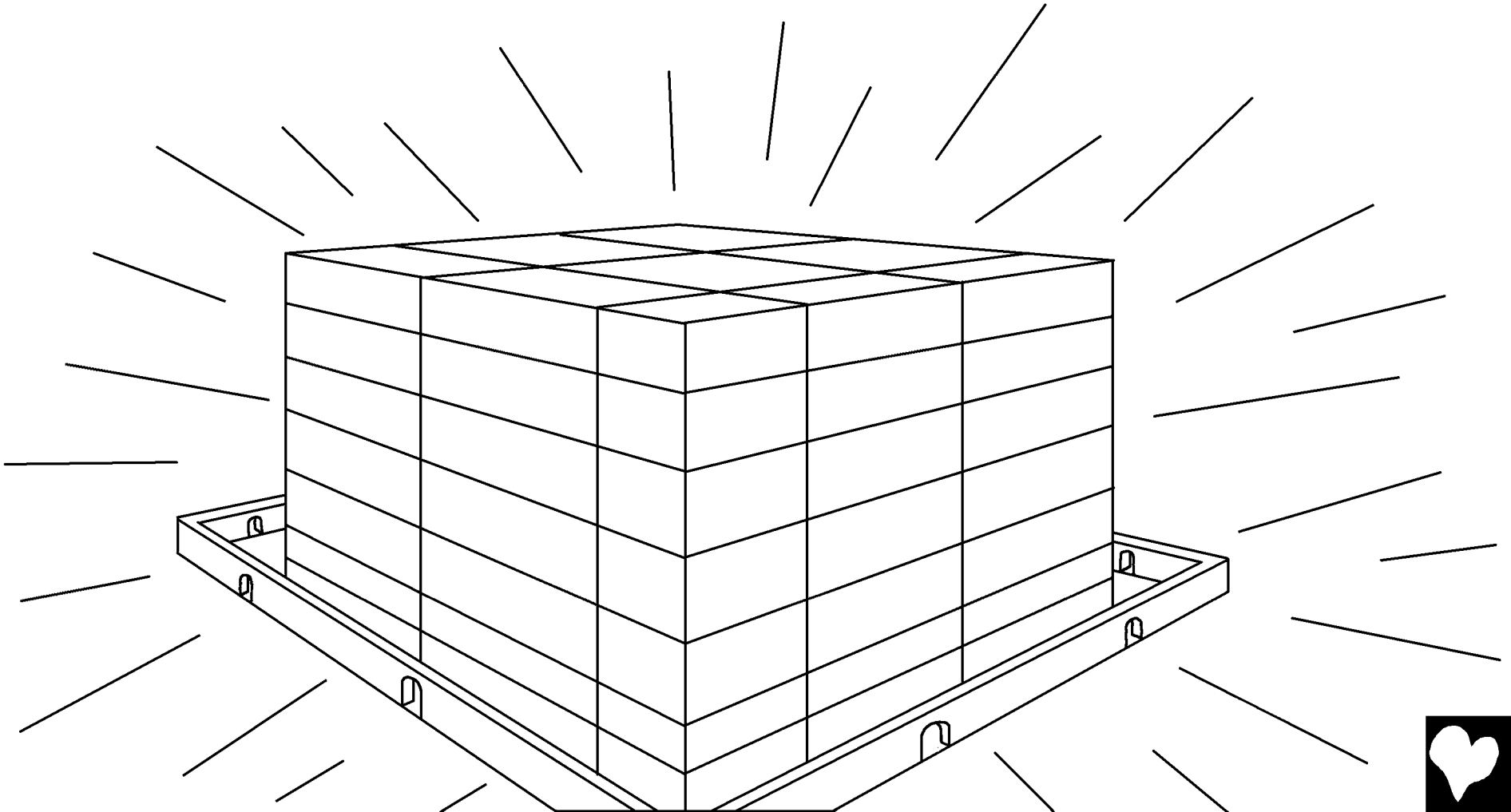

Ta'e nga mei ola tata'ala sa'a roro'a lae ike lo'u mei laona hanuena. Mo iini nge ko deu-deu ooraha'aa aaela, wa ko talei eero-eero, kire sa'a roro'a ni lae ike i laona. Ta'e mo iini nge uusulana satada e lae i laona uusu-uusu ni meurihe a Kalei Sipu, ikire ha'alaa kire sai lae i laona hanuena.

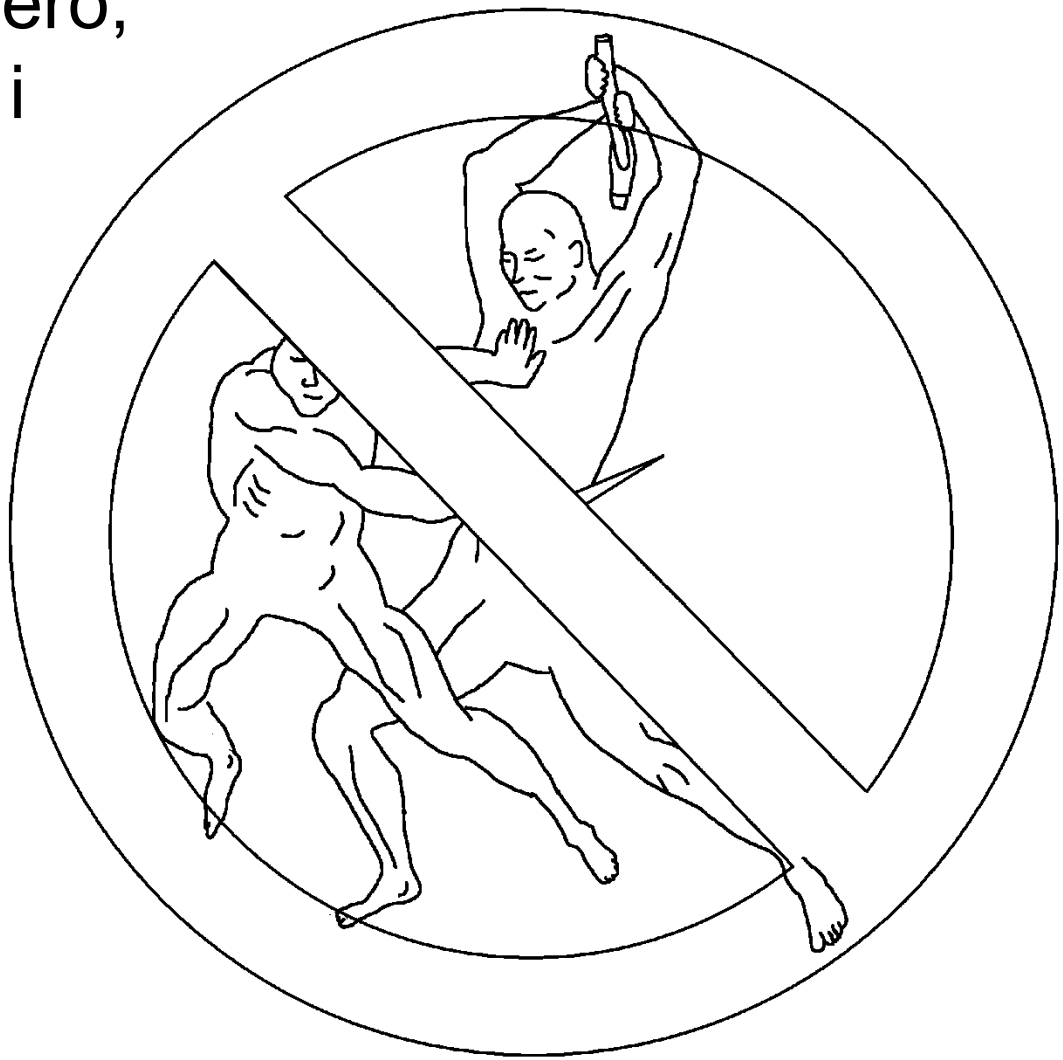

“Ingeie oto kei usuri aasie mo wei ni aakalo mwaanie maada. I leune nge maenga, na saehuunge, na ngaranga, na sapesalunge ha'ike lo'u.
Aana ahutana mo ola lalahu'e
urine kire mango oto.”



Walu ola kei diana oto lo'u mala maholo ha'aholanga, aana a God kei ta'aasie hai'uesinge ingeie mwaanie walumalau. Naunekume a God na a Kalei Sipu kire ii'o i leune, na mo koni-konihe ingeie kei palo-paloa. Kire kei leesie maana, na uusulana satana kei lae i na'ona darada.



Na nou leesie mo iini e mae oto, mo iini peine na mo iini mwei-mwei, kire mani uure i na'ona naunekume. Aasi e niie ta'au ahutana mo iini nge kire mae i laona, na mwakano e niie ta'au mo iini e mae na kire o'o'o i laona, na ahutana mo iini kire mae kire mani ta'ela'i oto ta'au. Oto kire ko tahanie mo uusu-uusu, na kire tahanie uusu-uusu aana maurihe, nge e to'o aana satana ahutana mo iini kire kei meuri oto huu.

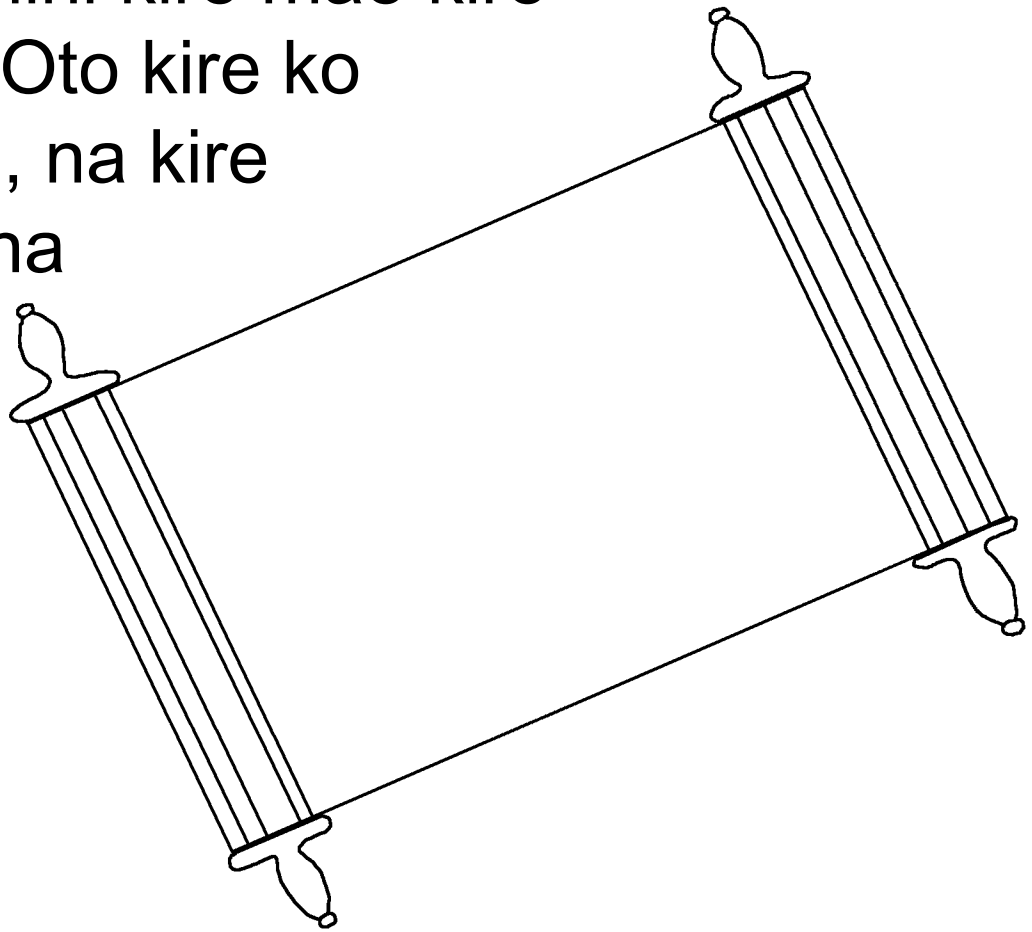

Na kire tahanie mo uusu-uusu lo'u nge ko unue nga taa mwala kire asuie mai aano. Oto leilada e lae oto i sulie nga taa kire asuie nge uusulana e lae i laona mo uusu-uusu ngeena, nga iini oto i sulie nga taa ingeie maraana e asuie.

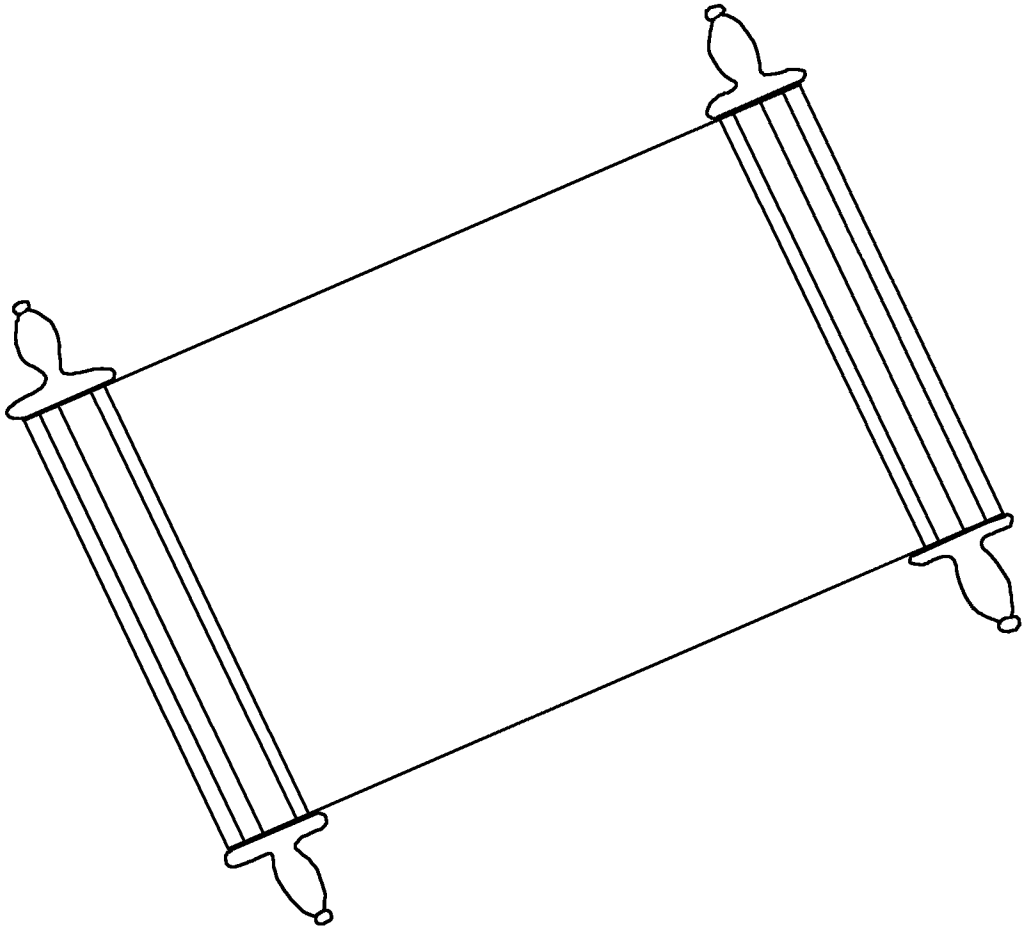

Oto Li'oa Maa'i e unue uuri, “O ke lae mai.” Hu'e a Kalei Sipu, nge oto soihaada'inge, e unue no'one uuri, “O ke lae mai.” Na e malisine no'one hunie ta'ena nga iini ko rongoa mo wala ienini ke unue uuri “O ke lae mai.”

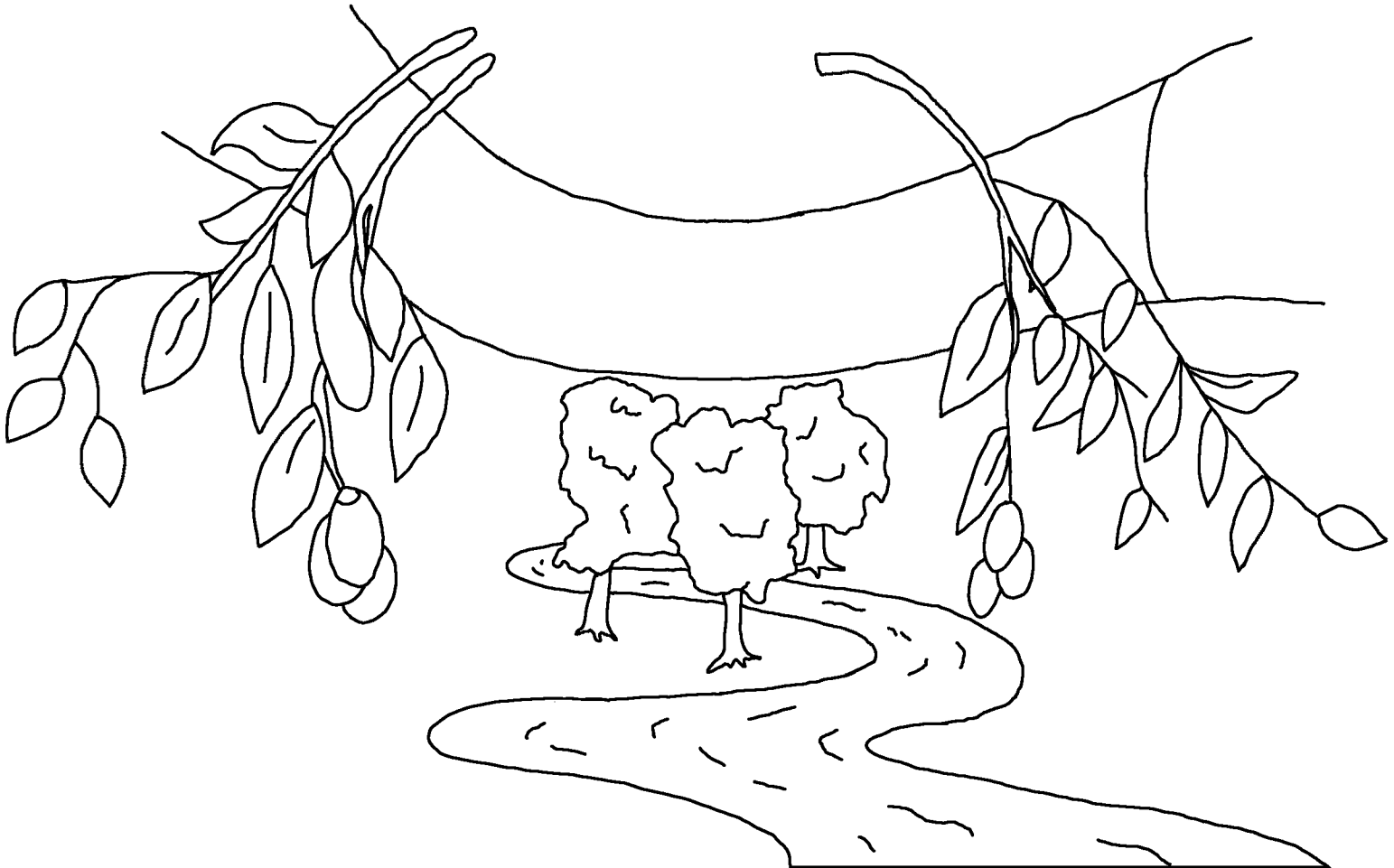

Na mei wala ko lae no'one hunie mo iini kire sare to'o aana maurihe huu. “Omu ke lae mai.” Mo iini nge omu ko maarou hunie maurihe, omu ke lae mai tola mwaakule mola aana wai ni meurihe ienini.

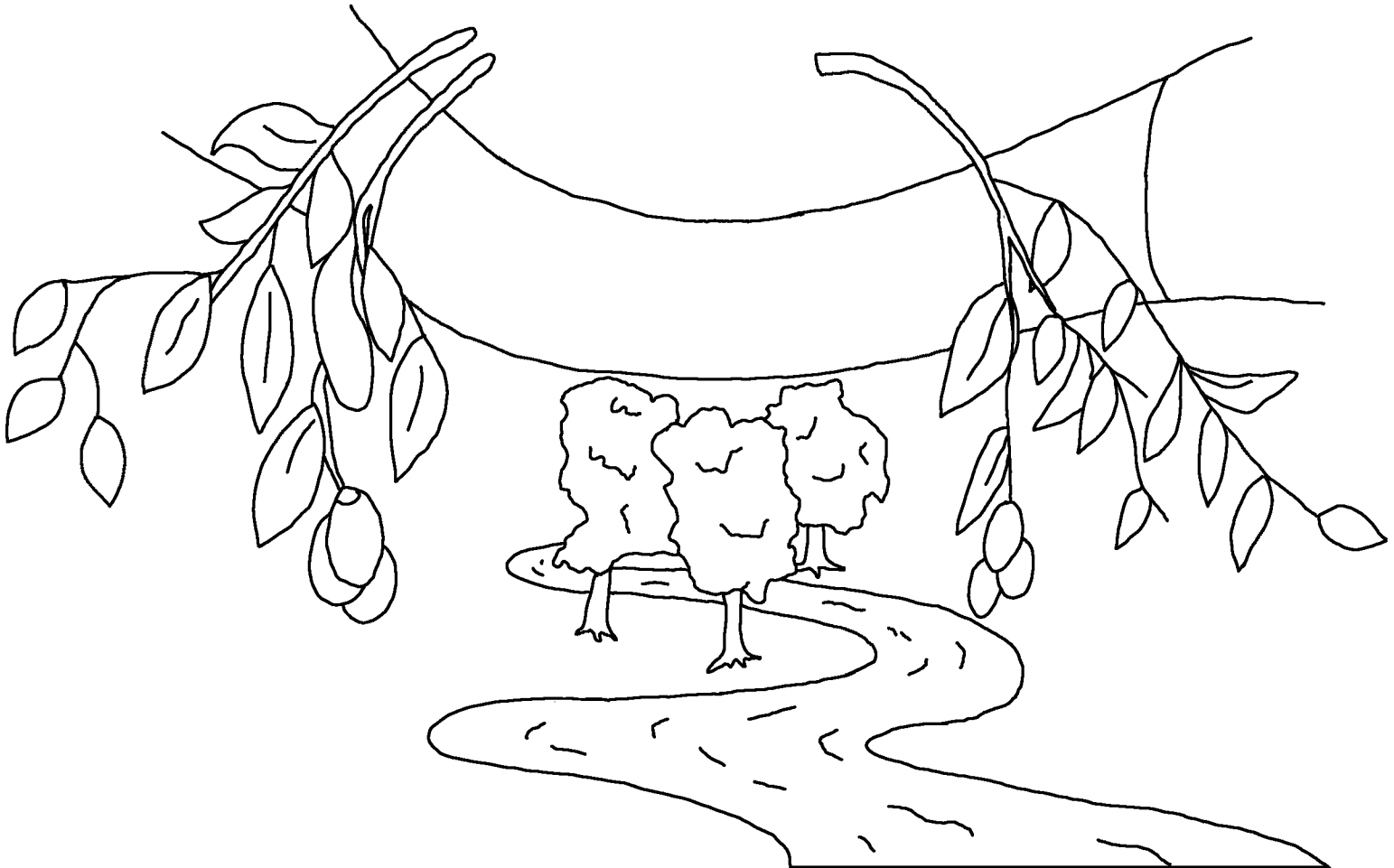

A God e tohungei manata diana hunie
walumalau, hule aana e uusunge'inie
ta'a-ta'a mwela moute'i ingeie ke mae
oalana, hunie ta'ena nga iini ko
hiiwalaimoli aana ke su'uri ei'aa,
ta'e ke helesie maurihe
huu i tehula'ana.

60

Rom 3:23 Aana ahutaka mo iinoni kie mani ooraha'aala mango mola, na kie mani ha'ataulie mo tolaha manikulu'e a God.

Rom 6:23 Aana maholo iinoni e ii'o ue pe'ie ooraha'aa, waaitana oto maenga. Ta'e a God e sai nii mwaakule mola aana maurihe huu hunie ahutaka mo iini kie lado oto pe'ie a Jisas Kraes, Aalaha ikie.

Hibru 9:27 Aana iinoni ko mae mola hauta'ai, na mai puri a God kei leie.

Epesas 2:8,9 Aena aana maholo kie hiiwalaimoli aana a Jisas, a God mone e ha'a-uurikie, na e asuie mola urine aena aana a God ko ilenimwa'e huni deu diana aaka ma'alana kie ka'a malisine nga mei ola diana mwaanie. Ha'a-uuringe ikie e ka'a rau ike i tehula'ana nga mei ola kie asuie aana a'aila'anga ikie maraaka. ! Ha'ike! A God ni e nii mwaakule aana, mwaanie uri nga iini e tooha'inie maraana haahie.

Rom 10:9,10 aana ha'a-uurilemu ke lae mala uri o ko hiiwalaimoli to'ohuu i laona manatamu uri a God e ta'ela'inie a Jisas mwaanie maenga, na o ko houle'inie aana ngidumu uri a Jisas ingeie oto Aalaha i'oe. A God kei unue uri i'oe iinoni oodota'i i maana na kei ha'a-uuri'o mwaanie maenga huu, mala uri o ko hiiwalaimoli urine to'ohuu na o ko houle'inie hunie mwala.

Jon 3:16,17 A God e tohungei manata diana hunie walumalau, hule aana e uusunge'inie ta'a-ta'a mwela moute'i ingeie ke mae oalana, hunie ta'ena nga iini ko hiiwalaimoli aana ke su'uri ei'aa, ta'e ke helesie maurihe huu i tehula'ana. Aana a God e ka'a uusunge'inie ike a Kalena i laona walumalau hunie ke leie walumalau, ta'e hunie ha'a-uurilana walumalau ke lae aana.

1 Jon 5:11-13 A God e unue uri e niie oto maurihe huu hunikie, na uri mei meurihe ngeena nge oto i lalo aana a Kalena. Oto a tei nge e to'o aana a Kale i lalo aana, nge e to'o aana mei meurihe ngeena. Ta'e a tei nge e ka'a to'o aana Kalena God i lalo aana, e ka'a to'o aana ike nga mei meurihe i lalo aana. No ko uusue walu ola ienini huni'omu, mo iini omu hiiwalaimoli aana satana Kalena God, hunie uri omu ke manata'inie uri omu to'o aana oto maurihe huu.

Jon 14; 2 Korinit 5; Haata'inge 4, 21, 22

Storyline by: Edward D. Hughes

Illustrated by: Lazarus
and Alastair Paterson

Adapted by: Sarah S.

Sa'a NT (apb) © 2016, Wycliffe Bible Translators, Inc. All rights reserved.

https://live.bible.is/bible/APBWYI/MAT/1

©2026 Bible for Children, Inc.
www.M1914.org www.bibleforchildren.org