www.BibleForChildren.org

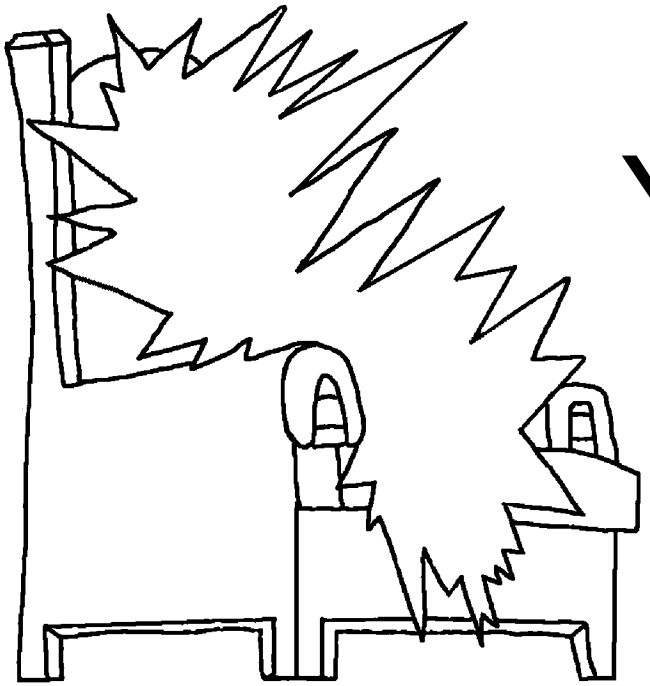

Yoowaana 14

Kumwoochi :Yēēsu rubiikyii subak kule, “-Matookany kubēk :moonik. Okaasee keey Yēyiin ankookaaseenaa keey. Mii :kooriik chēē chaang' Kaab Baaba wōlēē +māwāāyēytoowook ming'ātēēt. Nto kāmāwuu nyoo, nto kāmāāmwoowook kuu nyooto. Yoo kāwāāyēytoowook ming'ātoonoo, +māāyēēwu chaamutaak subokiibuurtē keey.”

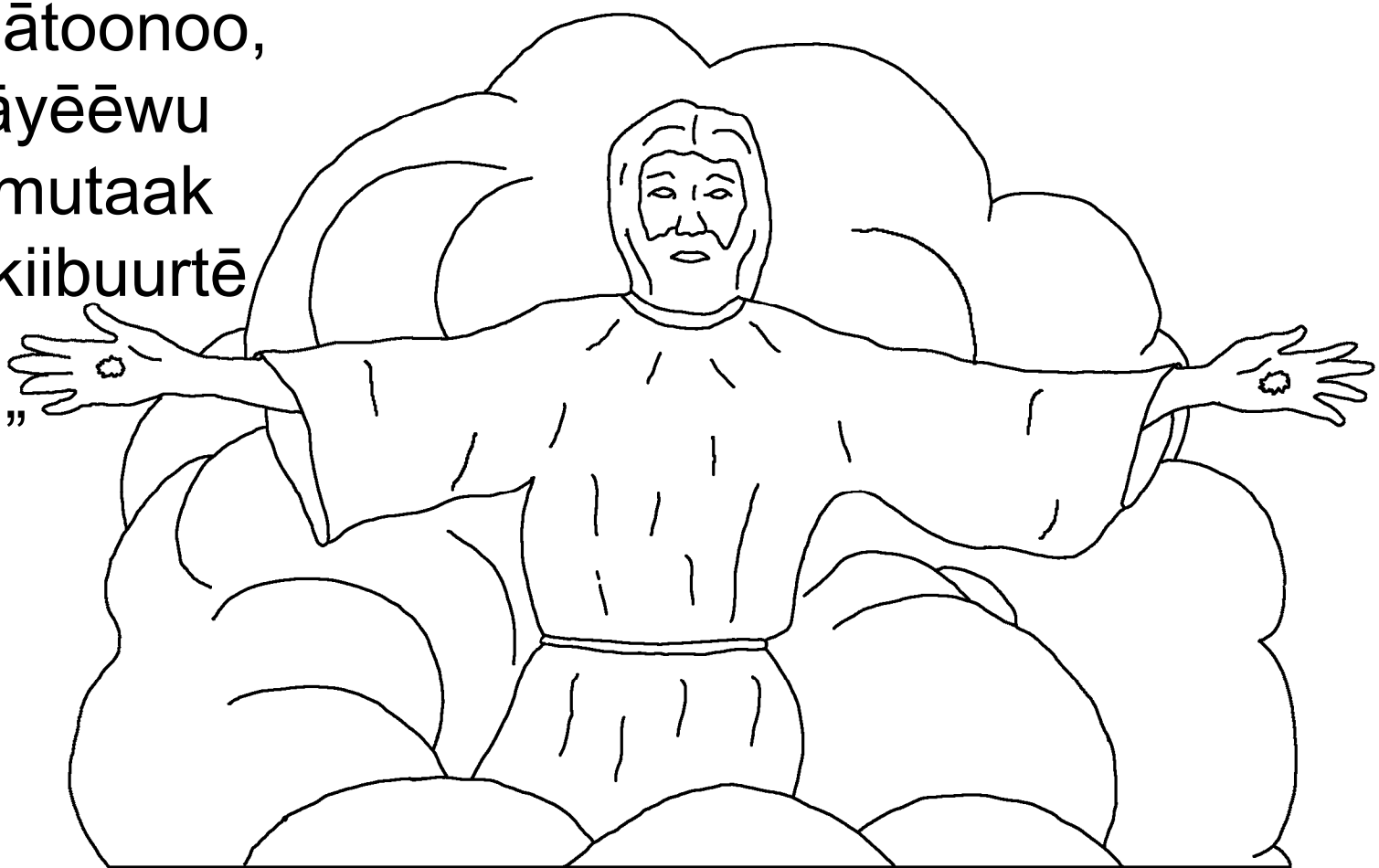

Anii nyoo ng'eetaabkoomēt Yoowaana nyoo kēēnyāliiltōōsii :tukul kubo yiisyēētaab Yēēsu. Kiikukōōno nkanii :Yēēsu muytaayeet

ānkēēboontē keey ām bāytooyiisyēēnyii.

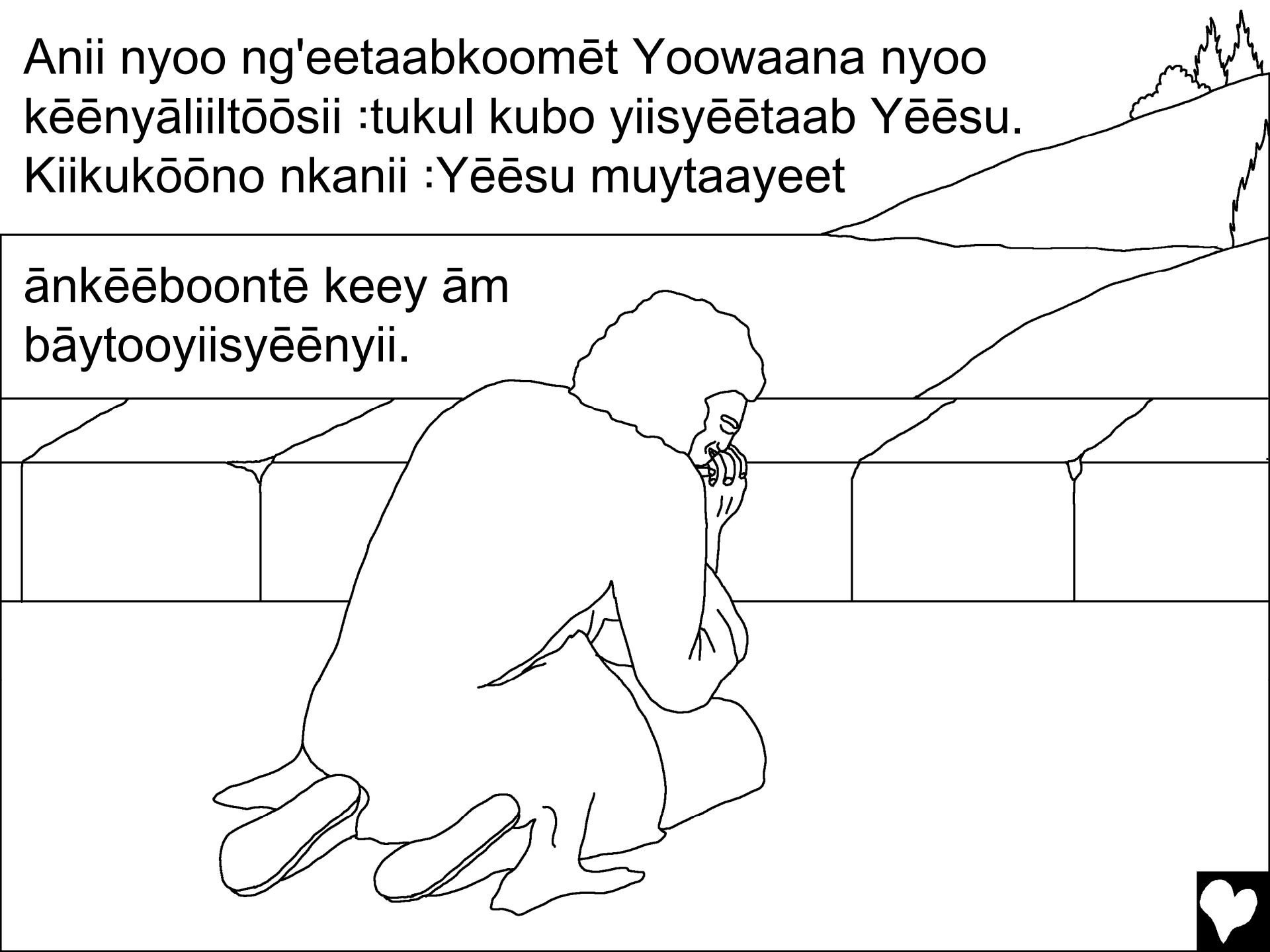

/Kikēēkwēryootoo ākoy Baatmo kōōroonoo kiikwēēn :bēēko kuuyu kyāā-āmtootē ng'ālyoontēētaab Yēyiin

ānkāāng'āloolootēē Yēēsu.



Kinama bakeenke :Tāmirmiryēēt ānkuyibo barak ankaakas chiito ake nyēē kēēbuurēē ng'echereetaab bāytooyiisyēēt.

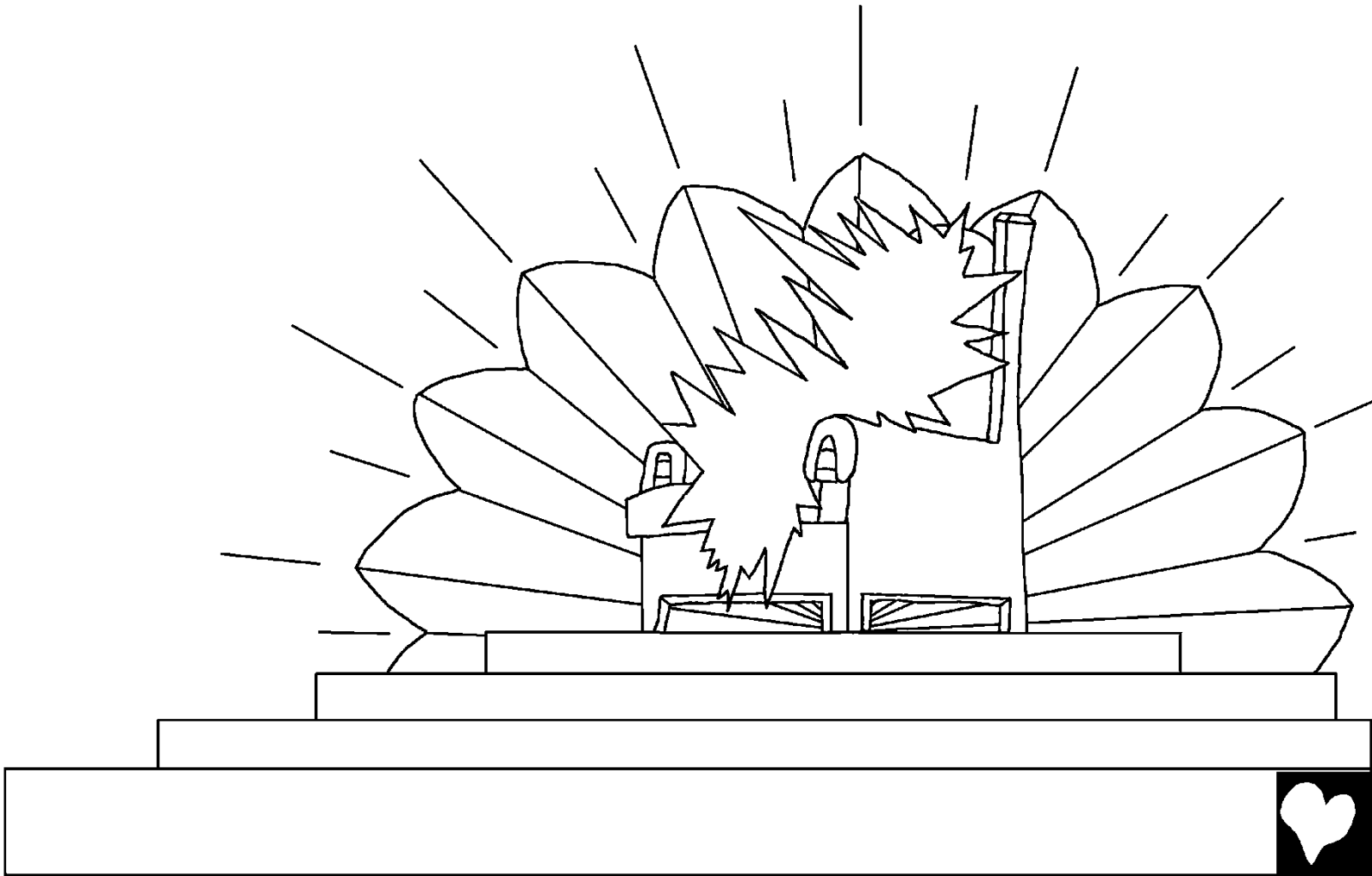

Yooto akas kiito ake tukul nyēē soboot ām barak, nyēē mii kōōrēēt, nyēē mii araarayta āk mbo nyēē mii kāābkwoombiich kutyēēnē kule, “Kusilākoy ākookoy ːchiichoo kēēbuurēē ng'echeraanaa wōō ānkusilākoy ːnkinee Mēēnkoo. Koonyitootiin ːicheek ānku wōōyēch ānkuboonto kāāmuukēywēēk kēnyiis āk kēnyiis!”

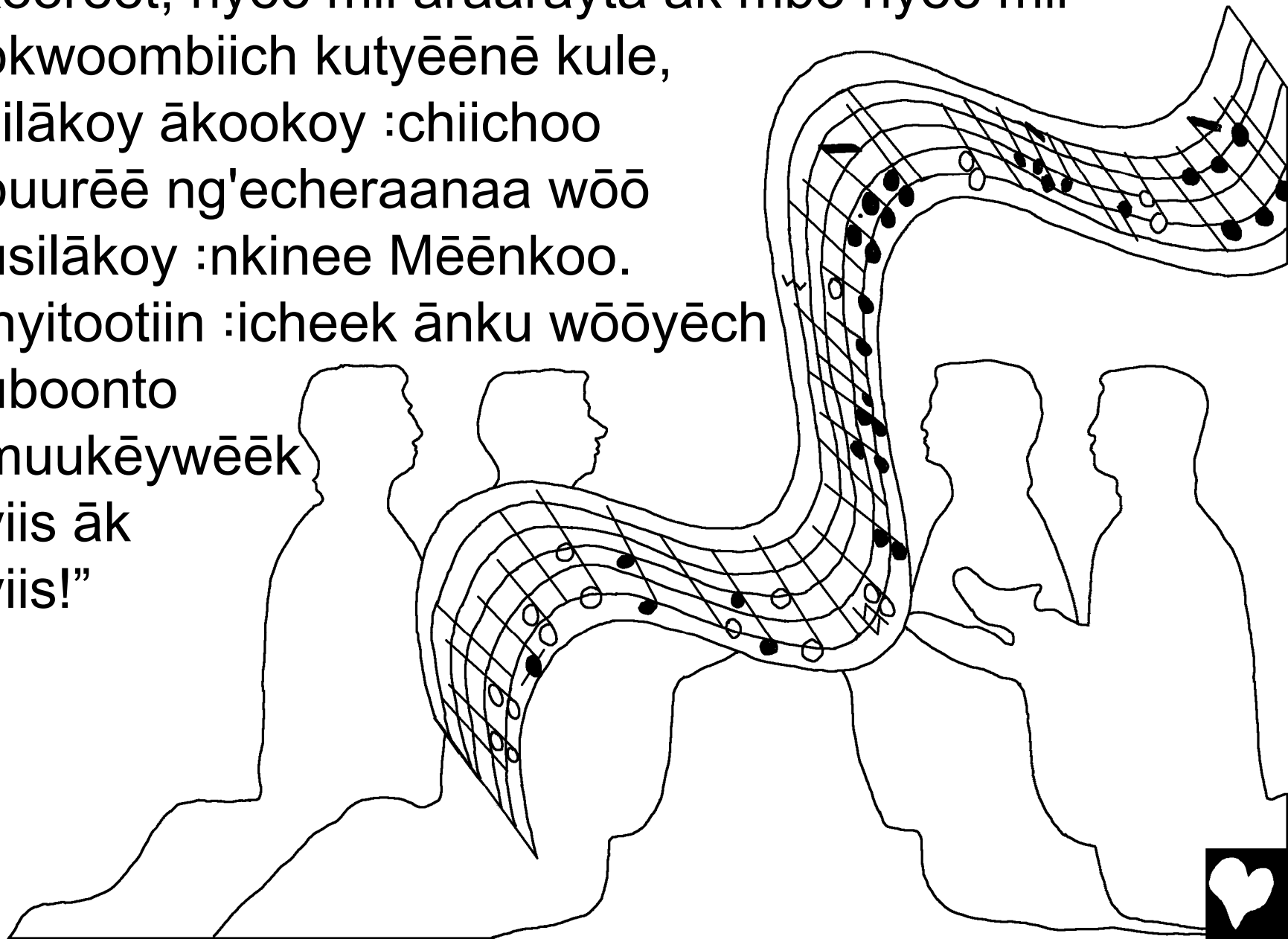

Kyaakas *kiriinkēēt nyēē tiliil kurēkunēē barak, nto nyooto ku *kiriinkēētaab Yēērusālēēm nyēē lēēl. Kirēku kuu mureryaa nyēē chōboot ankeelaach keey nyēē karaaran nyēē mii chokutuuyēē saanteenyii nyēē sukoomut. Kyaakas /kēēkuurunēē yēbo ng'echereetaab bāytooyiisyēēt kule, “Ming'tooy keey ra :Yēyiin biiko ānkumākuboonto keey :inee bichooto. Mākuyēk :bichooto cheechii ānkumākōōbuurtooy keey :Yēyiin nkit bichooto.”

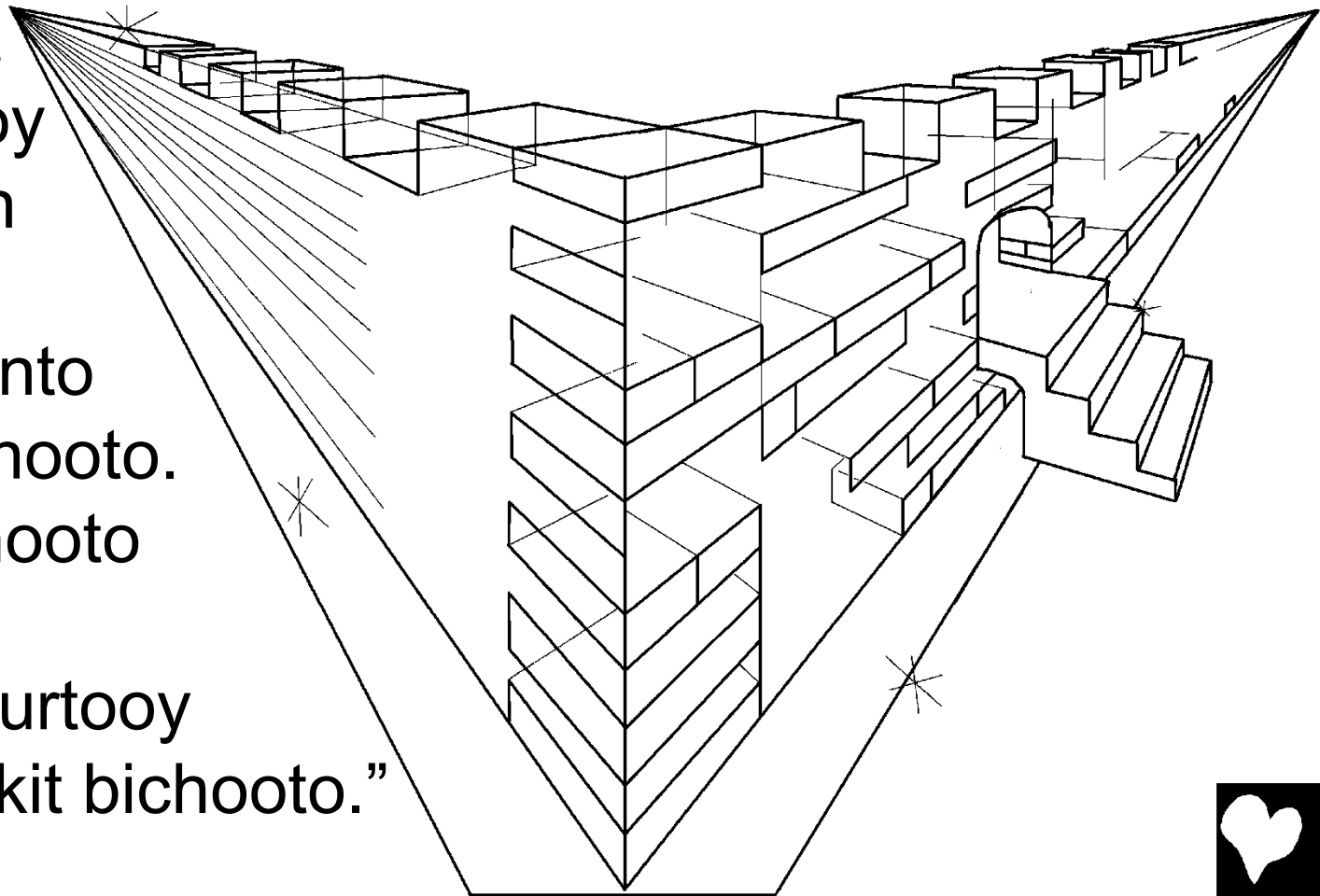

Nto mii yoo, kōōboorwoo :malayikeet āynēētaab soboonto nyēē kiilēkēchēēchē kuu kiiyēēt. Kikulkulunēē :bēēchoo yoo bāytooyiisyēē :Yēyiin āk *Mēēnkit, ānkirōōtēē kwēēnuutaab kēēlto nyēē baraay ām kiriinkoonoo.

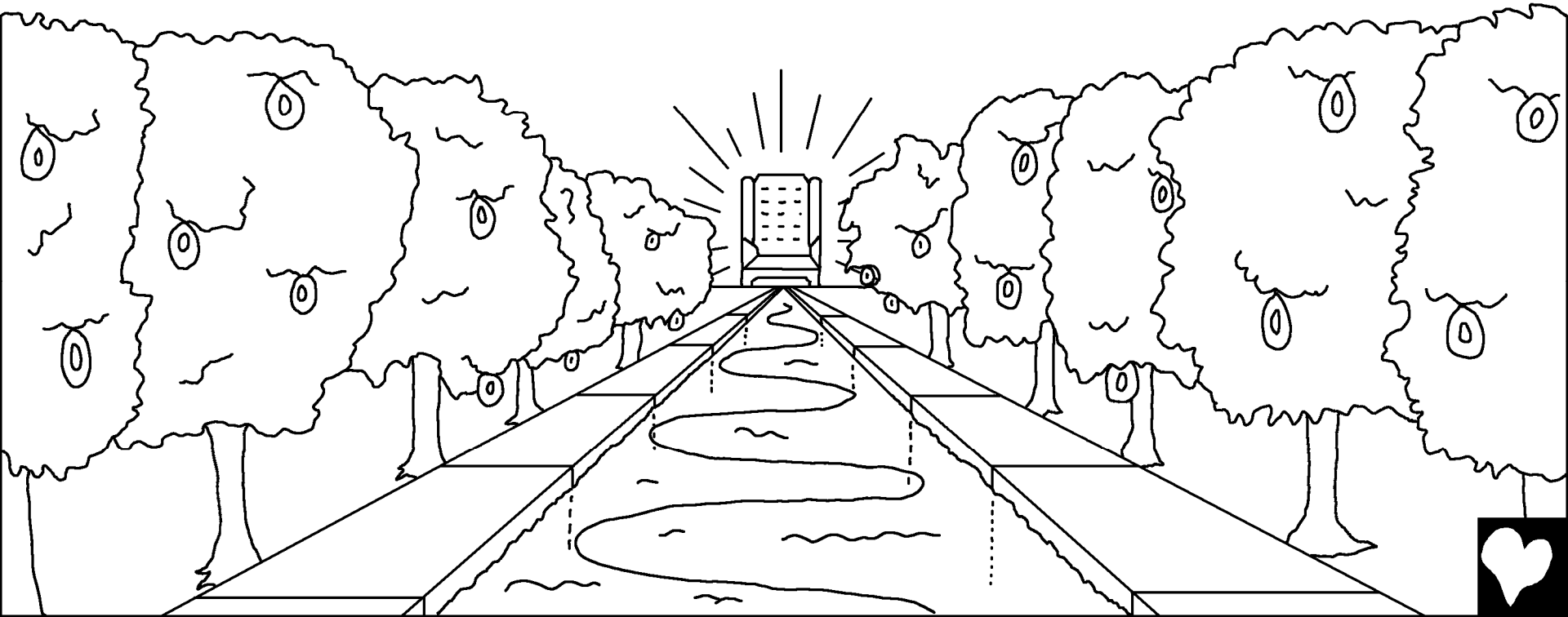

Māmāchē :kiriinkoonoo kōōluuchi :asiista nto ku araaweet, kuuyu ikwēnyē :lēbkēēyyēētaab Yēyiin anku taariinyii :Mēēnkit.

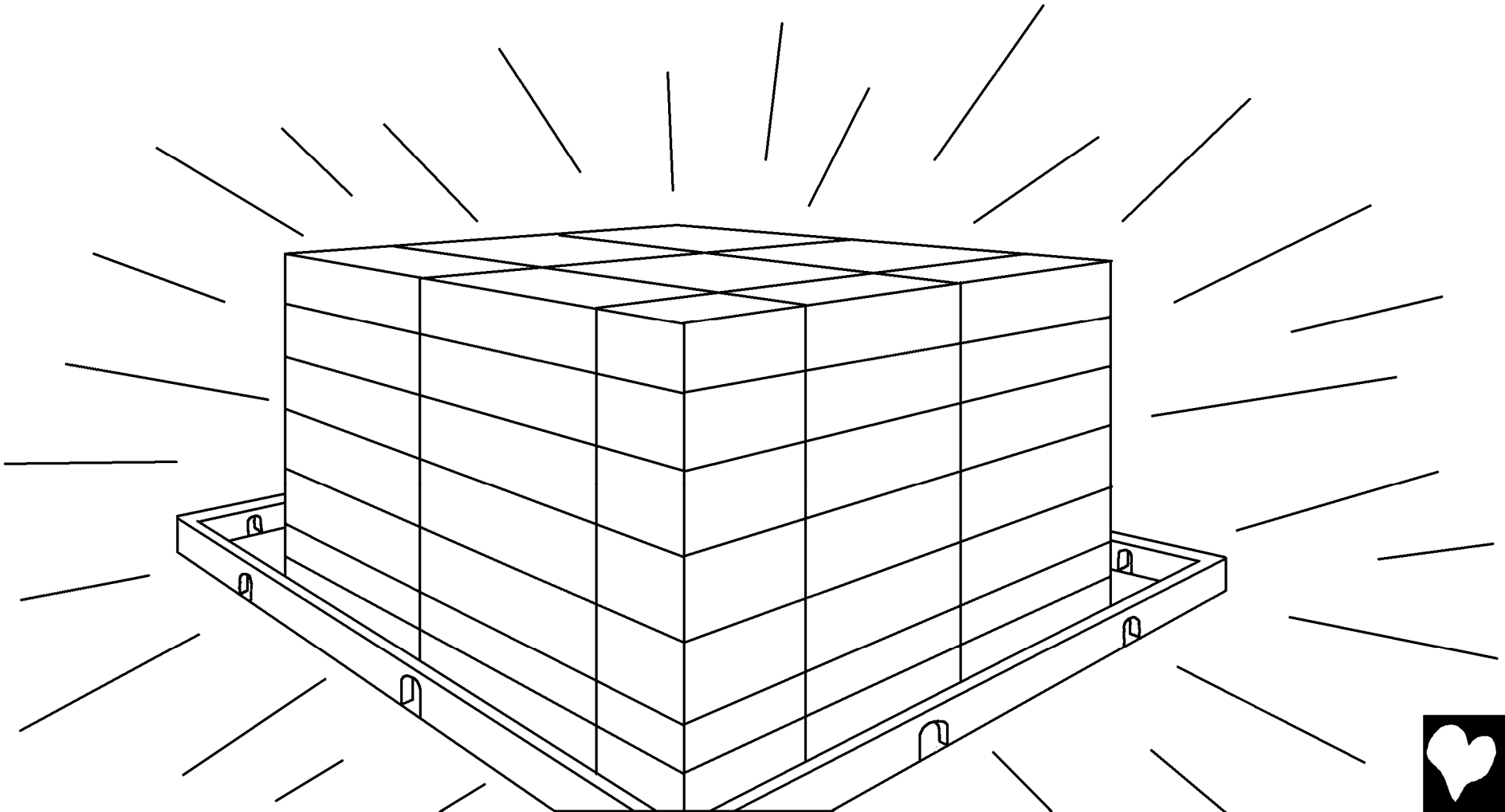

-Mēēwutē kiriinkoonoo :kiy nyēē mā tiliil, kibrōkōsyoo nto ku chii nyēē ng'wiin. Nteenee biiko baateey chēē iwutē ku choo /kikēēsirchi kooynōōkwaa kitaabuutaab soboonto nyoo bo *Mēēnkit.

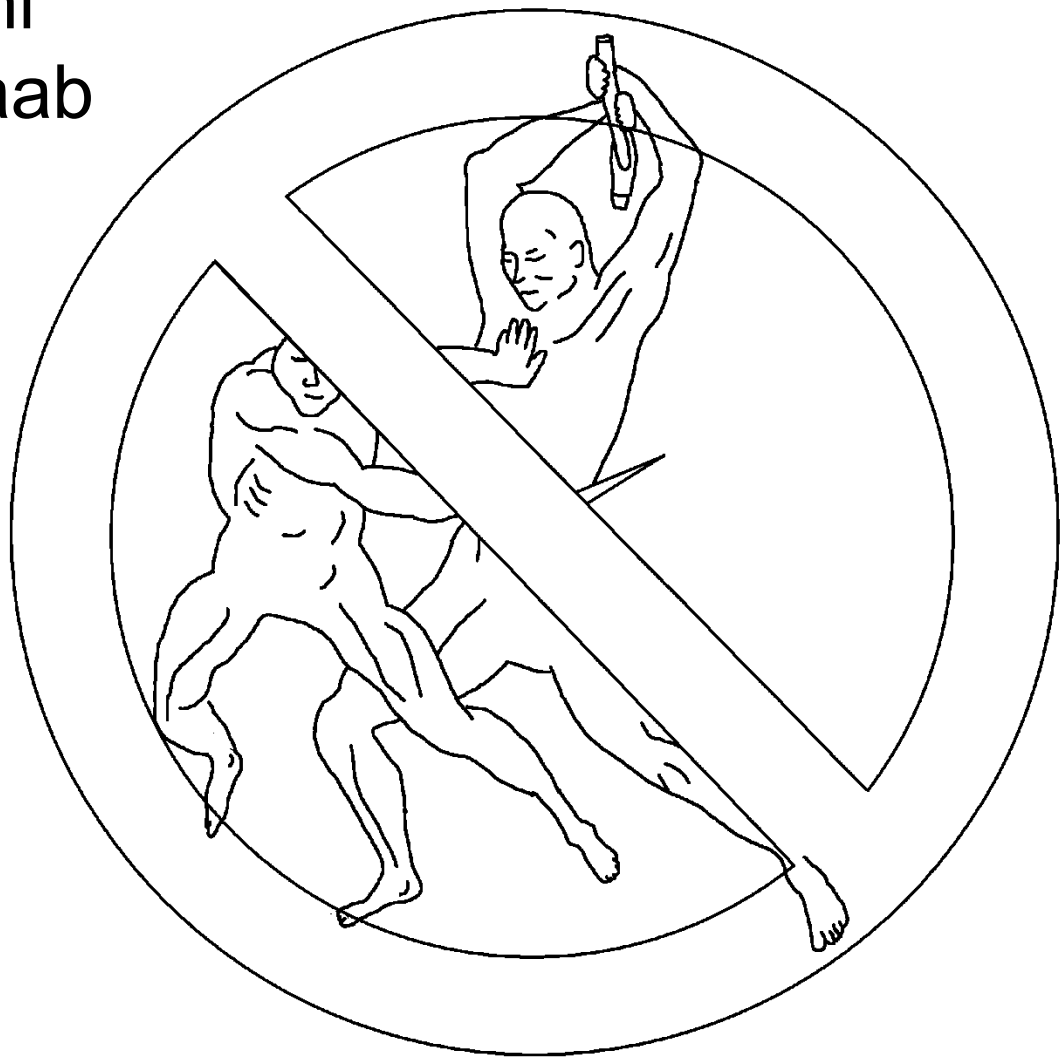

“Mākumāsyi :Yēyiin bichoo lōōkyoo ake tukul. Mēētākubēku :biiko, nto kuriirtōōs nto kumēēysē, nto kukāsē ng'woonin, kuuyu kookukeeyta :soboonto nyoo kibo taay.”



Mākoy /kēēchubiis ām wōlooto. Mākubāytooyiisyoowunēē :Yēyiin āk Mēēnkit kiriinkoonoo ānkumākuyēchinēē wōlooto :biikyii yiisyēēt. Makukas :bichoo wōlēē wuu :Yēyiin /ānkēēsirchi kaayneenyii tokoochikwaa.



Kyaakas biich chēē kikiikubēk kunam wōlēē mii ːchēē ki wōōyēch āk chēē minkēēch. Kimii ːbichoo kēēyyoonyēē taayeetaab ng'echereetaab bāytooyiisyēēt. /Kikeeng'aany kitaabuunek chēē chaang' āk mbo nyoo bo soboonto. /Kikiirōōtoot yēyuutēkaab bichooto kikiikubēk kurub kuu yooto kisirootiin ām kitaabuunechaa. Nto chiito nyoo /kimānāākēēsirchi kaayneenyii kitaabuunaa bo soboonto, /kikēēwiirchi nyoo tōōliiloonoo bo maat.

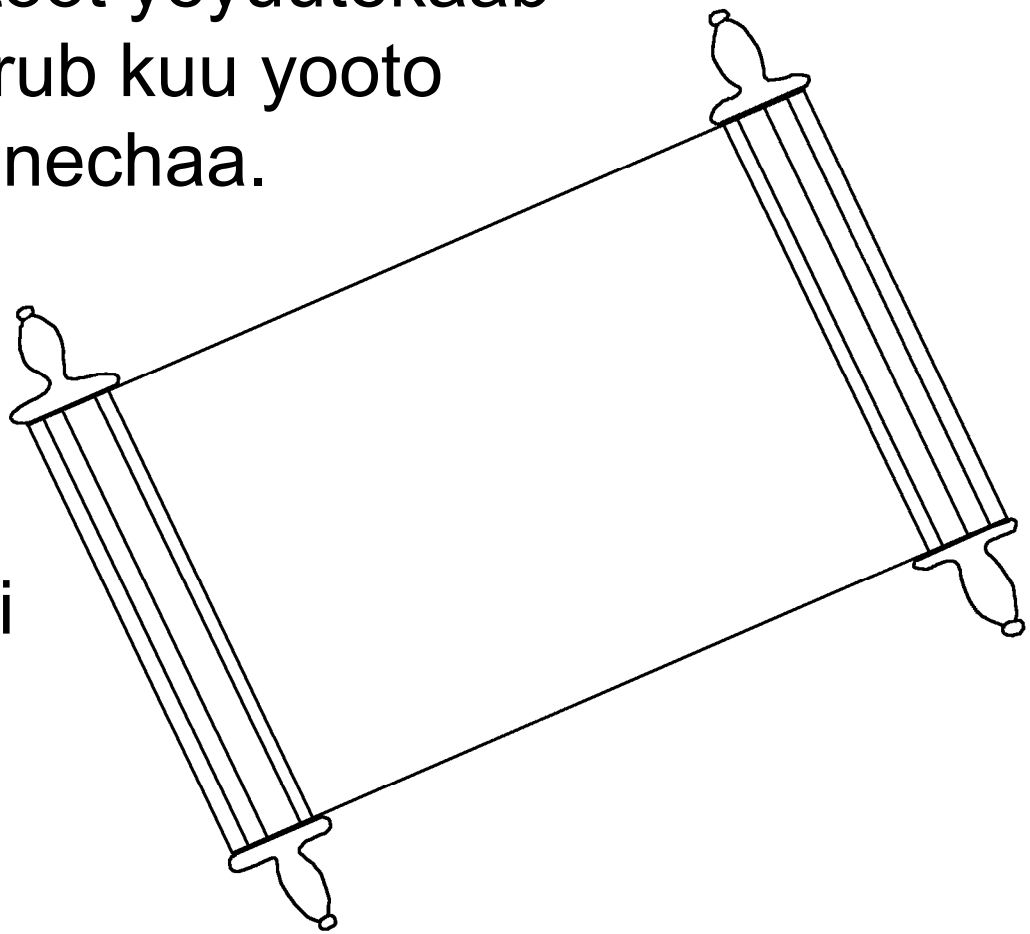

Mwooyē :Tāmirmiryēētaab Yēyiin āk mureraanaa kule, “Chōō!” Kumwooy :chii ake tukul nyoo kāsē ng'aleechu kule, “Chōō!” Nyoo āmē melelta, kuchō.
Nto yoo māchē :chii bēēkaab soboonto /kiikoochinē buch.

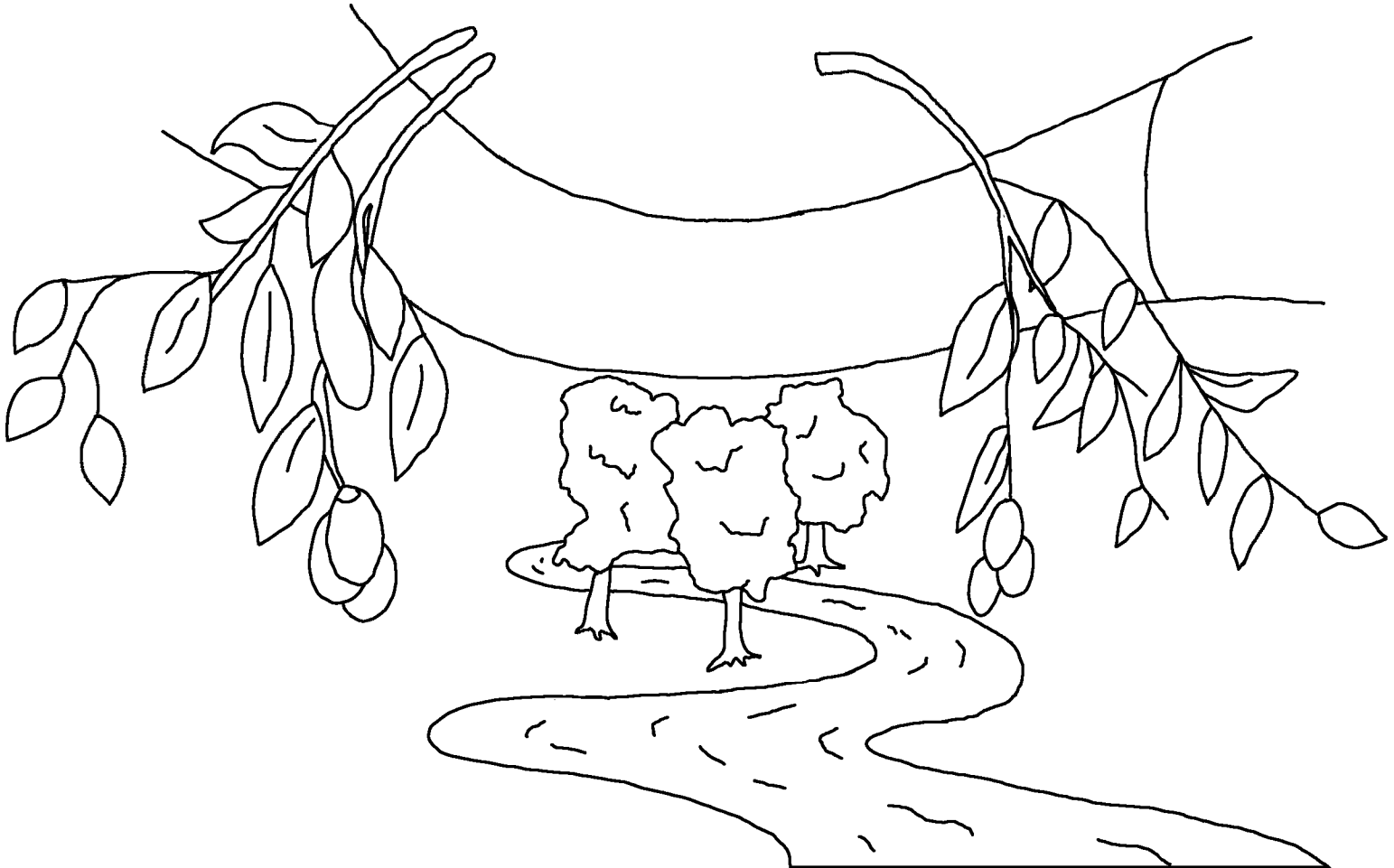

Kicham :Yēyiin kōōrooni miisin kut kukōōn lakwanyii nyooto akeenke baateey sukung'eet :chii ake tukul nyoo ikoosēē keey lakwanaa mēēbērē mākubot, nteenee mākunyōōr *soboontaab kibchuulyo.

Roomeek 3:23
kuuyu choolwookēnoot ːchii ake tukul nyēē -mēēmuuchē kuyityi churtaayeet nyēē māchē ːYēyiin.

Roomeek 6:23
Kunyoo, kiyēē yibu ːng'ōōki ku meet nto kiyēē rōōbu ːYēyiin ku soboontaab kibchuulyo kubununēē Kāārārookiintēēt Yēēsu Mokoryoontēēnyoo.

Iburaneek 9:27
Mēē ːchii ake tukul meet akeenke, nto yityo kōōtiilchi ːYēyiin ng'aleekyii.

Ēfēēsēēk 2:8,9

Yēyiin nkityō :nyēē kiyēyook /kiiraraachaak kubununēē chamateenyii yoo kyōōkoosēē keey inee. Mēēbērē kyōōbirtoochi nkur nteenee kiy :nyoo nyēē kirōōbu :Yēyiin. Kunyi, mang'as keey :chii kule /kikiiraraach, kuuyu mēēbērē kibirtoochi kiyoo nkur.

Roomeek 10:9,10

Yoo imwoowunēē kuutiing'uung' kule, “Mokoryoontēēnyuu :Yēēsu” ānkiiyēnchinēē mooyēēng'uung' kule kiing'eetee :Yēyiin meet, +/makiiraraachiing'. +/Makeechamtiing' kule ichurtaat yoo 'kēēyēnchinēē mooyēēng'uung', /ankiiraraachiing' yoo imwoowunēē kuutiing'uung' kiyēē 'iyēnchinē.

Yoowaana 3:16,17

Kicham ːYēyiin kōōrooni miisin kut kukōōn lakwanyii nyooto akeenke baateey sukung'eet ːchii ake tukul nyoo ikoosēē keey lakwanaa mēēbērē mākubot, nteenee mākunyōōr *soboontaab kibchuulyo. Kimēēyooku ːYēyiin lakwanyii chokooruusta biiko nteenee chokooraraach.

1 Yoowaana 5:11-13

Kimwoowēēch ːYēyiin kule kiikukōōnēēch *soboontaab kibchuulyo. Kēēnyōōru soboonooto kubununēē Lakwanyii. Chii nyoo boonto Lakwataab Yēyiin kutinyē soboontaab kibchuulyo. Nto nyoo māboonto kumātinyē soboonooto. Āsirwook akweek choo ōkoosēē keey Lakwataab Yēyiin ng'aleechu sōōnkēt kule ōboontē soboontaab kibchuulyo.

Yoowaana 14; 2 Kōōriintō 5;
Ng'oong'uutyēēt 4, 21, 22

Storyline by: Edward D. Hughes

Illustrated by: Lazarus,
and Alastair Paterson

Adapted by: Sarah S.

Sabaot Bible (spy) © 2011, Bible Translation and Literacy

https://live.bible.is/bible/SPYWBT/GEN/1

©2026 Bible for Children, Inc.
www.M1914.org www.bibleforchildren.org