www.BibleForChildren.org

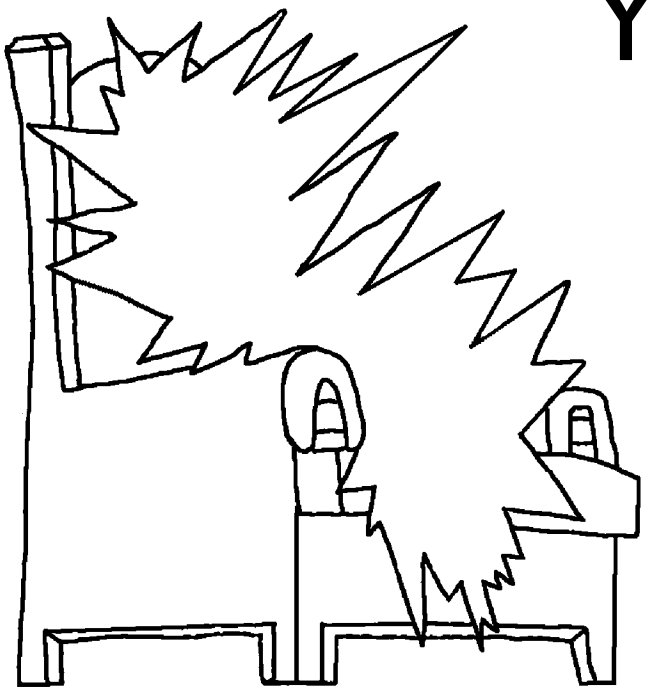

YOHANES 14

Yesu átɛyi mə nkə, “Biəntə lə ilə mi lə lɛkɔɛsi. Fe kase béfo Onanto bɛnɔɔ, befo mintsya bɛnɔ. Lə mɔ Anto eto diyoo, nsiəkɔ kpə kpe. Ntɔ lə nsu nlɔ nsiəkɔ ntsyə mi. Nya məmbɔtɛyi mi nko, lenni nko ini. Nya lə nsu nlɔ nsiəkɔ ntsyə ntə mi nlosəə, muusinkli mbə nkpami nsuko mɔ ɔflɔ, itə bə kaka minkpee, lə mi tsya lə bisiə mfó.”

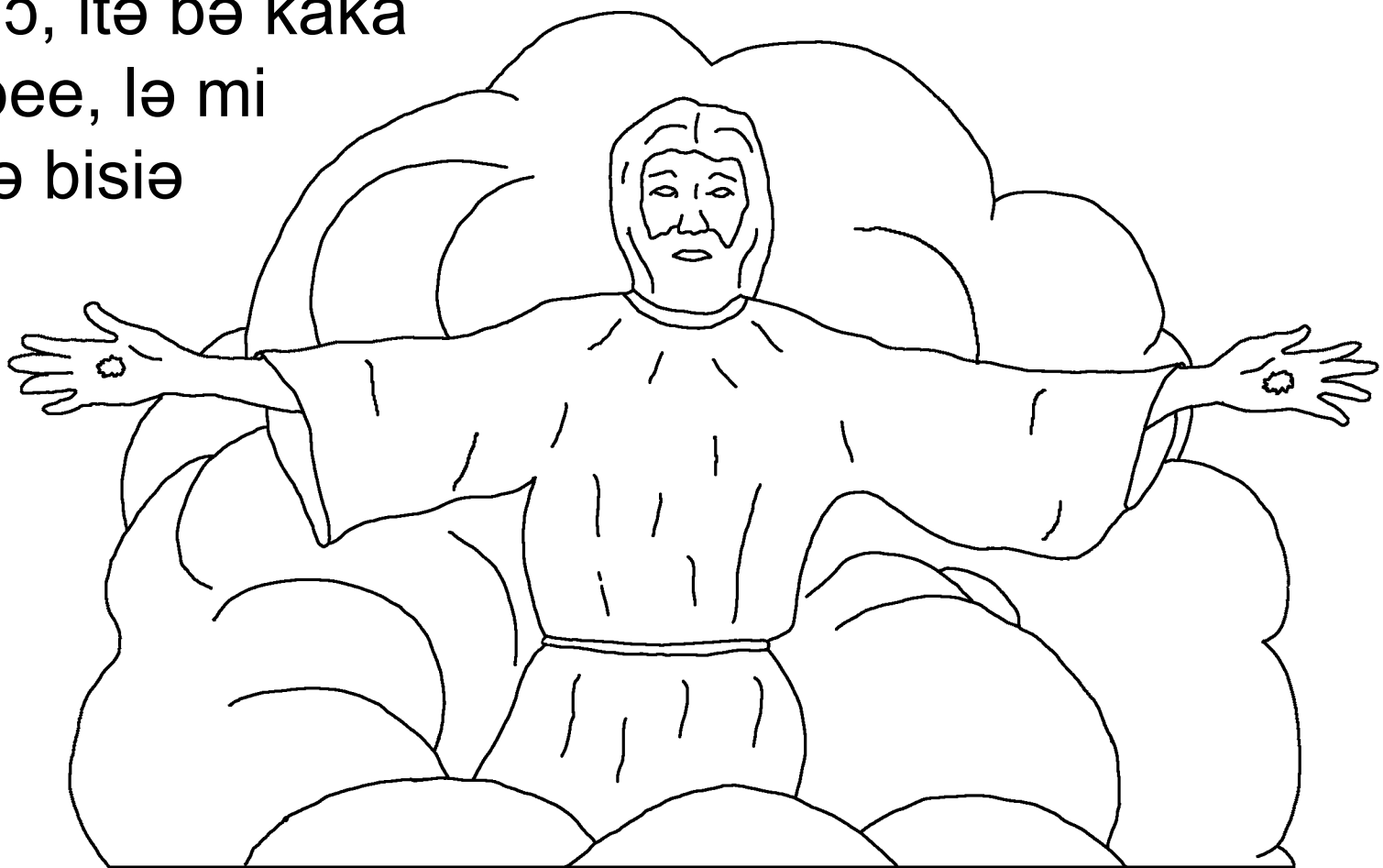

Mɔ Yohanes, mi ɔyimi wə dítəkəko Yesu ku mi, nya biakpe utu kakplatsya lə disuətsyə əsuə kənyə kanyi ka leetu mba ni wə sekakedikɔ kamə

eto bale. Béti mɛ bakpe lə kasɔ ka ntu letsyilama baakpo



Patmos itsyise mbe Onanto eto Ditiki Sɛɛ nəmə letsya ku ɔnukualɛ wə Yesu díləkə óte eso.

Lamfolamfo, Lɛwɔnɔ nəmə áyifə dísiə lə mɛ nya mínyə lekankpomɛ ditsyuə kato mfó nə əsuə utsyə nsi.

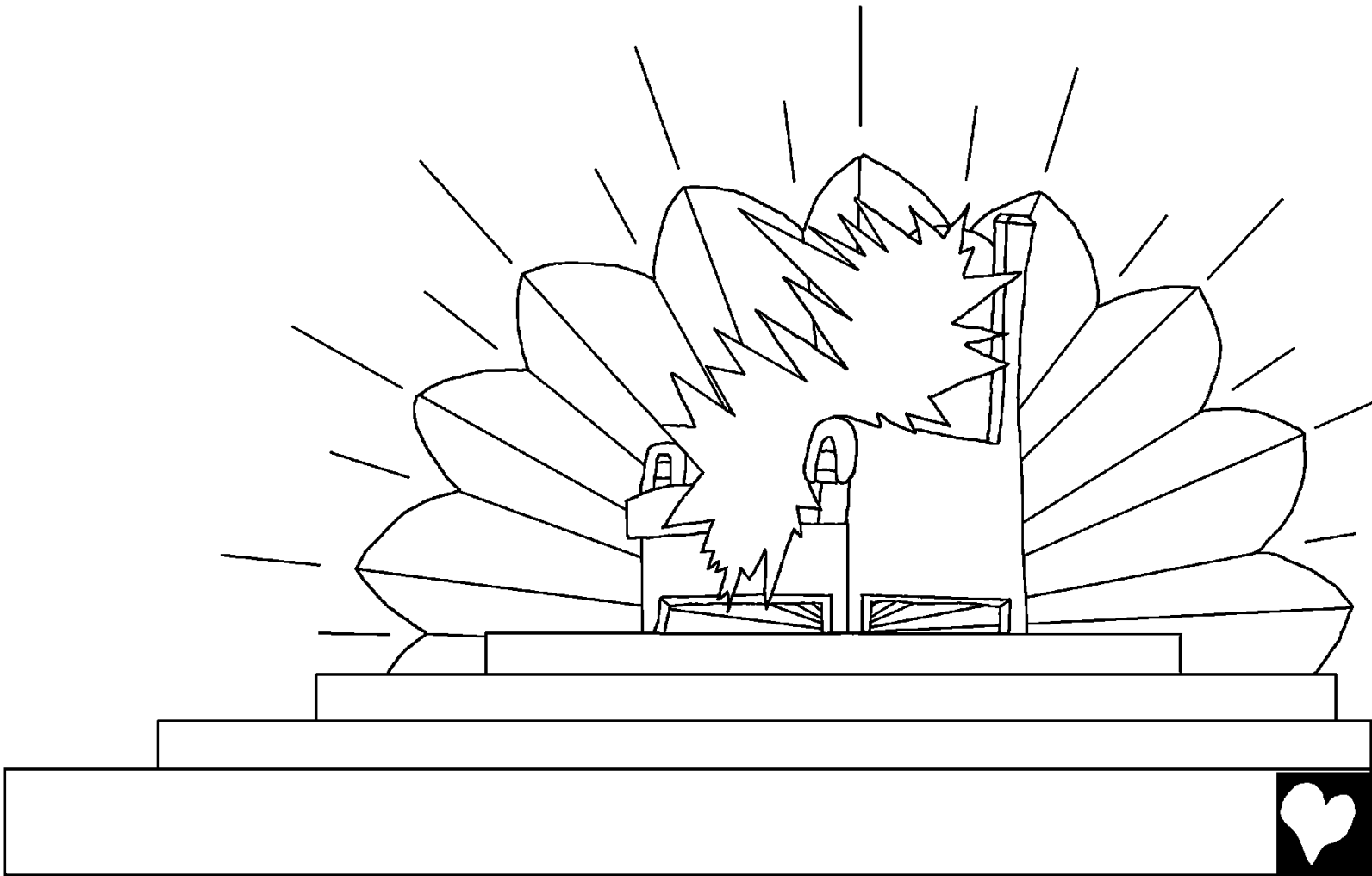

Nya mínɔ se asa nnya kenke Onanto díyifo nkpe kato ku kasɔ mfo, kasɔ kəmiə ku lekpo kafo ku asa nnya kenke nsi nkpə nlɛ ese busə katɛyi nkə, “Nwə nsi lə lekankpomə əsuə ku Lesamubi nəmə, mə mbə atɛsə, dibu, diyənde ku əsuəale idu manlo isu manlo.”

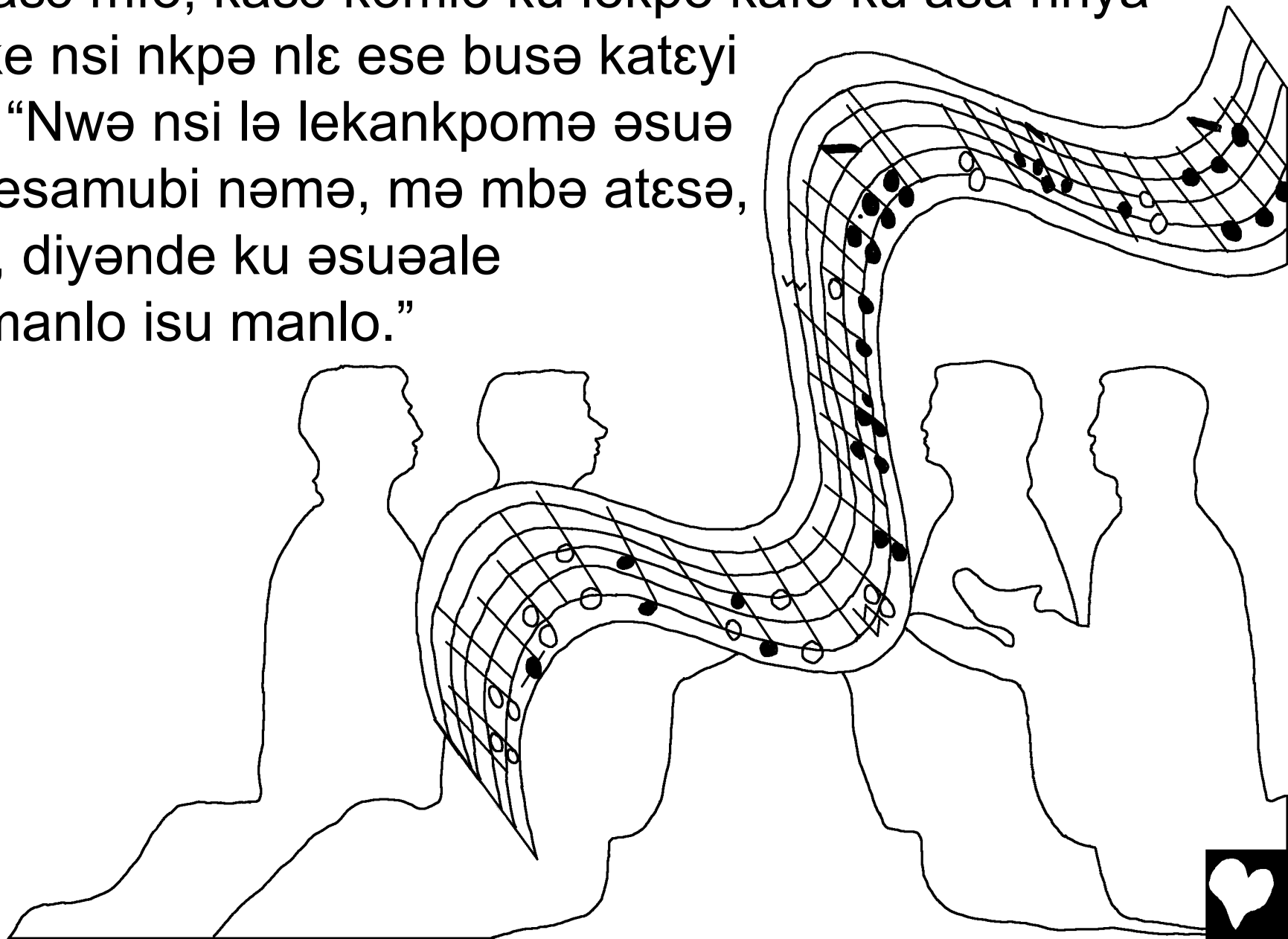

Ete mínyə Umə kɛnkɛ əmə, wə ni Yerusalem fɔfɔ, ditsyi Onanto ɔflɔ kato ɔnlɛ kasɔ bubə. Nya bálɔkɔsɛ wə kukɔnɔ fe okafɔ itə wə usə eto bokpa seka. Nya mínɔ ɔkɔɛ kplɛ utsyuə lɛbɔ utsyi lekankpomɛ nəmə ɔflɔ wə nlɛ bɔtɛyi nkə, “Bebee! Mɔmɔɔ, Onanto eto kəsiəkɔ ébubə kakpé lə betidi nti mfo. Wuusiə lə mə ɔflɔ nya boofiani wə betidi. Onanto kosate ebusiəko mə nya wuuyifo mə Onanto.”

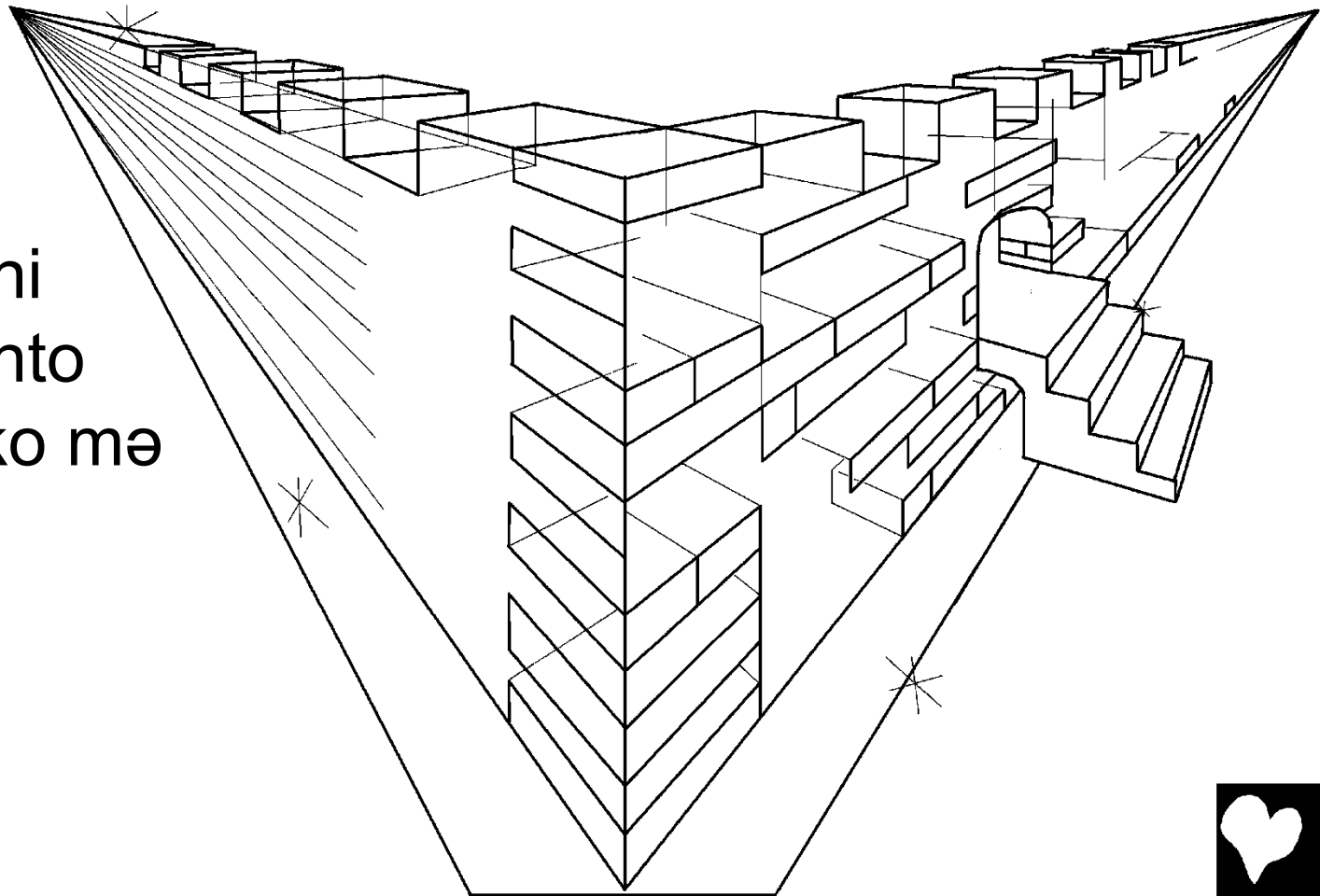

Nyamfo eto kamaa, Onanto eto ɔtɔnkpe əmə áte mɛ ketu ka ləətə nkpə eto ntu. Ketu kamə aabɔdi ketsyi lə Onanto ku Lesamubi nəmə eto lekankpomɛ əsuə. Ntu bomə akpa kɛnkɛnkɛ fe ahuhuɛ.

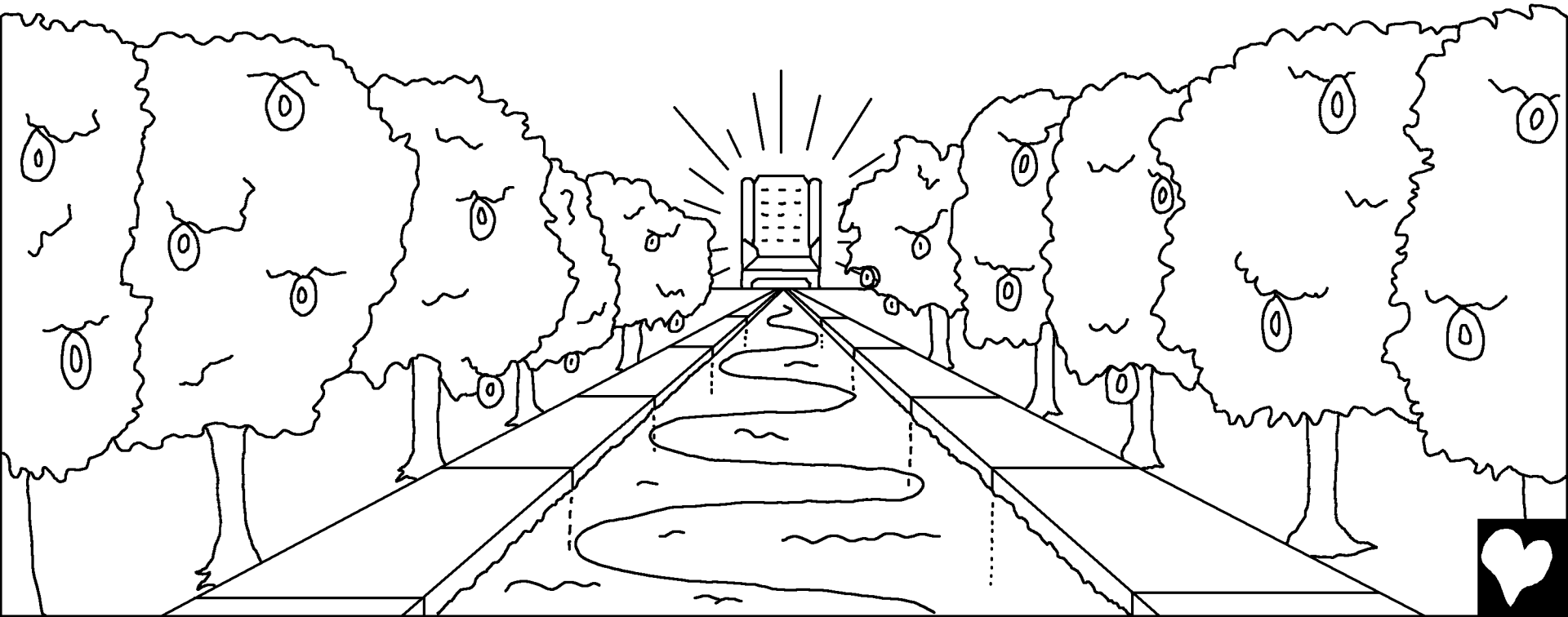

Kofe nye kofande eto bofa nye buyənde manfe itə umə əmə, itsyise Onanto eto diyənde əəyənde kakpo wə nya Lesamubi nəmə ni wə okandiɛ.

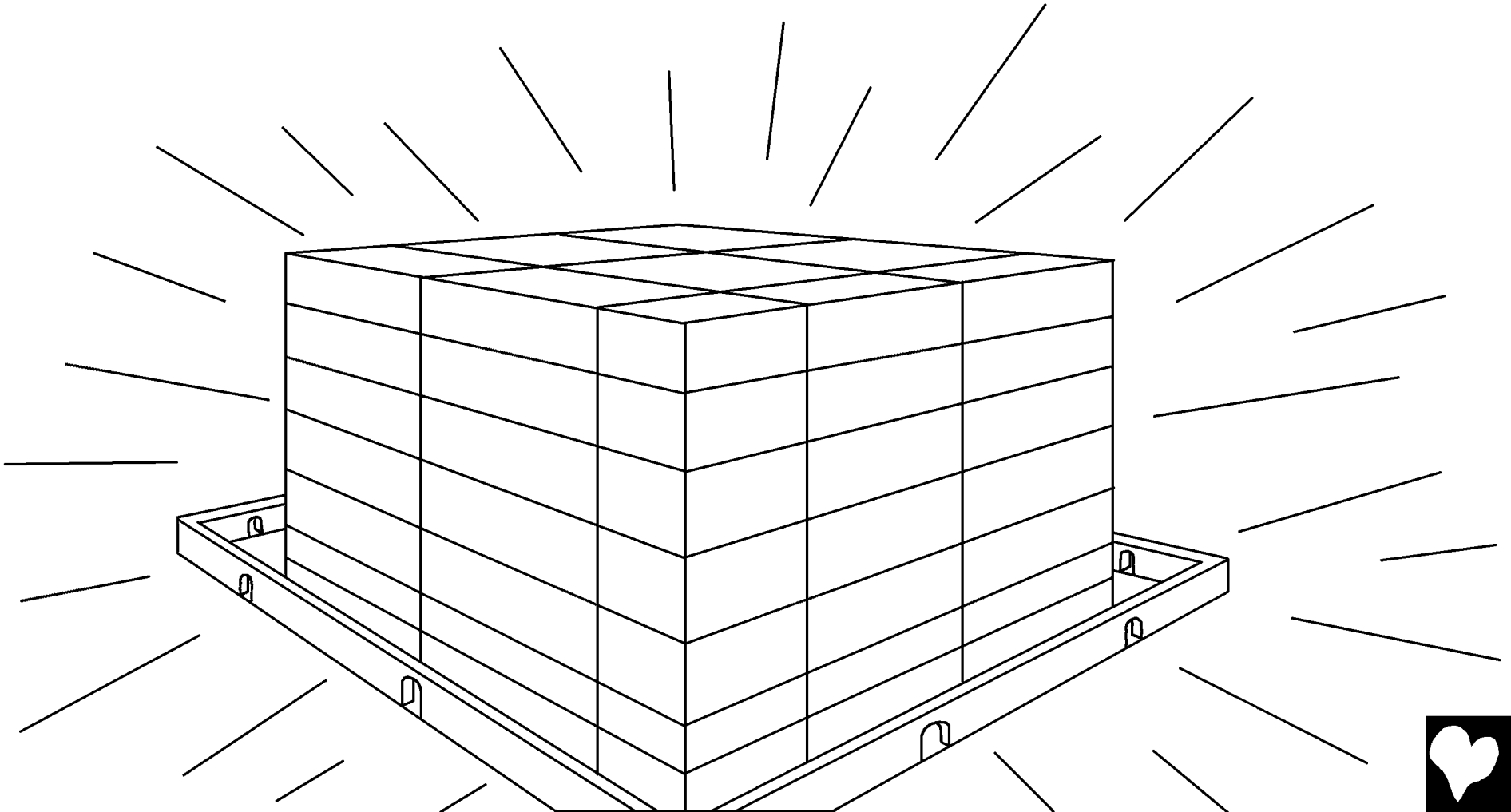

Fɛɛ kɔfiɔ eto kulesa embedufə lə wə kulefe. Nya badia ku mba leeyifo afanisa embudufə lə wə. Bomu mba eto aye báwɔni bákpe lə Lesamubi nəmə eto nkpə eto kukue komə kafoo, mə hã luudufə umənkplɛ əmə nɛ.

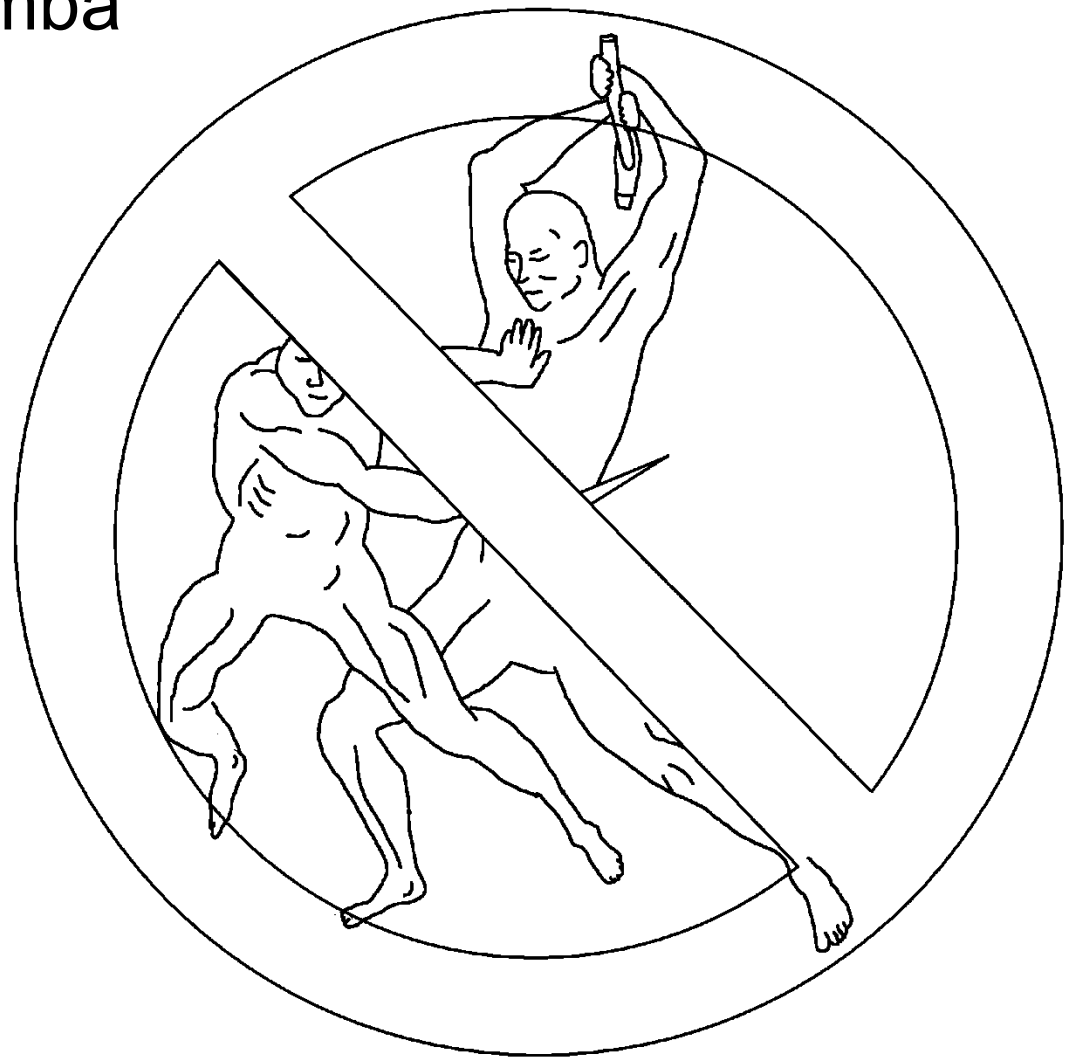

“Nya wɔɔsi mə binəntu kenke lə
ənəmi. Nya ukpe tsya ensiəmbɔkɛ.
Nko ke ini itə bolo kəsiə,
nku buwi ku kanyinyənyə tsya nɛ.
Akokosa kenke ébubə efe.”



Bembunyə kulesa nə Onanto díkudi lə umənkplɛ əmə.
Onanto ku Lesamubi nəmə eto lekankpomɛ ebɔkɛ lə umənkplɛ əmə, nya wə beyifoyifo luusumu wə.
Boonyə wə ənəmi nya wə diye luutəkə lə mə nto.



Nya mínyə bekpənkpe kpə, bakplɛnyə ku betidiwewe ńyə lə lekankpomɛ nəmə eto ənəmi. Básini ekue, nya besi básini kukue kɔni, ko ni mba nsi nkpə eto kukue. Bákponko bekpenkpe bamə lekpo, utsyuə saa lə kase úsiə nkpə fe kase báwɔni bákpe lə ekue nyamə kafo. Utsyuə saa wə eto diye báwɔni bákpe lə nkpə eto kukue komə kafoo, béfi wə báto bákpe lə ute eto ditumbu klinklaa nəmə kafo.

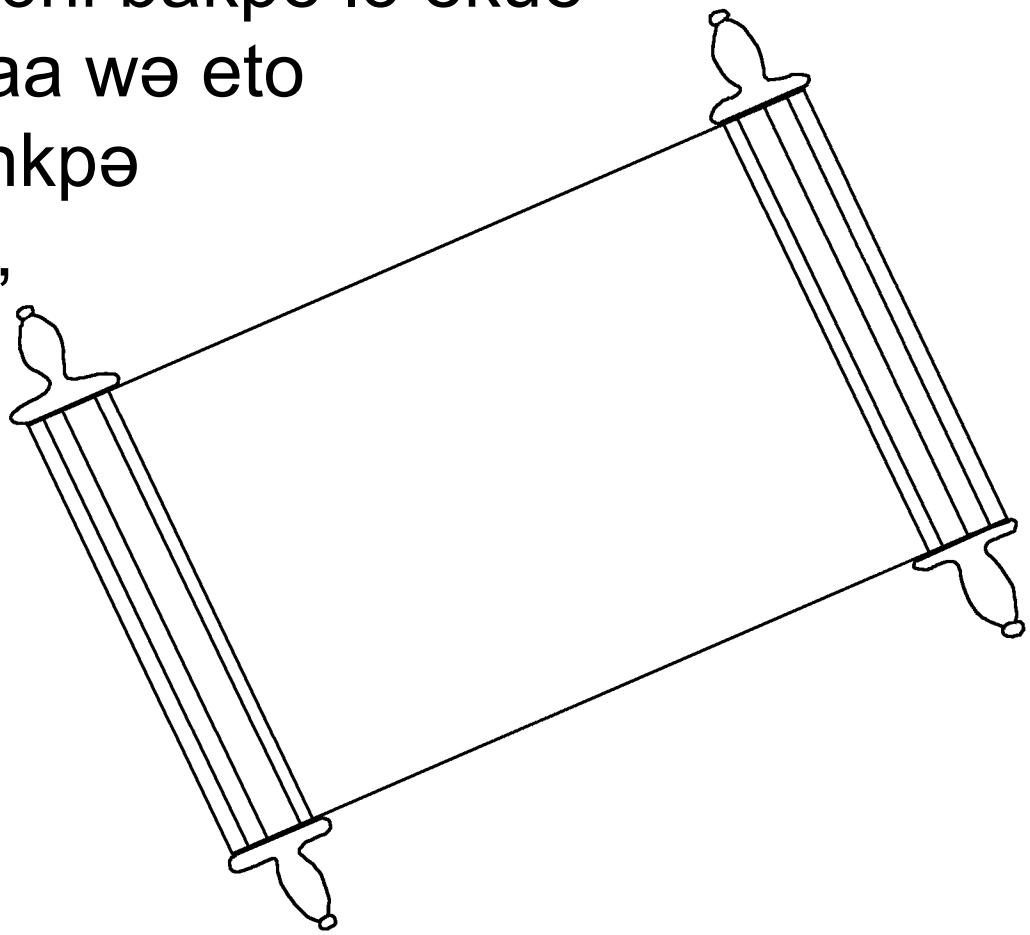

Lɛwɔnɔ nəmə ku okafɔ əmə nkə, “Bə!” Nya nwə ke nlɛ nnya bɔnɔ tsya tɛyi nkə, “Bə!” Nya nwə ke utukɔɛ nlɛɛ, ubə. Nya nwə ke nlɛ ntu bo ləətə nkpə bɔbɛbɛɛ, ubə ofo mu unə, kayo saa mamfo mamfo.

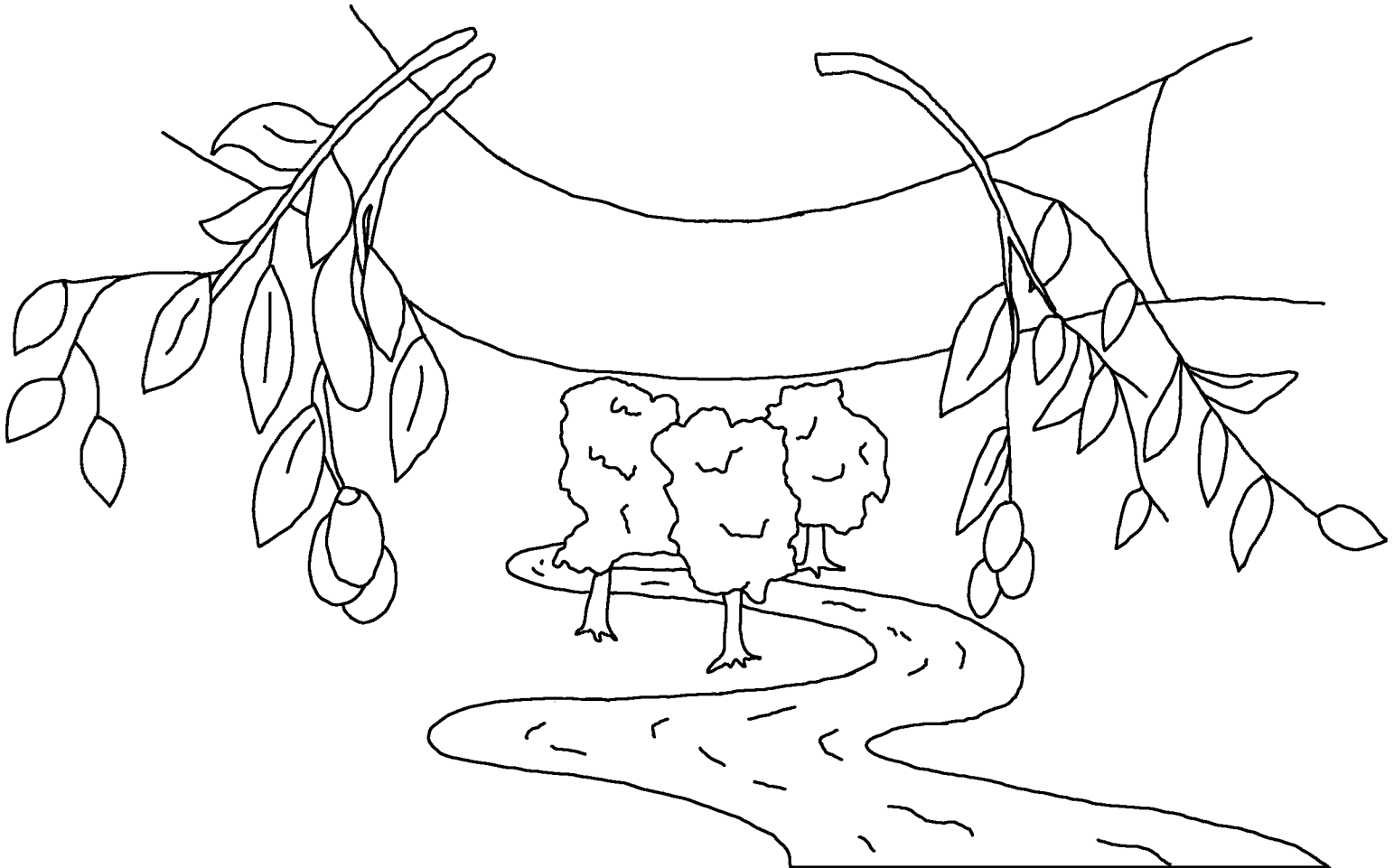

Itsyise Onanto ála kawunsiə kamfo kon bənkə úfi wə Ubi ɔni kplo útə nkə utsyuə saa ke laafo wə kanɔɔ, lə ɔyɛ bukpə kanya, bomu lə unyə nkpə manlo.

60

ROMAFƆ 3:23 Betidi baa tã eyifo kabua, nya bánnyi báfi Onanto eto diyənde blɛmblɛ kon.

ROMAFƆ 6:23 Lebua eto kayofofo ni ukpə. Fɛɛ Onanto eto ətəsa nnya wəətə bo kafo faa ni nkpə bo ləmbə kalosəkɔ ɛyɛ lə Kristo Yesu wə ni Bonamute eto lɔniyifoyifo ku bo əsuə eso.

HEBRIFƆ 9:27 Onanto dítsyə nnya nkə utidi kpə sɔni kplo, nya lə nnya kamaa, bakponko wə lekpo.

EFESOFƆ 2:8,9 Itsyise ɛyɛ lə Onanto eto lefonə eso bínyə bofokətə, se béfo wə bɛnɔ eso. Nya inni lə mi kosate eto kulesa saa eto buyifo eso. Bomu iyifo Onanto eto ətəsa nnya úfi útə bə lə kuutsyuə saa lə ɔyɛ əsuə kato bobesə lə nnya əsuə.

ROMAFƆ 10:9,10 Nya lə emenkli kɛnyɛ, fatɛyi fə Yesu ni Bonamute, nya fafo fanɔ lə fə lɔkɔɛsi kemiə fə Onanto átakasə wə utsyiko ɔkɔməə, Onanto ebutə fə nkpə. Itsyise ɛyɛ lə fə lɛkɔɛsi kemiə nya faafo kanɔɔ, nya feeyifo ɔsɛɛ lə Onanto eto ənəmi nɛ. Nya ɛyɛ lə fə kɛnyɛ ka fefi fələkə nyamfo fatee, nya əsuə fuunyə bofo nɛ.

YOHANES 3:16,17 “Itsyise Onanto ála kawunsiə kamfo kon bənkə úfi wə Ubi ɔni kplo útə nkə utsyuə saa ke laafo wə kanɔɔ, lə ɔyɛ bukpə kanya, bomu lə unyə nkpə manlo. Itsyise Onanto mántsyese wə Ubi kawunsiə nkə lə ubə olo ke dikpi, bomu bə lə uyifo ke Ofomfokətə.”

1 YOHANES 5:11-13 Nnya ɔ́tɛyi ni nkə, útə bo nkpə bo ləmbə kalosəkɔ ɛyɛ lə wə Ubi əsuə. Utsyuə saa wə léfo Onanto eto Ubi ɔ́nɔ, nkpə bomfo éboka mi kɔni nkoko. Fɛɛ utsyuə saa wə dímamfo Ubi əmə ɔ́nɔɔ, embə nkpə bomfo. Nlɛ kukue komfo bɔwɔnɔ kətə mimba léfo Onanto eto Ubi əmə bɛnɔ lə bete biə nkpə manlo éboka mi kɔni.

YOHANES 14; 2 KORINTOFƆ 5; KƎLƎKƎ KATE 4, 21, 22

Storyline by: Edward D. Hughes

Illustrated by: Lazarus
and Alastair Paterson

Adapted by: Sarah S.

Sekpele NT (lip) © 2008, Wycliffe Bible Translators, Inc., All rights reserved.

https://www.bible.com/bible/1773/MAT.1.LIP

©2026 Bible for Children, Inc.
www.M1914.org www.bibleforchildren.org