www.BibleForChildren.org

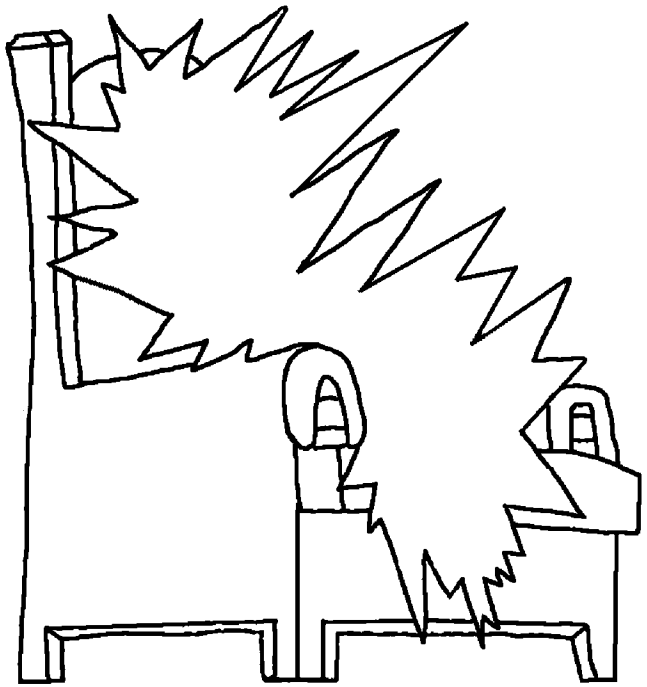

Jn. 14

“Kúntuts pujusairap. Yus enentáimtustarum, Winiasha enentáimtursatarum. Winia Aparuí̲ átum matsamsatin tí aṉkant írunui. Nekaschaitkiuiṉkia nunasha ujakchaajrume. Tuma asamtai nuna iwiarataj tusan Aparuí̲ wéajai. Tura iwiaaran amukan ataksha tátatjai.”

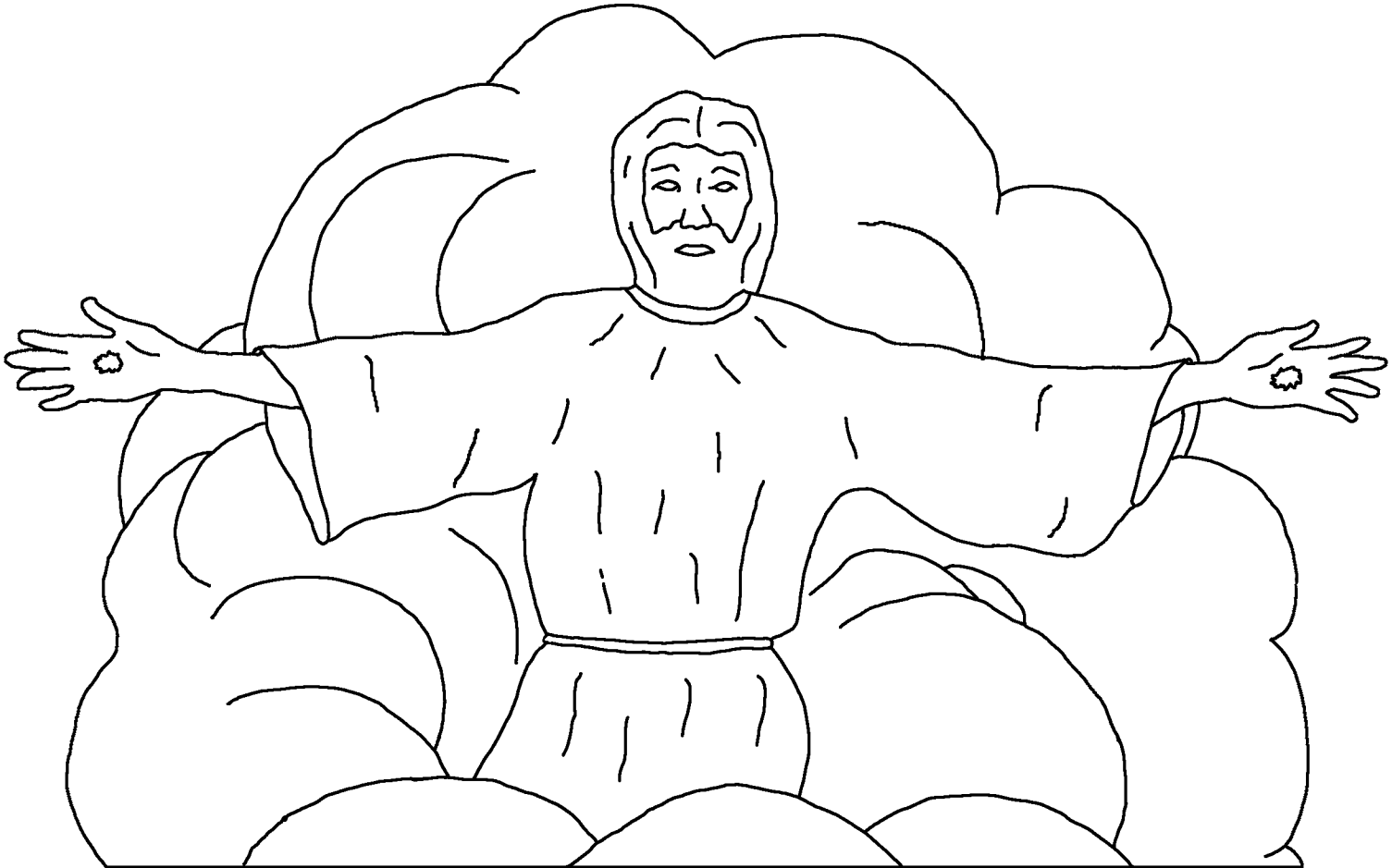

“Tura tana yaruaktatjarme, wi pujamunam atumsha pujusúktusan.”

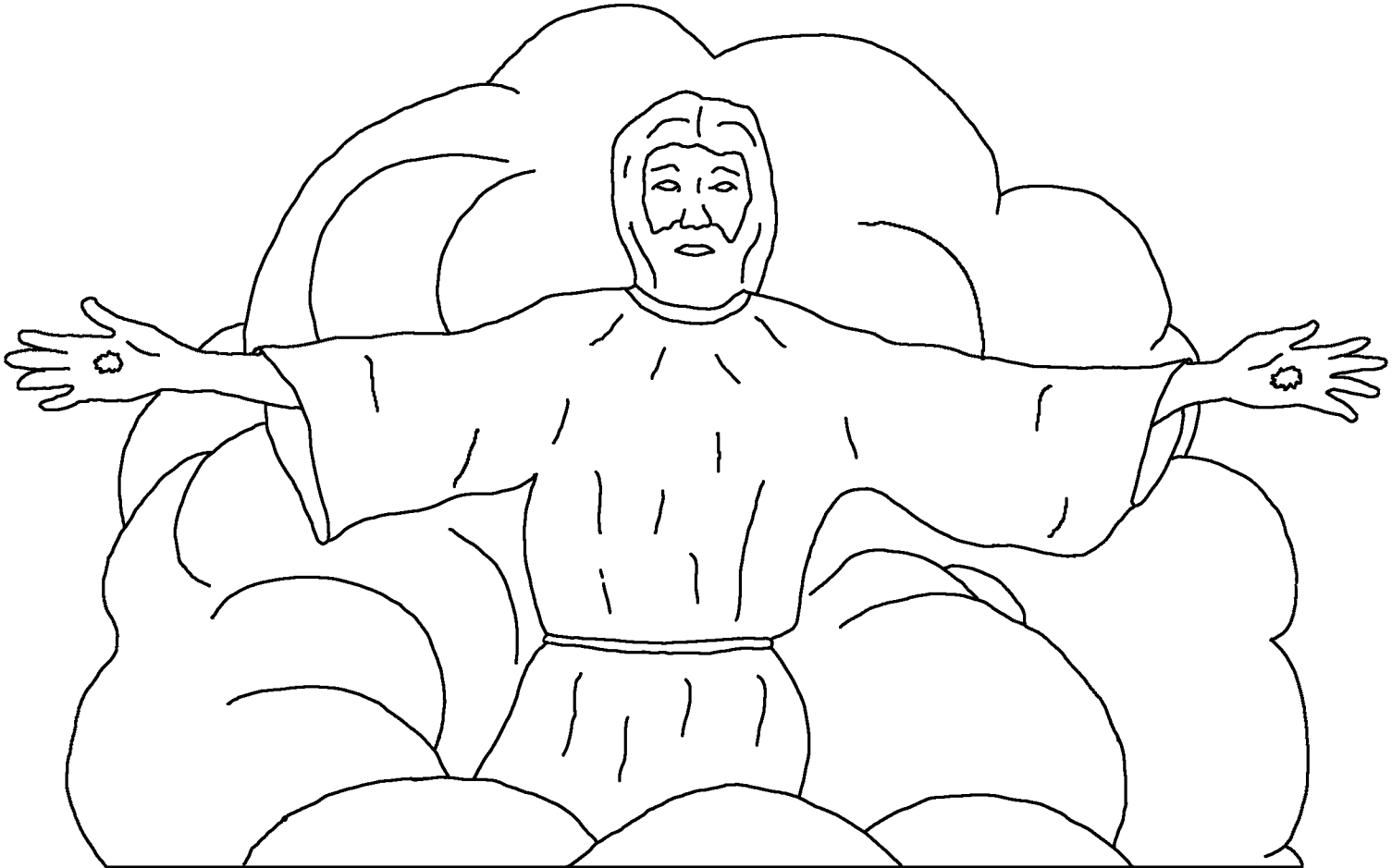

Wi Juan atumjiai métek waitia asan atumí yachintjiai. Núnisan nayaimpiniam Yus akupeana nui métek jeattaji. Tura katsuntrar nákastinian Jesukrístu mái metek súramji.



Yus Chichamnasha tura Jesukrístu timiancha
étsereakun nayantsanam nuṉkach
étentkamunam Pátmusnum sepunam

apujsamua
núnisaṉ pujumjai.



Nu chichamaik Yusa Wakaní yapajtiuámai. Túrutamtai nayaimpinmaŋka akupin pujutaiŋium pujan wainkiamjai.

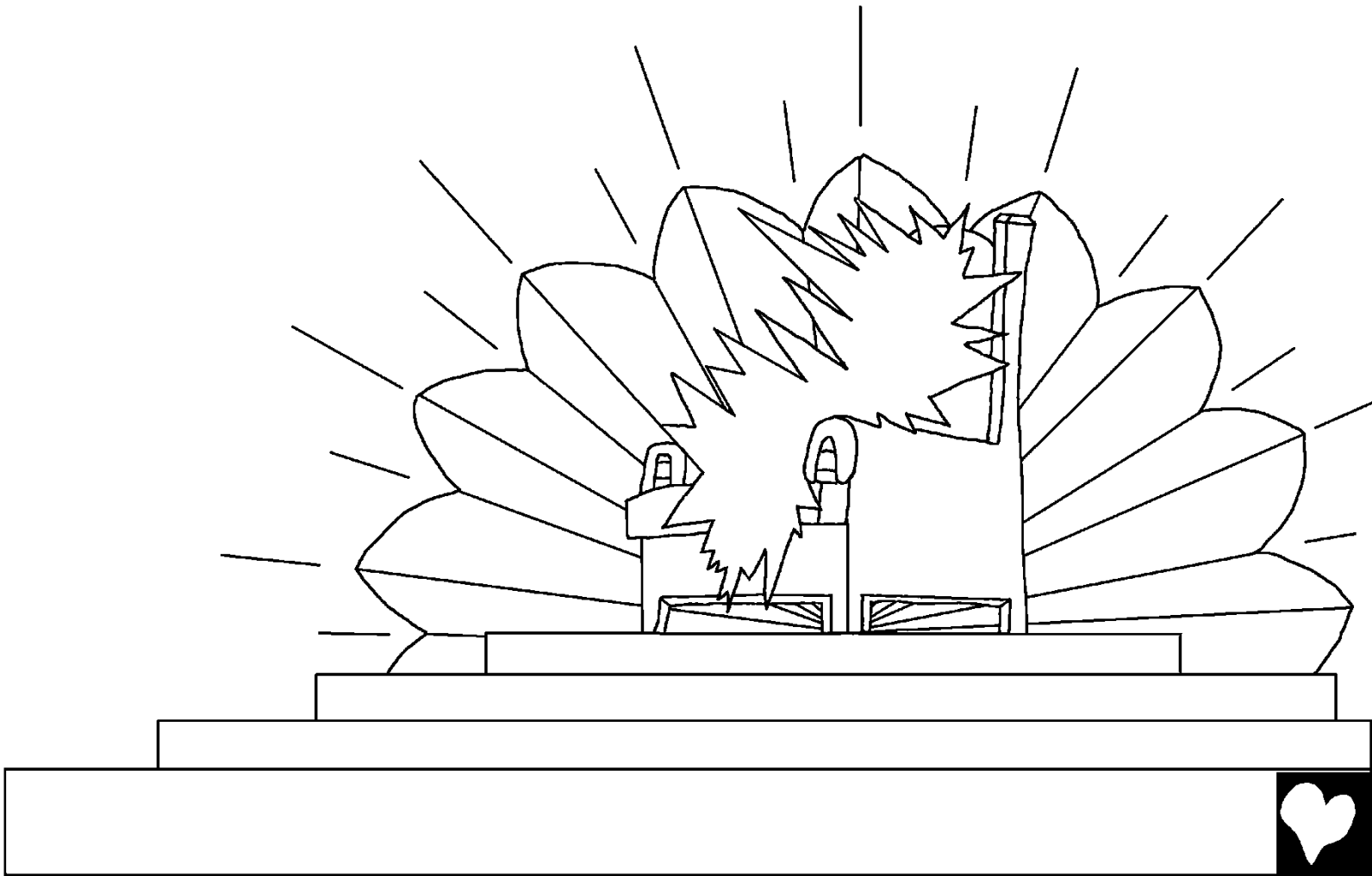

Núnisaɲ ashí Yus najankamu, nayaimpiniam írunna nusha, nuɲkanam írunna nusha, nuɲká init írunna nusha, nayantsanam írunna nusha, tuinian antukmajai “Muriksha tura akuptáinium pujana nusha ti shiir tura ti kakaram ásar tuke iniaitsuk shiir awajnásarti” tuíniawai.

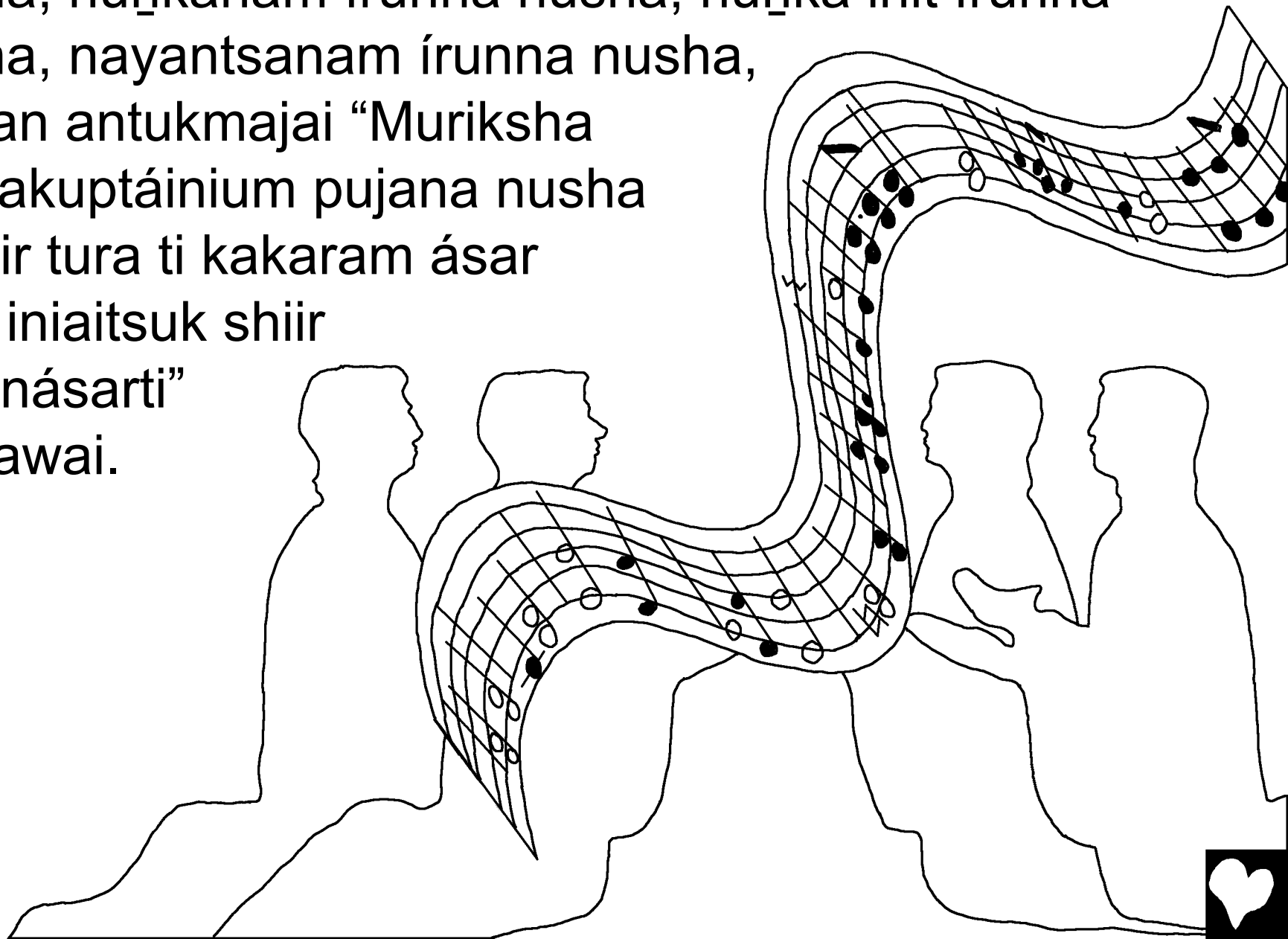

Wi Juaṉ, ti shiir péprun Yusaiya yamaram Jerusaréṉkan nayaimpinmaya táarun wainkiamjai. Anajmarma ni áishriṉ iṉkiuṉtaj tusa ti shiir iwiarmampra áintsaṉ tí peṉker iwiaramuyi. Nayaimpinmaya ti kakantar chichaamun antukmajai. “Iisiá, Yus yamaikia aentsjai pujawai.

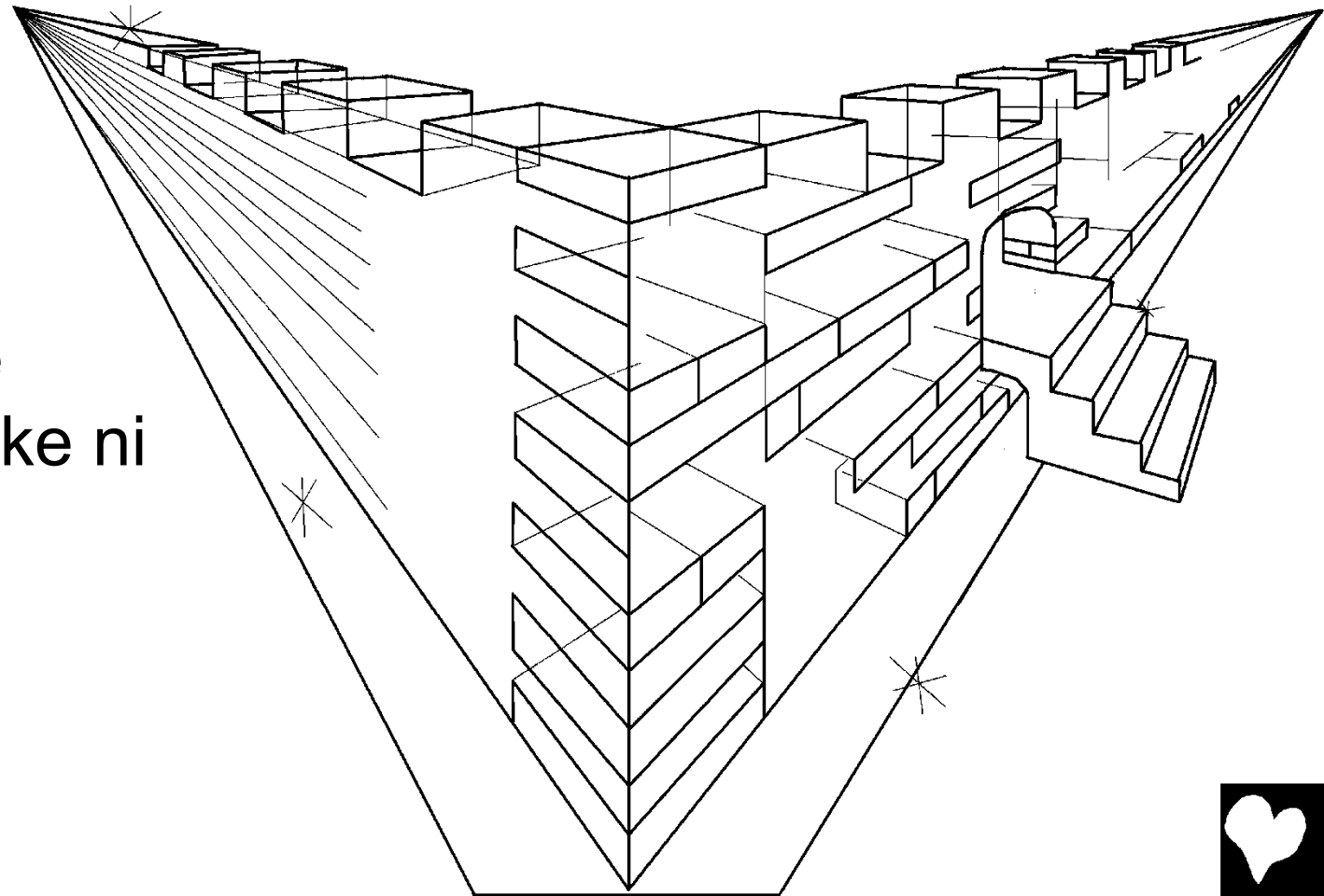

Tuke nijiai pujakui ashí ni shuari ártatui. Tura nijiai tuke pujak nekas tuke ni Yusri átatui.”

Nuyá suntar tuke iwiaaku pujutai entsan tí saaran iniaktursamai. Nusha úunt akupin pujutáinmaya ti saawi jiinmiai. Nu pujutaisha Yusna tura Muriknauyi.

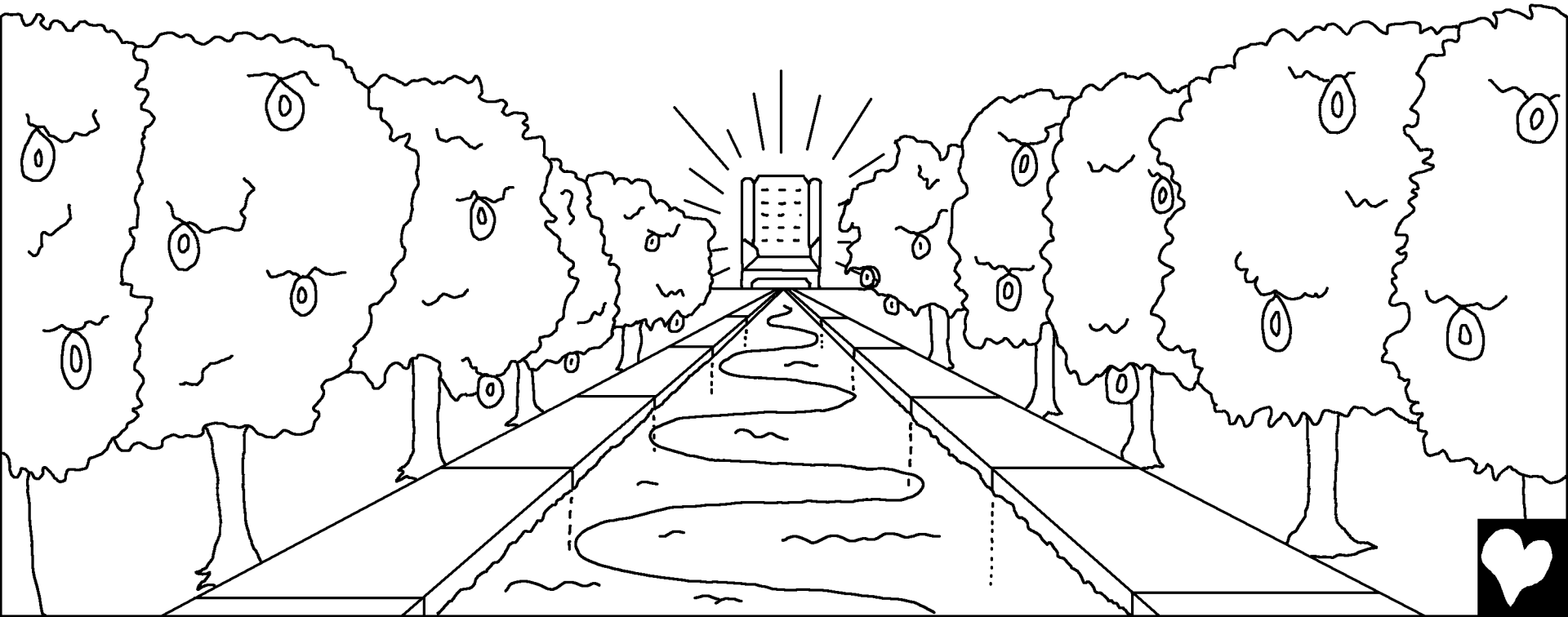

Nú peprunmasha tsawái̱ nantusha kashí nantusha atsumchamai. Antsu Yusa winchari̱ tsáapin awajmiai. Núnisaṉ Muriksha tsáapin awajmiai.

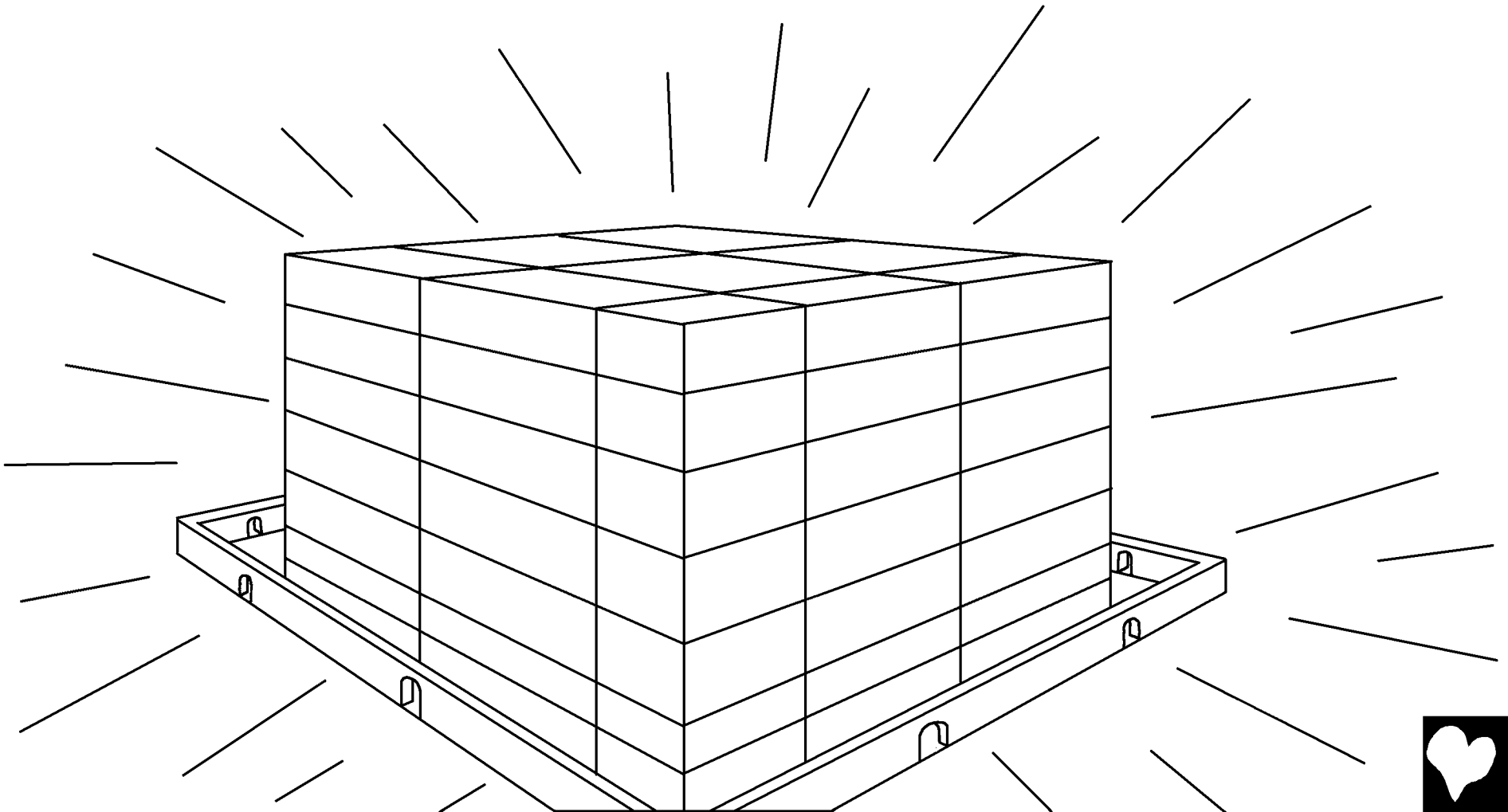

Antsu yajauchikia peɲké wayaʂhtatui. Muijmiainian túrincha tura wáitrincha peɲké wayaʂchartatui. Antsu áyatik shuar tuke
iwiaaku pujutai̱ papinium
naari̱ aarma ainia nuke
wayaʂwartatui.
Nu papincha
Murik takakui.



“Yus ni neajkin ujujturartatui.
Tura nuik amia nuka ashí
amuukarmatai jákatniusha,
úttincha, wáitsatniusha tura
najaimiatniusha atsuttawai”
timiai.



Ashí yajauchia nuka atsuttawai. Uunt akupin pujutai Yúsnasha Murikniasha nuin aa asamtai ni shuari ti paant wainiainiak tikishmátrartatui. Tura nijiaincha ni naari anujmamkartatui.



Tura túrunatsain nayantsanam jákarua nusha jíinkiarmai. Núnisan iwiarsamunam jaka pujuinia nusha jíinkiarmai. Tura jákaruncha, nankamantu arma nunasha tura penké shuar arma nunasha ashí wainkiamjai. Tura Yusai naka wajaarmai. Nuyá ashí shuar túramu aakma papí urantrarmai.

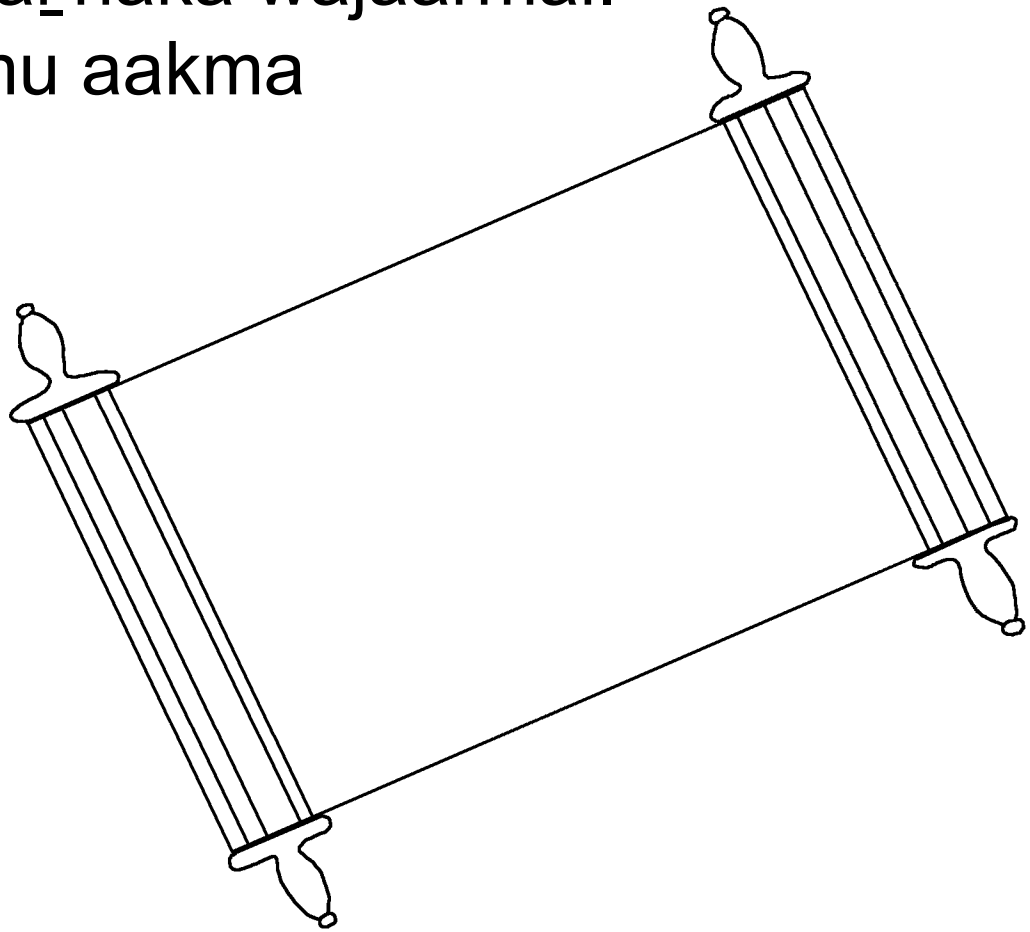

Tura nu papinium aarma nujai métek ashí ni túramuri paant nékaneakui súmamtiknawarmai. Tura chíkich papisha tuke iwiaaku pujustin papí urankamai. Tura ashí shuar tuke iwiaaku pujustin papinium ni naari áatrachma asa wainniakchama nusha ti keá nu ji antumian kuamunam ajuawarmai.

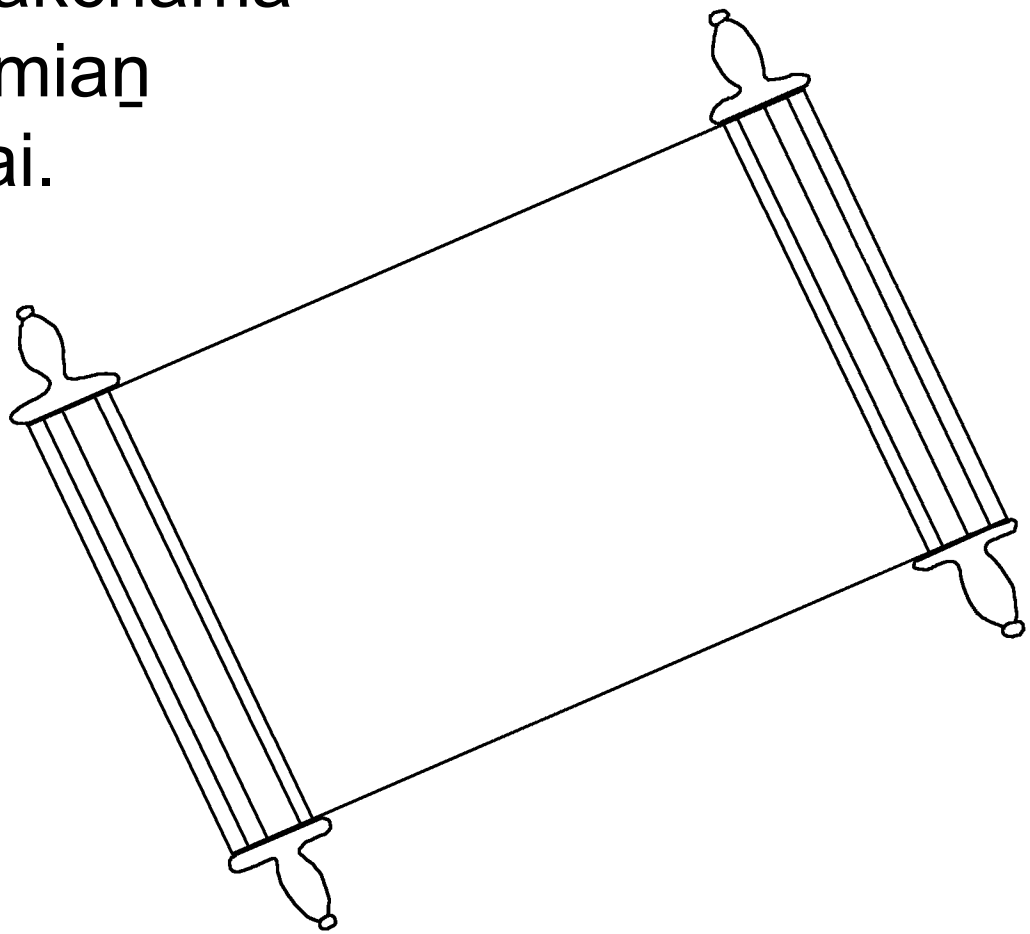

Yusa Shiir Wakanísha tura Murik anajmarmasha “¡Winitiárum!” tuíniawai. Tura juna ántana nusha “¡Winitiárum!” titi. Tura ashí kitiama nuka winití. Wakerakka tuke iwiaaku pujutai entsan penké kuítchajai umarti.



Yuska ashí
shuaran ti anea asa, ni Uchirín chikichik ana nuna shuaran uwemtikrarat tusa tsaŋkatkamiayi. Tuma asa ashí shuar Niin enentáimtana nu, jinium wécharat tusa antsu Yusai tuke iwiaaku pujusárat tusa ni Uchirín akuptúrmakmiaji.

Rum. 3:23 Túrasha ashí shuarti tunáa túraitji. Tuma asar Yusa shíirmariya tímianu ajastin peṉké jeatsji.

Rum. 6:23 Tunáa takarkumka tuke jákatniun akirmáktatui. Antsu Yuska iikia takaatsrinin peṉké ántar tuke iwiaaku pujustinian suramsattaji. Ii Uuntri Jesukrístujai tsaniṉkia pujá asakrin nuna túrutmattaji.

Isr. 9:27 Ashí shuarsha chikichkí jakar nuyá ni túrukarman Yusai nekamatin áiniawai.

Ipi. 2:8,9 Jesukrístu nekas enentáimta asakrumin Yus waitnentramar uwemtikrampraiti. Juka átumkeka túrunachuitrume. Antsu Yuska Niṉki kuítchajai suramsaitrume. Shuar ni takatríjiai uwempratniuitkiuṉka naṉkamantu enentáimsainti winia kakarmarjai uwemprajai tusa. Nu enentáimsatniuka atsutí tusa Yuska átumka takaatsrumnin uwempratniun suramsamiarme.

Rum. 10:9,10 Yus Jesusan jakaan iniantkímia nu nekasaiti tu enentáimtakum tura wénumjai “Jesus winia Úuntruiti” tákum uwemprattame. Kame enentáimjiai Kristu nekas Yusa uchiríṇti tu nekas enentáimtakmin Yus péṇkeraitme turamtatui nuyá wénumjai “Jesukrístun enentáimtajai” tákumka uwempraitme.

Jn. 3:16,17 Yuska ashí shuaran ti anea asa, ni Uchiríṇ chikichik ana nuna shuaran uwemtikrarat tusa tsaṇkatkamiayi. Tuma asa ashí shuar Niin enentáimtana nu, jinium wécharat tusa antsu Yusai tuke iwiaaku pujusárat tusa ni Uchiríṇ akuptúrmakmiaji.

1 Jn. 5:11-13 Yus aentsun kajerak jinium surukat tusa ni Uchirín akupkachmiayi. Antsu uwemtikrarat tusa akupkámiayi. Yus ni Uchirín timia juiti. Tuke iwiaaku pujutai nérenniuiti tura nu iwiaakmancha iin suramsaitji. Yusa Uchiríjiai tsanin wekaana nú shuar, nu iwiaakmajai iwiaaku pujuiniawai. Tura Yusa Uchiríjiai tsanin wekaatsna nú shuar, nu iwiaaku átinnium pujatsui. Yusa Uchirí nekas enentáimtakrum tuke amuicha iwiaakmajai iwiaaku pujarme. Nu nekaatarum tusan juna áatjarme.

Jn. 14; 2 Kur. 5; Apu. 4, 21, 22

Storyline by: Edward D. Hughes

Illustrated by: Lazarus
and Alastair Paterson

Adapted by: Sarah S.

Shuar Bible (jiv) ©2009 Avant Ministries in cooperation with Wycliffe Bible Translators, Inc. All rights reserved.

https://www.bible.com/bible/597/GEN.1.JIV

©2026 Bible for Children, Inc.
www.M1914.org www.bibleforchildren.org