www.BibleForChildren.org

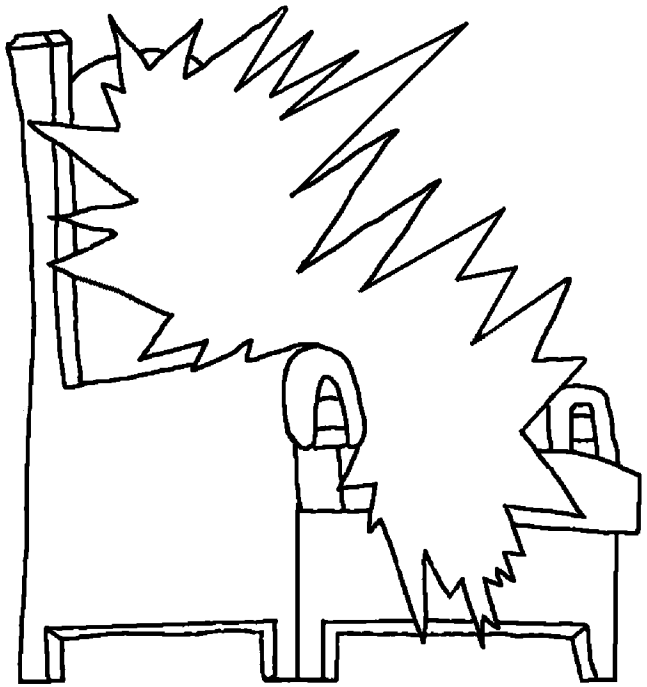

ಜುವಾಂವ್ 14

ಜೆಜುನ್ ತೆಂಕಾ, “ತುಮಿ ಭಿಂವ್ನಕಾಶಿ ಅನಿ ಬೆಜಾರ್ ಹೊವ್ನಕಾಶಿ ದೆವಾಚ್ಯಾ ವರ್ತಿ ವಿಶ್ವಾಸ್ ಕರಾ ಅನಿ ಮಾಜೆ ವರ್ತಿಬಿ ವಿಶ್ವಾಸ್ ಕರಾ” ಮಟಾ್ಯನ್. “ಮಾಜ್ಯಾ ಬಾಬಾಚ್ಯಾ ಘುರಾತ್ ಲೈ ಖೊಲಿಯಾ ಹಾತ್, ಅನಿ ಮಿಯಾ ತುಮಾಚ್ಯಸಾಟಿ್ನ ಜಾಗೊ ತಯಾರ್ ಕರುಕ್ ಮನುನ್ ಜಾವ್ಕ್ ಲಾಗಾ್ಯ, ನಾಹೊಲ್ಯಾರ್ ಹೆ ಸಗೆ್ಳ ಮಿಯಾ ಸಾಂಗಿನಸಿ ಹೊತೊ್ಯ.”

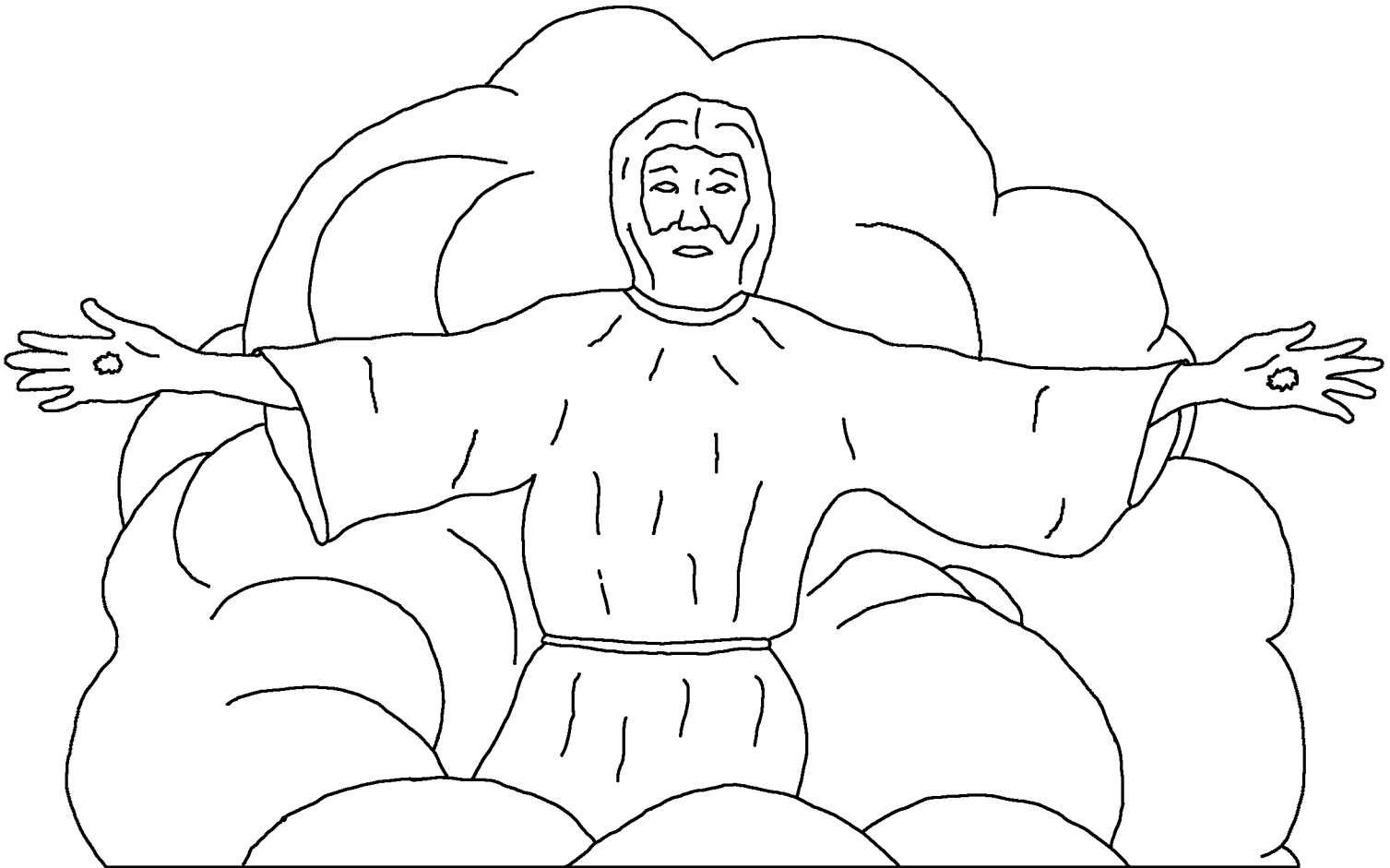

ಮಿಯಾ ಜಾವ್ನ್ ಜಾಗೊ ತಯಾರ್ ಕರುನ್ ಹೊಲಾ್ಯ ಮಾನಾ, ಮಿಯಾ ಪರ್ತುನ್ ಯೆತಾ ಅನಿ ತುಮ್ಕಾ ಮಾಜ್ಯಾ ವಾಂಗಾ್ಡ ಘೆವ್ನ್ ಜಾತಾ. ಅಶೆ ಮಿಯಾ ಖೈ ರಾ್ಹತಾ ಥ್ಯೈಚ್ ತುಮಿಬಿ ರಾ್ಹತ್ಯಾಶಿ.

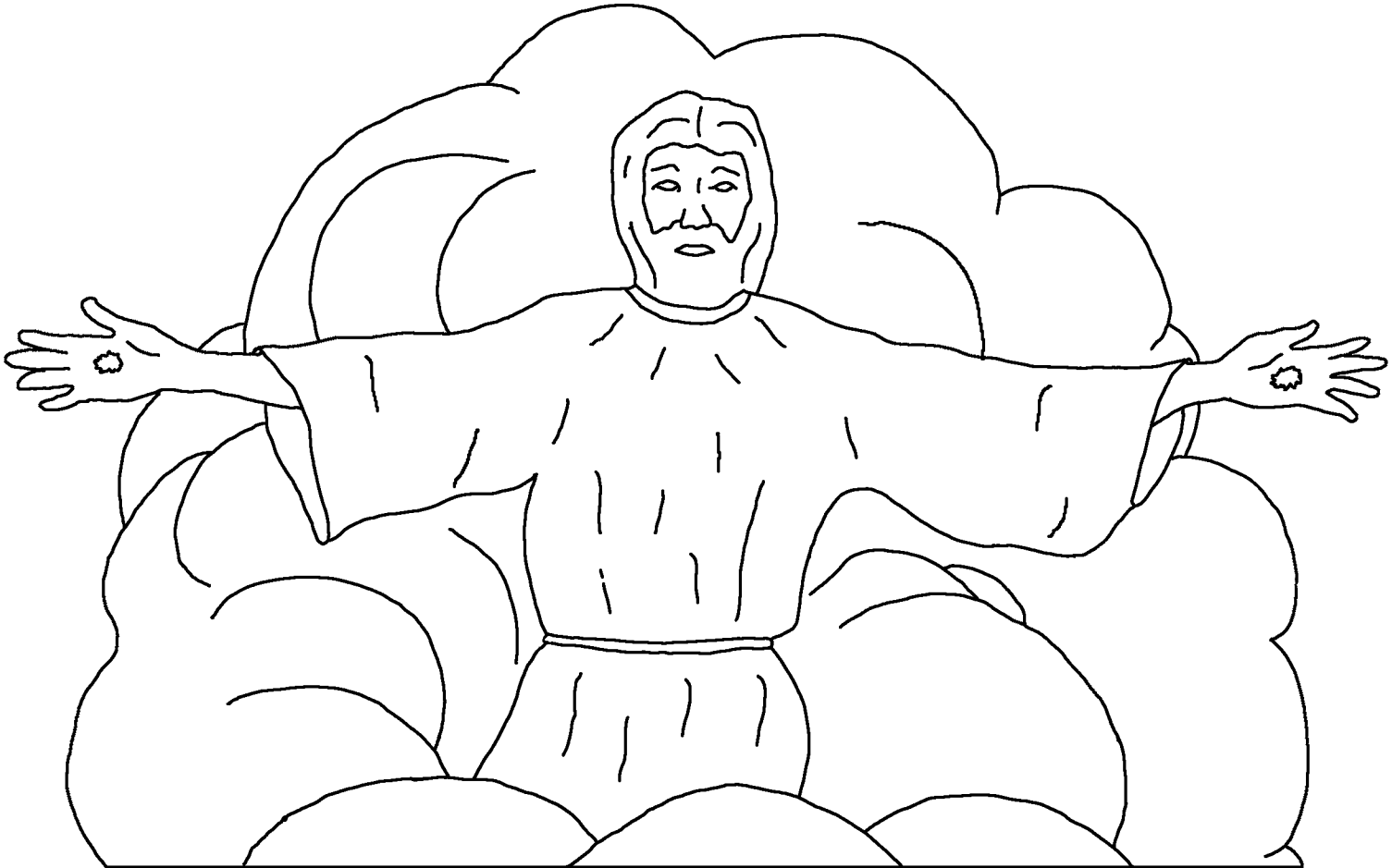

ಮಿಯಾ ಜುವಾಂವ್ ತುಮ್ಯೊಚ್ ಭಾವ್, ಕ್ರಿಸ್ತಾಚ್ಯಾ ರಾಜಾ್ವಡ್ಯಾಸಾಟಿ
ಘಟ್ ಮನಾನಿ ತರಾಸ್ ಸೊಸ್ತಲ್ಯಾ ಜೆಜುಜ್ಯಾ ವಾಟೆನ್
ಚಲ್ತಲ್ಯಾನಿತೊ್ಯ ಎಕೊ್ಯ ತುಮ್ಯೊಚ ವಾಂಗಿಡ.

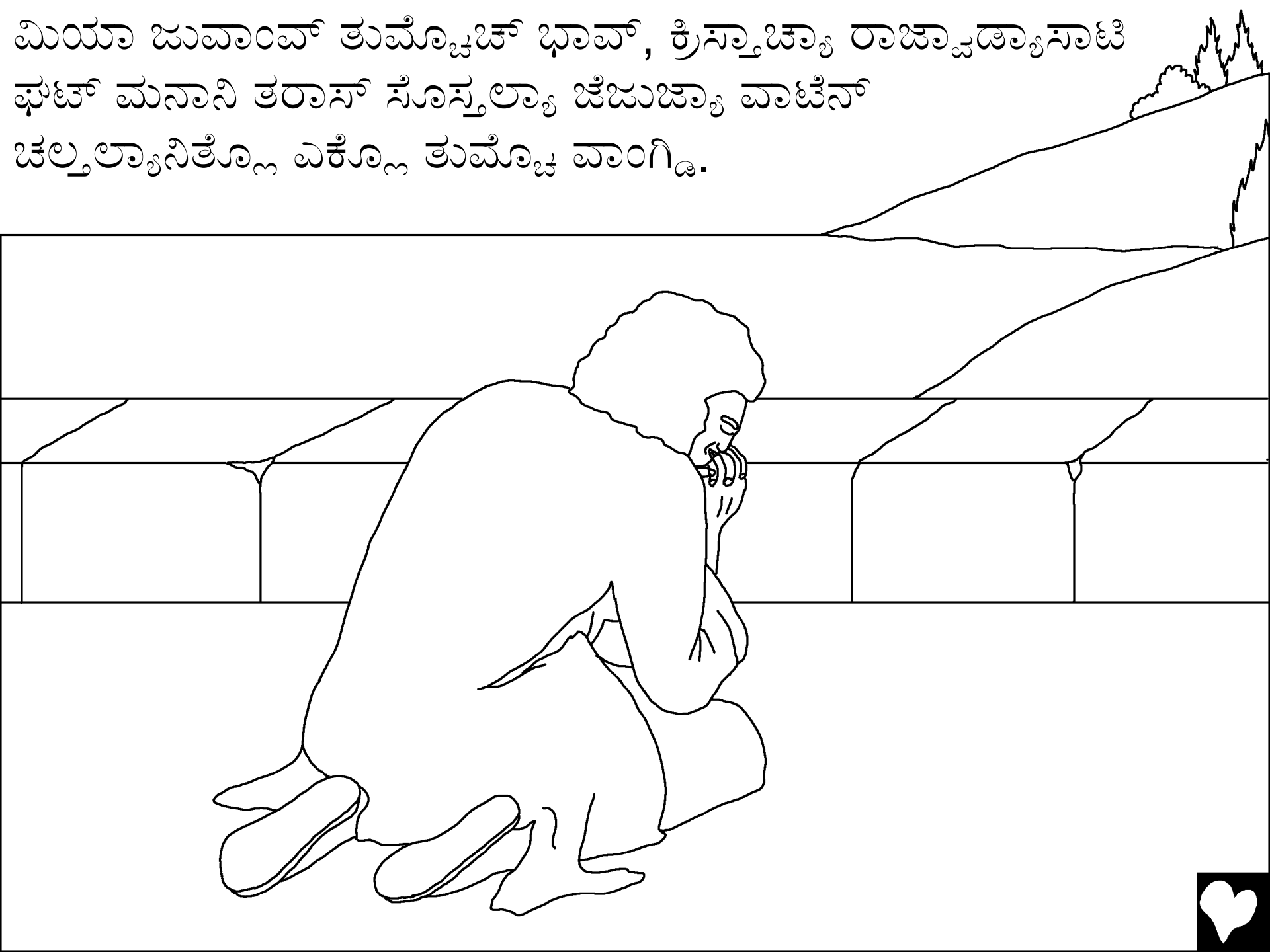

ದೆವಾಚ್ಯಾ ಗೊಸ್ಪ್ಯಾಯಾ ಅನಿ ಜೆಜುನ್ ಮಾಕಾ ದಾಕ್ವ್ನನ್ ದಿಲ್ಲೆ ಖರೆ ಮಿಯಾ ಲೊಕಾಕ್ನ ಪ್ರಚಾರ್ ಕರುಕ್ ಲಾಗಲೊ್ಯ, ತೆಚೆಸಾಟ್ನಿ ಮಾಕಾ ಸಮುಂದರಾಚ್ಯಾ ಮದ್ದಿ ಅಸಲಾ್ಯ ಪಾತೊ್ಮಸ್ ಮನ್ತಲ್ಯಾ

ಜಾಗ್ಯಾರ್ ಥವಲೆ್ಲ ಹೊತ್ತೆ.

ತನ್ನಾ ತಾಬೊಡೊಬ್ ಆತೊಬ್ಚ್ ಮಾಕಾ ಚಾಲುವನ್ ನೆಂವ್ಕಾಲಾಗೊ. ಥೈ ಸರಾ ವರ್ತಿ ಎಕ್ ಸಿವಾಸನ್ ಹೊತ್ತೆ, ತ್ಯಚ್ಯಾ ವರ್ತಿ ಕೊನ್ ಕಿ ಎಕೊ ಬಸಲೊ ಹೊತೊ.

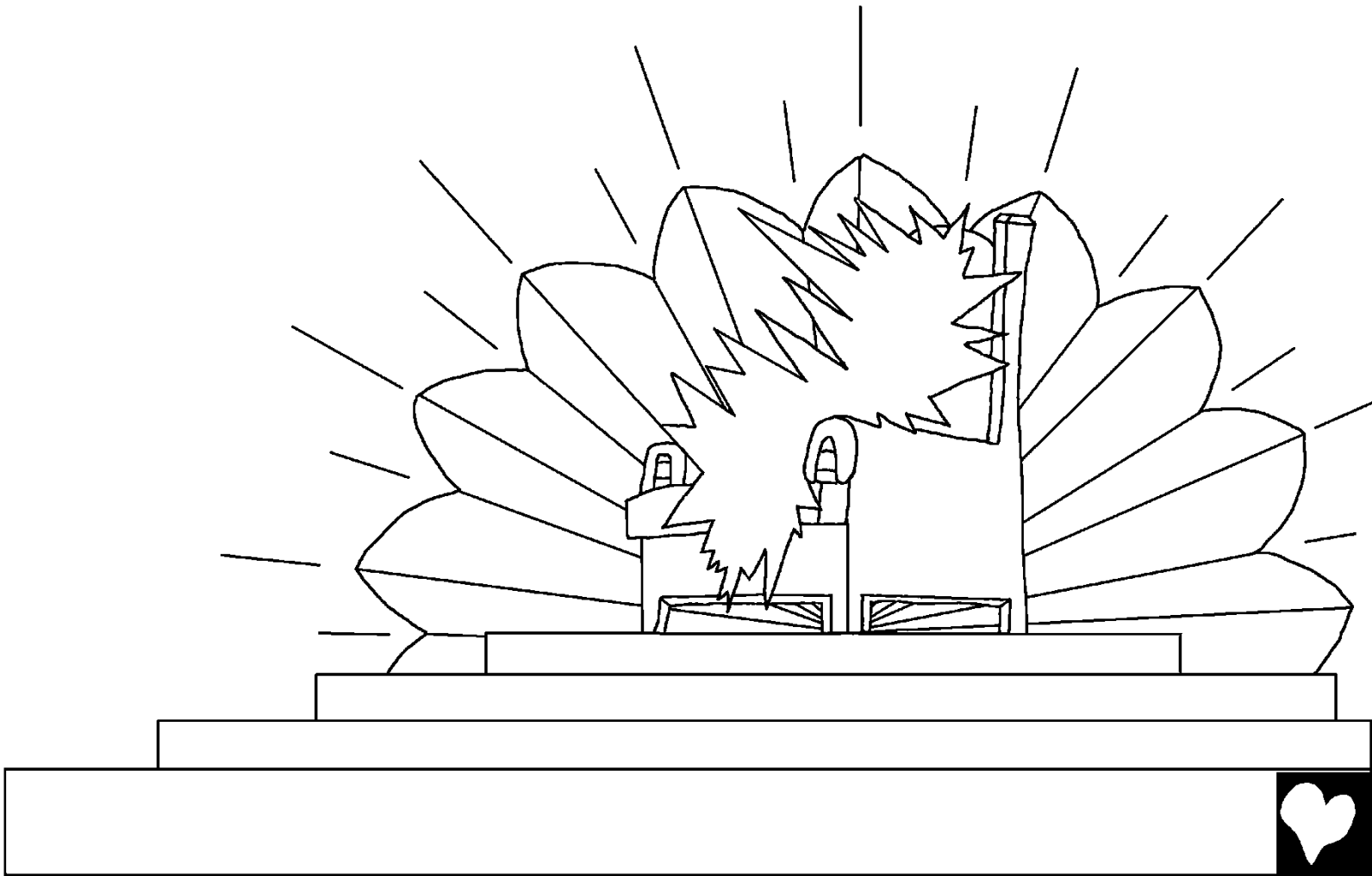

ಸರ್ಗಾ ವೈಲಿ ಜನಾವರಾ, ಜಿಮ್ಮಿ ವೈಲಿ ಜನಾವರಾ, ಅನಿ ಜಿಮ್ಮಿಚ್ಯಾ ಖಾಯ್ಲಿ
ಅನಿ ಸಮುಂದರಾತ್ಲಿ ಜನಾವರಾ ಅನಿ ಹ್ಯಾ ಜಗಾತ್ ರಚಲೆಲ್ಲಿ ಸಗ್ಳೆ ಗಿತ್
ಗಾವ್ತಲೆ ಮಿಯಾ ಆಯಿಕೊಲ್ಲಿ. ನಿವಾಸನಾ ವರ್ತಿ
ಬಸಲಾಲ್ಯಾಕ್ ಅನಿ ಬೊಕಾಡ್ಯಾಕ್ ಸುತ್ತಿ,
ಅನಿ ಮಾನ್, ಮಹಿಮಾ ಅನಿ ಪದ್ಮಿ
ಸದಾ ಸರ್ವತಾಕ್!.

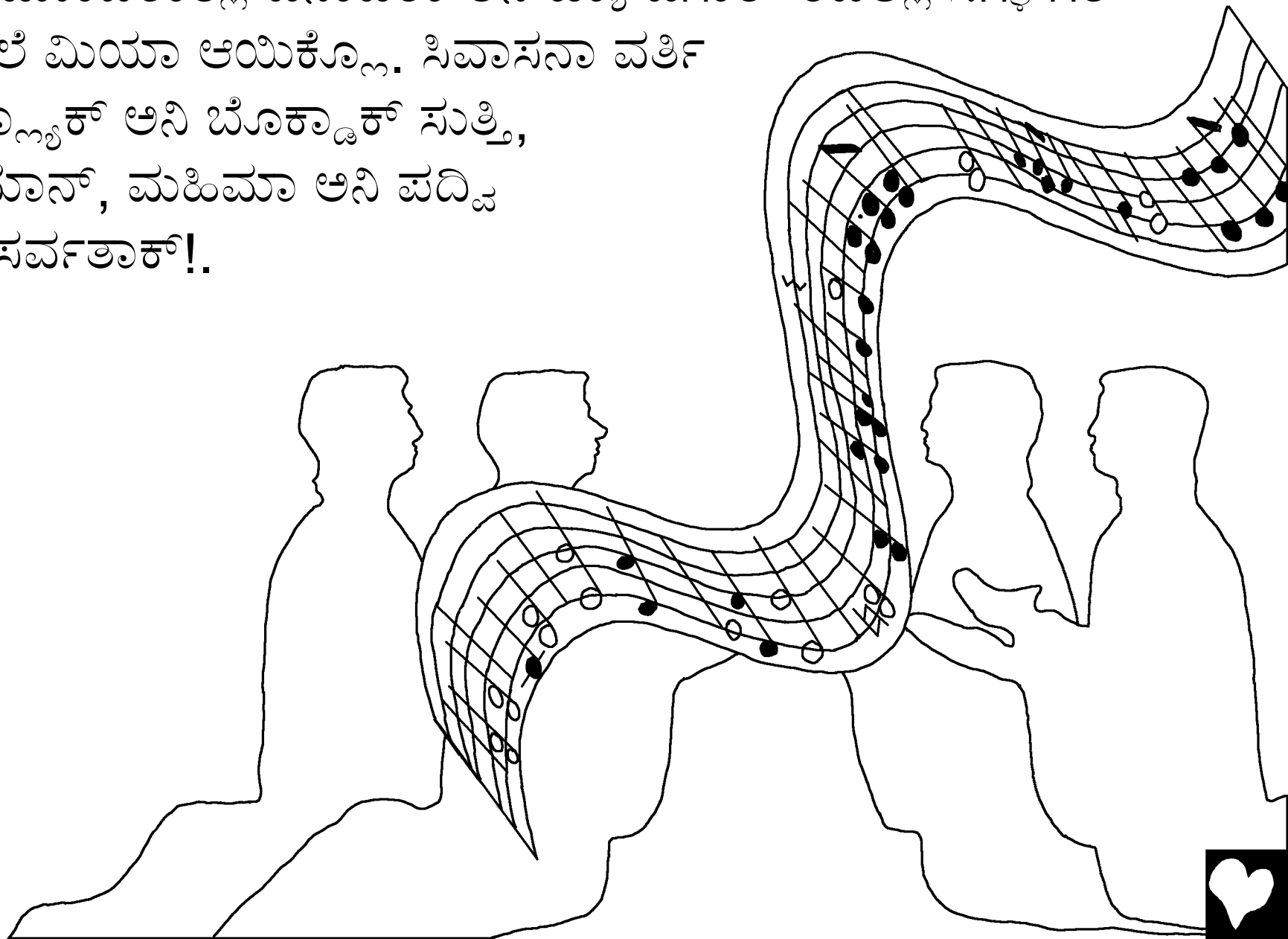

ಅನಿ ಪವಿತ್ರ್ ಶಾರ್ ನ೦ವೆ ಜೆರುಜಲೆಮ್ ಎಕ್ ನ೦ವ್ರಿ ನ೦ವ್ಯಾಕ್ ಭೆಟುಕ್
ತಯಾರ್ ಹೊಲ್ಯಾ ಸರ್ಕ ಬರೆ ಕರುನ್ ನೆಸುನ್ ತಯಾರ್ ಹೊಲ್ಯಾ ಸರ್ಕ
ತಯಾರ್ ಹೊವ್ನ್ನ ಸರ್ಾ ವೈನಾ ದೆವಾಕ್ಾ ಖಾಲ್ತಿ ಉತ್ರುನ್ ಯೆತಲೆ ಮಿಯಾ
ಬಗಟೊ೯. ಸಿವಾಸನಾ ವೈನಾ ಎಕ್ ಮೊಟೊ ಧನ್ ಬೊಲ್ತಲೆ ಮಿಯಾ
ಆಯಿಕೊ೯; “ಅತ್ಾ ದೆವಾಚೆ ಘರ್ ಲೊಕಾ೦ಚ್ಯಾ ವಾ೦ಗ್ಾಡ ಹಾಯ್! ತೊ
ತೆ೦ಚ್ಯಾ ವಾ೦ಗ್ಾಡ
ರ್ಾ೦ತಾ, ಅನಿ ತೆನಿ
ತೆಚಿ ಲೊಕಾ
ಹೊತ್ಯಾತ್ ಖುದ್
ದೆವುಚ್ ತೆ೦ಚ್ಯಾ ವಾ೦ಗ್ಾಡ
ರ್ಾ೦ತಾ, ಅನಿ ತೊ
ತೆ೦ಚೊ ದೆವ್ ಹೊತಾ.

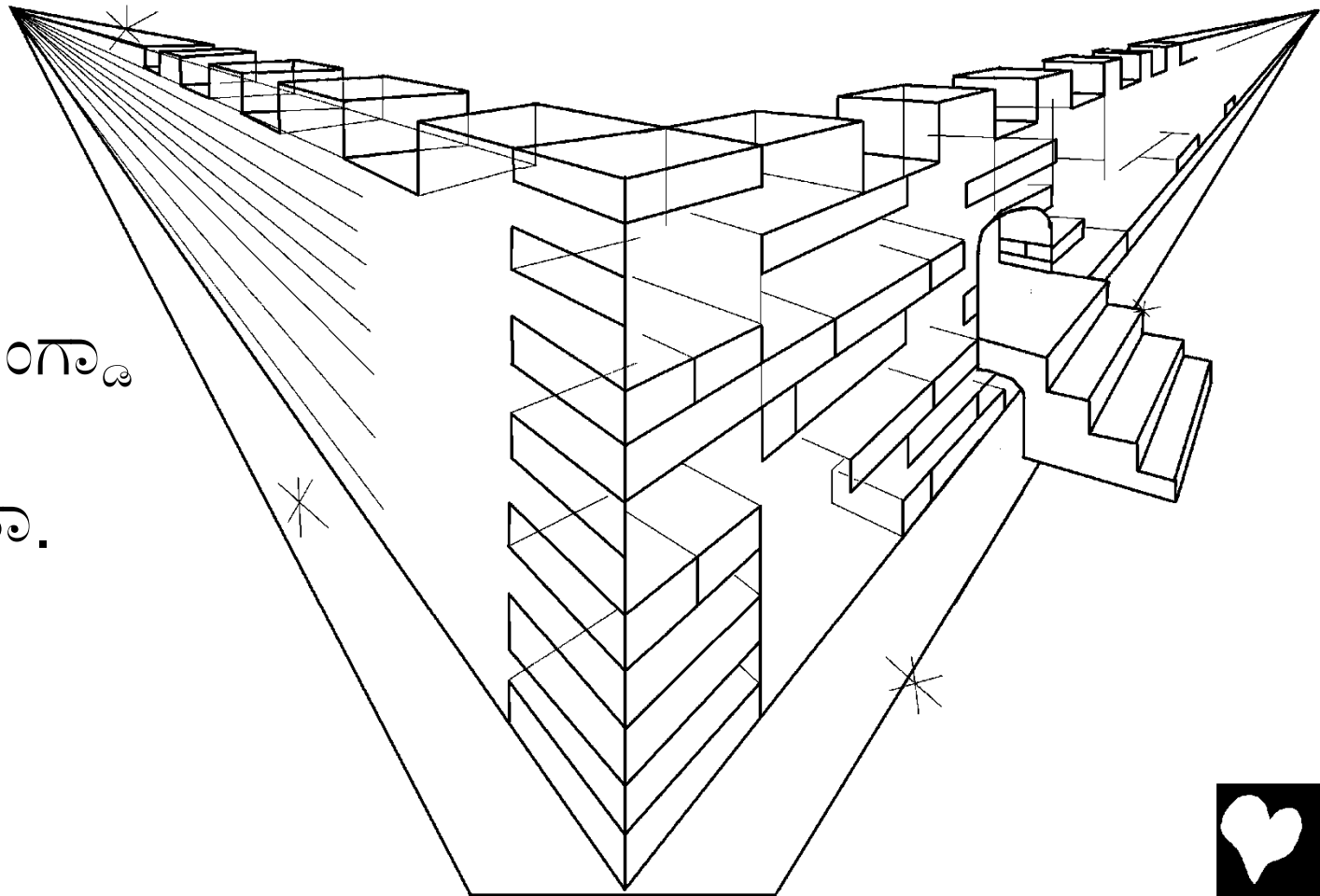

ದೆವಾಚ್ಯಾ ದುತಾನ್ ಮಾಕಾ ಜಿವ್ ದಿತಲ್ಯಾ ಪಾನಿಯಾಚಿ ನ್ಹಂಯ್‌ಬಿ ದಾಕ್ವಲ್ಯಾನ್. ತೆ ಪಾನಿ ವಜ್ರಾಚ್ಯಾ ಸರ್ಕೆ ಪವಿತ್ರ್ ಹೊತ್ತೆ. ತೆ ದೆವಾಚ್ಯಾ ಅನಿ ಬೊಕಾಡ್ಡಚ್ಯಾ ಸಿವಾಸನಾಕಾ ಹೊಂವ್ನೆ ಯೆವ್‌ಲಾಗಲೆ್ಲ.

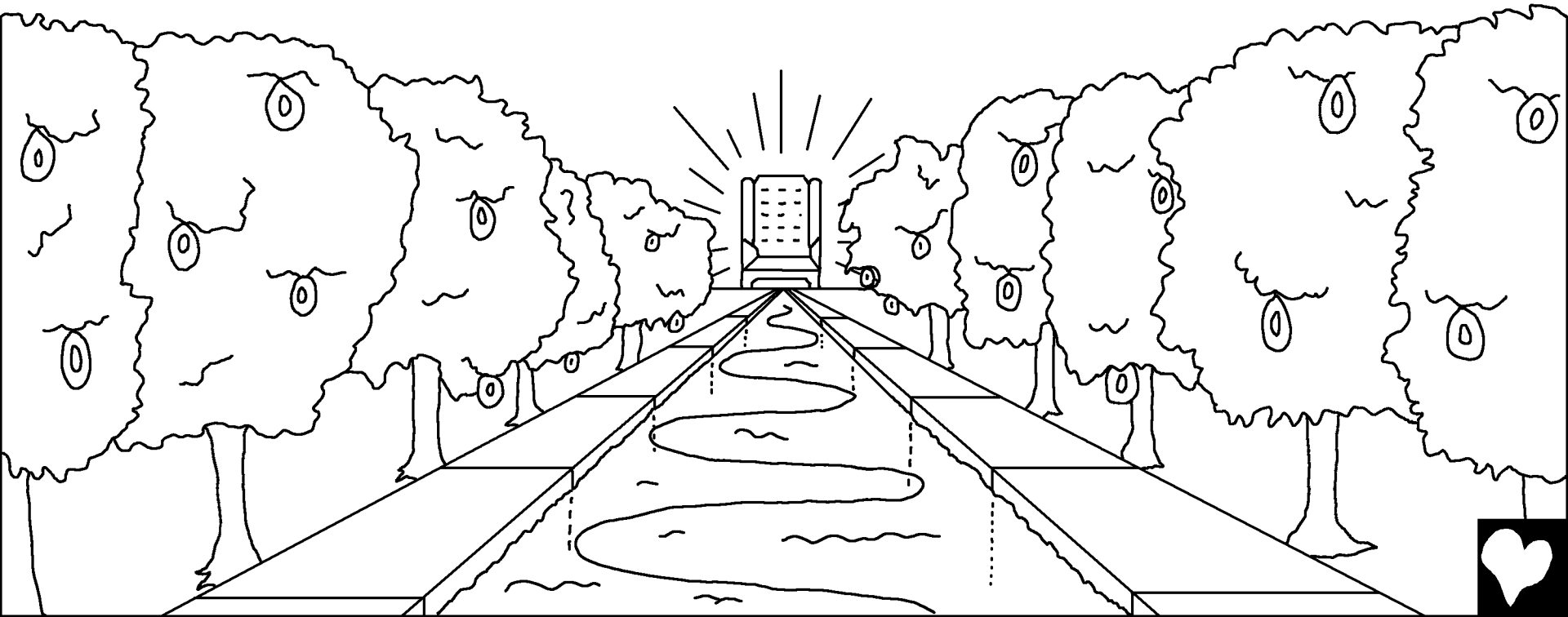

ಶಾರಾಕ್ ಉಜೊ್ವಡ್ ದಿವ್ಕ್ ದಿಸ್ ನಾಹೊಲ್ಯಾರ್ ಚಂದ್ರಾಮ್ ಪಾಜೆ ಮನುನ್ ನಾ, ಕಶ್ಯಾಕ್ ಮಟಾ್ಯರ್ ದೆವಾಚಿ ಮಹಿಮಾಚ್ ತ್ಯಾ ಶಾರಾ ವರ್ತಿ ಘಾಕಲ್ಲಿ ರಾ್ಹತಾ, ಅನಿ ಬೊಕ್ಡುಚ್ ತ್ಯಾ ಶಾರಾಚೊ ದಿವೊ.

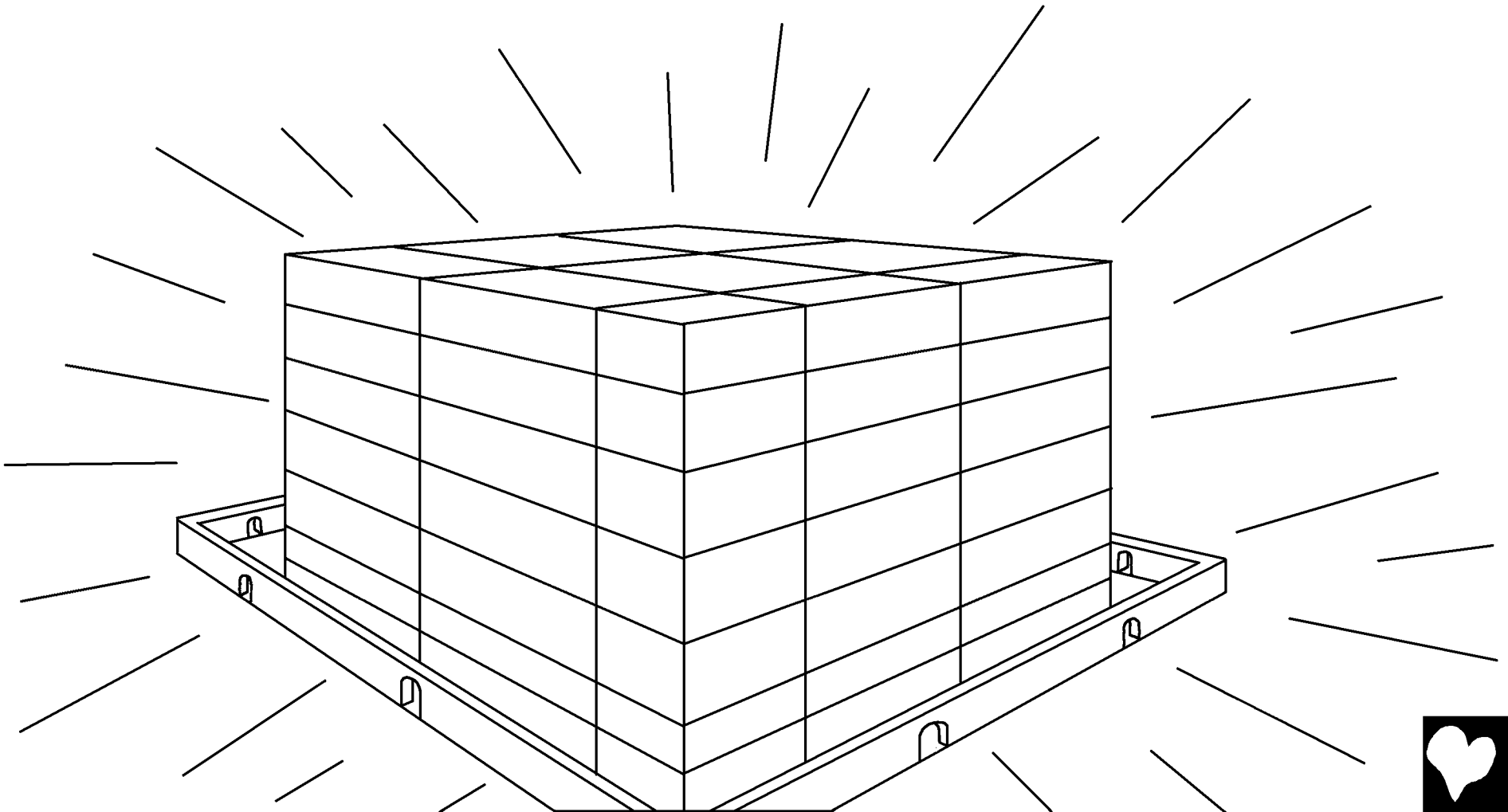

ಖರೆ ಪವಿತ್ರ ನಸಲೆ್ಲ ಕಾಯಿ್ಬ, ನಾಹೊಲ್ಯಾರ್ ಅಬ್ರುಗೆಡಿ ಕಾಮಾ ಕರಲೆ್ಲ
ಹೊಂವಿ್ದತ್, ಝುಟೆ ಬೊಲ್ತಲೆ ಹೊಂವಿ್ದತ್, ಶಾರಾತ್ ಭುತ್ತುರ್
ಗುಸಿನ್ಯಾತ್. ಖಾಲಿ ಬೊಕಾ್ಡಚ್ಯಾ
ಝಿತ್ಯಾ್ಯಂಚ್ಯಾ ಪುಸ್ತಕಾತ್ ಕೊನಾಚಿ
ನಾವಾ ಲಿವಲಿ್ಲ ಹಾತ್,
ತೆನಿ ಎವೆ್ಡಚ್ ಶಾರಾತ್
ಭುತ್ತುರ್ ಗುಸ್ಯಾ್ಯತ್.



“ತೊ ತೆಂಚ್ಯಾ ಡೊಳ್ಯಾನಿತ್ಲ್ ದುಕ್ಕಾ ಪುಸುನ್ ಕಾಡ್ತಾ. ಅನಿಷಿಡೆ ಮರಾನ್ ಹೊಂವ್ದಿತ್, ಕಸ್ಪ್ಟ ಹೊಂವ್ದಿತ್ ರಡ್ತಲೆ ಹೊಂವ್ದಿತ್, ದುಕ್ತಲೆ ಹೊಂವ್ದಿತ್ ರಾಹಿಯಾ್ನ, ಅದ್ದಿ ಹೊತ್ತೆ ಸಗೆಳ್ಳ ನಾಪತೊ್ತ ಹೊವ್ನ್ ಜಾತಾ”.



ತ್ಯಾ ಶಾರಾತ್ ದೆವಾಚ್ಯಾ ಸರಾಪಾಚ್ಯಾ ಖಾಲ್ತಿ ಹೊತ್ತೆ ಕಾಯ್ಬಿ ನತ್ತೆ. ದೆವಾಚೆ ಅನಿ ಬೊಕ್ಕಾಡ್ಚೆ ಸಿವಾಸನ್ ಶಾರಾತ್ ರಾಂತಾ ಅನಿ ತೆಚಿ ಸೆವಕಾ ತೆಚೆ ಆರಾದನ್ ಕರ್ತ್ಯಾತ್. ತೆನಿ ತೆಚೆ ತೊಂಡ್ ಬಗ್ತ್ಯಾತ್, ಅನಿ ತೆಂಚ್ಯಾ ಕಪಾಳಾ ವೈನಿ ತೆಚೆ ನಾಂವ್ ಲಿವ್ನ್ ಹೊತಾ.



ಅನಿ ಮರಲ್ಲಿ ಲೊಕಾ ಮೊಟಿ ಅನಿ ಬಾರಿಕ್ಲಿ ಸಗ್ಳಿ ಲೊಕಾ ಸಿವಾಸನಾಚ್ಯಾ ಇದ್ರಾಕ್ ಇಬೆ ಹೊತ್ತಿ ಮಿಯಾ ಬಗಟೊಲ್ಲಿ. ತನ್ಹಾ ಪುಸ್ತಕಾ ಉಗ್ಡುನ್ ಹೊಲಿ, ಮಾನಾ ಅನಿಎಕ್ ಪುಸ್ತಕ್ ಉಗ್ಡುನ್ ಹೊಲೆ ಝಿತ್ಯಾಂಚೆ ಪುಸ್ತಕ್ ತೆ. ಮರಲ್ಯಾ ಲೊಕಾಕ್ಷ ತೆನಿ ಕರಲ್ಯಾ ಕಾಮಾಂಚ್ಯಾ ವಿಶಯಾತ್ ಲಿವಲ್ಯಾ ಪರ್ಕಾರ್ ಝುಡ್ತಿ ಹೊಲಿ. ಜೆ ಕೊನಾಚಿ ನಾವಾ ಝಿತ್ಯಾಂಚ್ಯಾ ಪುಸ್ತಕಾತ್ ಲಿವಲ್ಲಿನಾತ್ ತೆಂಕಾ ಆಗಿಚ್ಯಾ ನರ್ಕಾತ್ ಟಾಕುನ್ ಹೊಲೆ.

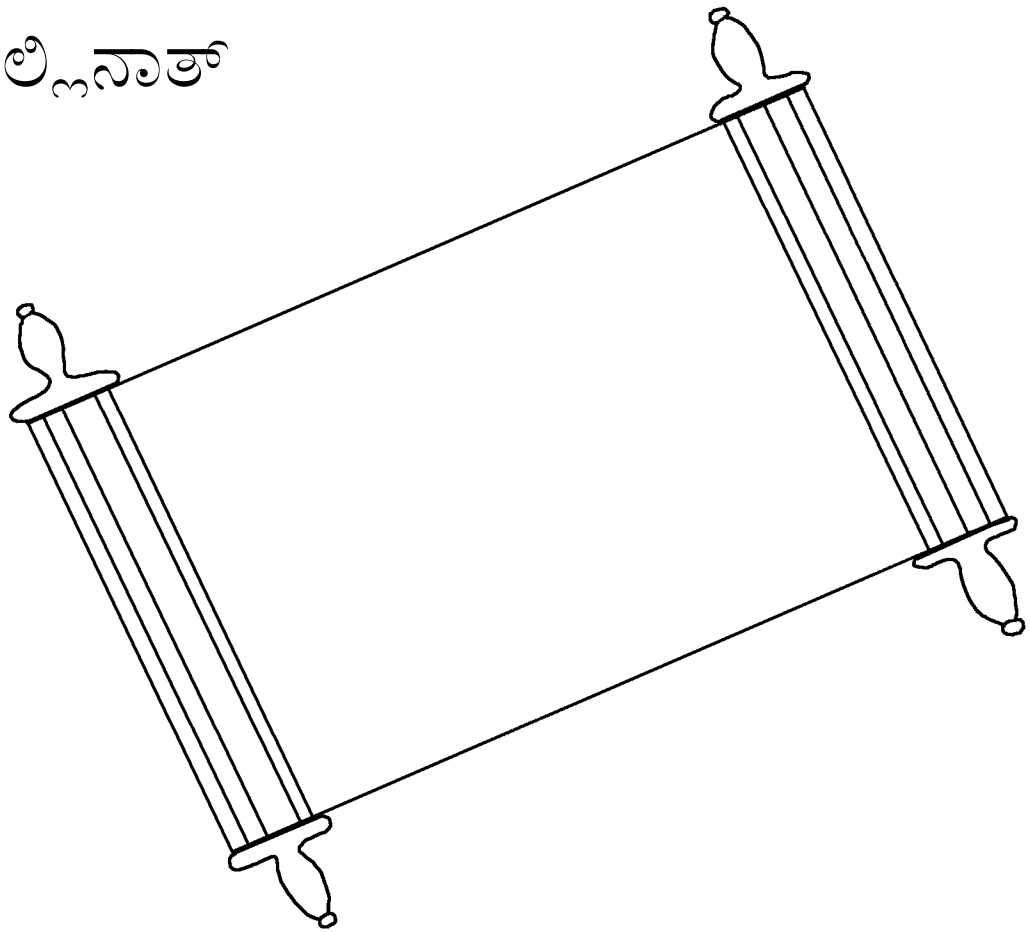

ಪವಿತ್ರ್ ಆತ್ಮೊ ಅನಿ ನ್ಹಂವ್ರಿ, “ಯೆ!” ಮನಾ. ಹೆ ಸಗ್ಳೆ ಆಯ್ಕಲೊ್ಲ ಹರಿಎಕೊ್ಲ “ಯೆ!” ಮನುಂದಿ. ಜೆ ಕೊನ್ ಸೊಸೆನ್ ಹಾಸಿ; ಜೆ ಕೊನಾಕ್ ಜಿವ್ ದಿತಲೆ ಪಾನಿ ಪಾಜೆ ತೆನಿ ಯೆವಾ ಅನಿ ಫುಕೊಟ್ ಫೆವಾ.

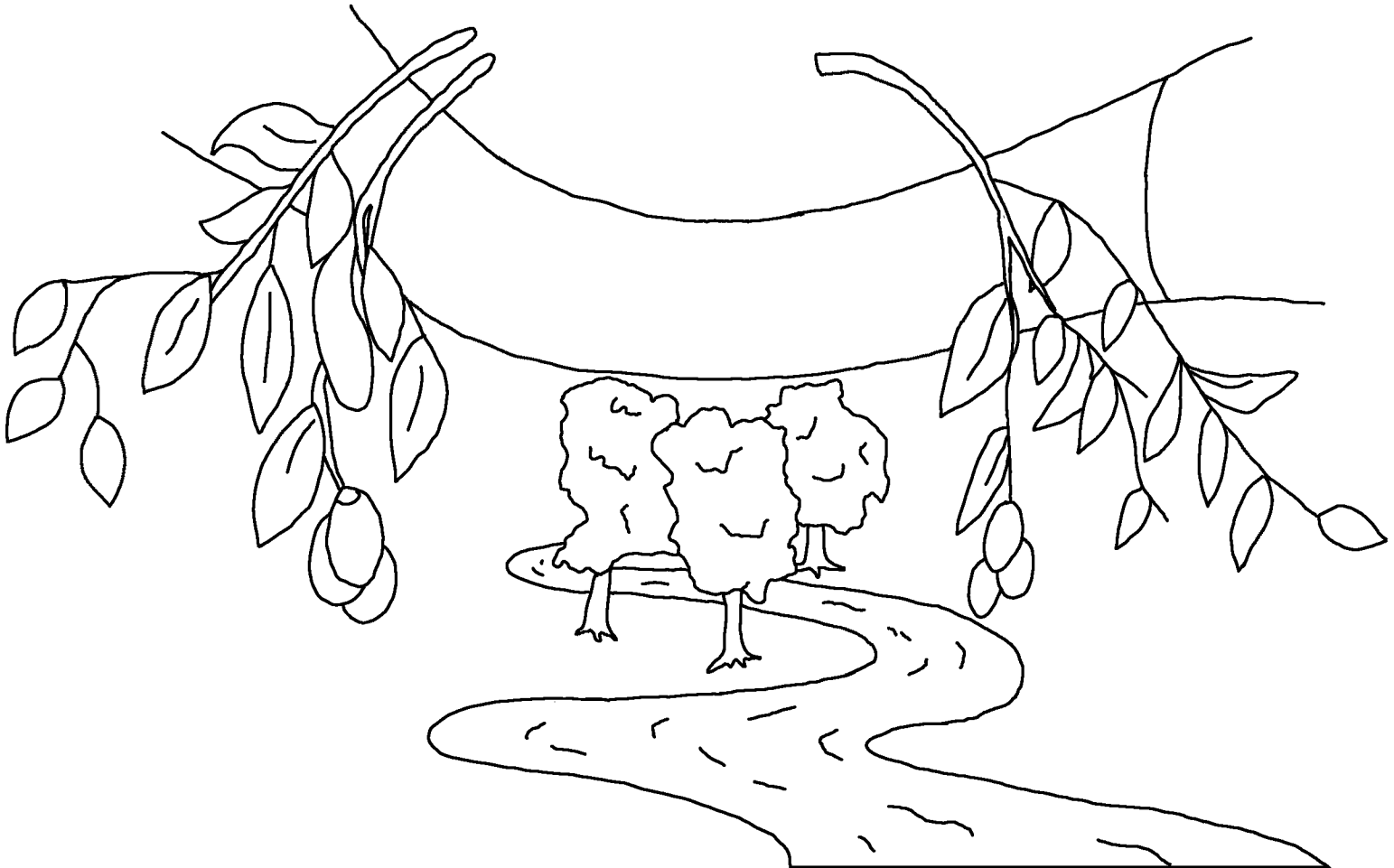

ದೆವಾನ್ ಹ್ಯಾ ಜಗಾಚೊ ಕವ್ಂಡ ಪ್ರೆಮ್ ಕಲ್ಯಾನ್
ಕಾಯ್ ಮಟಾ್ಯರ್ ಅಪಾ್ನಚ್ಯಾ ಎಕಾ್ಯಚ್ ಎಕಾ್ಯ
ಲೆಕಾಕ್ ತೆನಿ ಜಗಾಸಾಟಿ್ನ ದಿಲ್ಯಾನ್. ಅನಿ ತ್ಯೆಚ್ಯಾ ವರ್ತ
ವಿಶಾ್ವಸ್ ಕರಲೆ್ಲ ಕೊನಿ್ಬ ನಾಸ್ ಹೊವೆ್ಚ ನ್ಹಯ್,
ತೆಂಕಾ ಕನಾ್ನಬಿ ಮರಾನ್ ನಸಲೆ್ಲ ಜಿವನ್
ಗಾವುಚೆ ಮನುನ್ ತೆನಿ ದಿಲ್ಯಾನ್.

ರೊಮ್‌ಕಾರಾ 3:23 ಸಗೆಳ ಜಾನಾ ಪಾಪ್ ಕರಾ್ಯನಾತ್, ಅನಿ ಸಗೆಳ ಜಾನಾ ದೆವಾಚ್ಯಾ ಸುಟೆಕಚ್ಯಾ ಇದ್ರಾಕಾ್ನ ಧುರ್ ಹಾತ್.

ರೊಮ್‌ಕಾರಾ 6:23 ಕಶ್ಯಾಕ್ ಮಟಾ್ಯರ್ ಪಾಪಾಚಿ ಮಜುರಿ ಮರಾನ್, ಖರೆ ದೆವಾಚಿ ಫುಕೊಟಿಚ್ಚ ದೆನಿಗ ಕಾಯ್ ಮಟಾ್ಯರ್ ಅಮಾಚ್ಯ ಧನಿಯಾ ಕ್ರಿಸ್ತಾ ಜೆಜುಚ್ಯಾ ಎಕ್ವಟಾಟ್ಟತ್ ಕನಾ್ನಚ್ ಮರಾನ್ ನಸಲೆ್ಲ ಜಿವನ್.

ಹೆಬ್ರೆವ್ 9:27 ಹರ್ ಎಕೊ್ಲಬಿ ಎಗಾ್ದಚ್ ಮರ್ತುಲೊ ಮಾನಾ ತೆಂಕಾ ದೆವಾಚ್ಯಾ ಇದ್ರಾಕ್ ನ್ಯಾಯ್ ನಿರ್ನಯ್ ಹೊತಾ.

ಎಫೆಜ್ 2:8,9 ಕಶ್ಯಾಕ್ ಮಟಾ್ಯರ್, ದೆವಾಚ್ಯಾ ಕುರ್ಪೆಕ್ ಲಾಗುನ್ ವಿಶಾ್ವಸಾಚ್ಯಾ ವೆ್ಲನಾ ತುಮಿ ಬಚಾವ್ ಹೊಲ್ಯಾಸಿ ಹೆ ತುಮಾಚ್ಯ ಸ್ವತಾಚ್ಯಾ ಬಳಾನ್ ನ್ಹಯ್, ಖರೆ ಹೆ ಎಕ್ ದೆವಾಚಿ ದೆನೆ ಹೊವ್ನ್ ಹಾಯ್, ತಸೆ ಮನುನ್ ಕೊನಿ್ಬ ತೆಚ್ಯಾ ವಿಶಯಾತ್ ಮೊಟೆಪಾನ್ ಬೊಲುಕ್ ಹೊಯಾ್ನ.

ತೆ ತುಮಾಚ್ಯ ಬರ್ಯಾ ಕಾಮಾಂಚ್ಯಾ ವೆ್ಲನಾ ಹೊಲೆ್ಲ ನ್ಹಯ್ ತಸೆ ಮನುನ್ ಕೊನಿ್ಬ ತೆಚ್ಯಾ ವಿಶಯಾತ್ ಮೊಟೆ ಪಾನ್ ಬೊಲುಕ್ ಹೊಯಾ್ನ.

ರೊಮ್‌ಕಾರಾ 10:9,10 ತುಮಿ ಜೆಜುಚ್ ಧನಿ ಅನಿ ದೆವಾನ್ ತೆಕಾ ಝಿತೊ ಕರುನ್ ಉಟುವ್ಲಾಯ್ನಾಯ್ ಮನುನ್ ಸಮ್ಜುನ್ ಘೆಟಲ್ಯಾಶಿ ತರ್ ಬಚಾವ್ ಹೊತ್ಯಾಶಿ.

ಕಶ್ಯಾಕ್ ಮಟಾಸ್ಯರ್ ಅಮಾಚ್ಯ ವಿಶ್ವಾಸಾಚ್ಯಾ ವೈನಾಚ್ ಅಮಿ ದೆವಾಚ್ಯಾ ವಾಂಗಾಡ ಖಿರ್ಯಾ ವಾಟೆನ್ ಚಲ್ತಲೆ ಮನುನ್ ಥವಲ್ಲೆ ಹಾಯ್, ಅಮಿ ಖರೆ ಹೊತ್ತೆ ವಳುಕನ್ ಘೆಟಲಾಸ್ಯನುಚ್ ಅಮಾಕ ಬಚಾವ್ ಕರಾಸ್ಯನಾಯ್.

ಜುವಾಂವ್ 3:16,17 ದೆವಾನ್ ಹ್ಯಾ ಜಗಾಚೊ ಕವ್ಡೊ ಪ್ರೆಮ್ ಕಲ್ಯಾನ್ ಕಾಯ್ ಮಟಾಸ್ಯರ್ ಅಪಾಣಚ್ಯಾ ಎಕಾಸ್ಯಚ್ ಎಕಾಸ್ಯ ಲೆಕಾಕ್ ತೆನಿ ಜಗಾಸಾಟಿ ದಿಲ್ಯಾನ್. ಅನಿ ತೆಯಚ್ಯಾ ವರ್ತಿ ವಿಶ್ವಾಸ್ ಕರಲ್ಲೆ ಕೊನಿಬ ನಾಸ್ ಹೊವ್ಚ ನ್ಹಯ್, ತೆಂಕಾ ಕನಾಣಬಿ ಮರಾನ್ ನಸಲ್ಲೆ ಜಿವನ್ ಗಾವುಚೆ ಮನುನ್ ತೆನಿ ದಿಲ್ಯಾನ್.

ದೆವಾನ್ ಅಪಾಣಚ್ಯಾ ಲೆಕಾಕ್ ಹ್ಯಾ ಜಗಾತ್ ಇಚಾರ್ನಿ ಕರುಕ್ ಮನುನ್ ಧಾಡುನ್ ದಿವ್ಕ ನಾ ಜಗಾಚೊ ರಾಕನ್ದಾರ್ ಹೊವ್ಸಾಟಿ ಮನುನ್ ಧಾಡುನ್ ದಿಲ್ಯಾನ್.

1 ಜುವಾಂವ್ 5:11-13 ತಿ ಸಾಕ್ಷಿ ಖಲಿ ಮಟಾ್ಯರ್, ಅಮಾ್ಕ ದೆವಾನ್ ಅಮಾ್ಕ ನಿರಂತರ್ ಜಿವನ್ ದಿಲ್ಯಾನಾಯ್, ತೊ ಜಿವ್ ತೆಚ್ಯಾ ಲೆಕಾಚ್ಯಾ ಭುತ್ತುರ್ ಹಾಯ್.

ಜೆ ಕೊನ್ ದೆವಾಚ್ಯಾ ಲೆಕಾಚ್ಯಾ ವರ್ತಿ ವಿಶ್ವಾಸ್ ಥವ್ತಾ, ತೆಂಚ್ಯಾ ಭುತ್ತುರ್ ತೊ ಜಿವ್ ಹಾಯ್. ಖರೆ ಕೊನ್ ದೆವಾಚ್ಯಾ ಲೆಕಾಕ್ ವಿಶ್ವಾಸ್ ಥೈನಾ ತೆಂಚ್ಯಾತ್ ತೊ ಜಿವ್ ನಾ.

ದೆವಾಚ್ಯಾ ಲೆಕಾಚ್ಯಾ ನಾವಾ ವರ್ತಿ ವಿಶ್ವಾಸ್ ಥವಲಾ್ಯ ತುಮಾ್ಕ ನಾಶ್ ಹೊಯ್ನಸಲೆ್ಲ ಜಿವನ್ ತುಮಾ್ಚ್ಯಕೆಡ ಹಾಯ್ ಮನ್ತುಲೆ ತುಮಾ್ಕ ಖಾತ್ರಿ ಹೊಂವ್ದಿತ್ ಮನುನ್ ಮಿಯಾ ಹೆ ವಿಶಯ್ ಲಿವ್ಕ್ ಲಾಗಾ್ಲ.

ಜುವಾಂವ್ 14; 2 ಕೊರಿಂಥ್ 5; ಜು.ದರ್ಶನಾ 4, 21, 22

Storyline by: Edward D. Hughes

Illustrated by: Lazarus
and Alastair Paterson

Adapted by: Sarah S.

Siddi Bible (kan) © The Word for the World International
and Siddi Translation Samithi, Mundgod,
Uttara Kannada, 2025.

©2026 Bible for Children, Inc.
www.M1914.org www.bibleforchildren.org