දරුවන් උදෙසා
බයිබලයක්

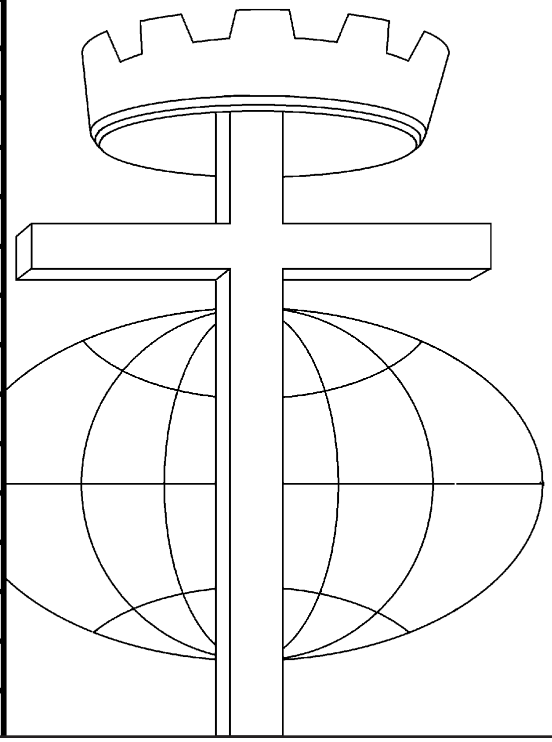

යහපත් සහ අයහපත් රජවරු

ඉදිරිපත් කරන්නා: Edward Hughes

නිදර්ශනය කරන්නා: Lazarus
Alastair Paterson

සකස්කරන්නා: Ruth Klassen

පරිවර්ථනය කරන්නා

නිෂ්පාදනය කරන්නා: Bible for Children
www.M1914.org

©2025 Bible for Children, Inc.
අවසරය : මෙම කථාන්තරය උපුටා ගැනිමට හෝ මුද්‍රණය කිරීමට අවසර ඇතිමුත් එය විකිණීමට අවසර නැත.

එය මනස්සේට දුක්බර දවසක් විය. ඔහුගේ පියා හෙසකියා රජු මිය ගියේය. දැන්, යන්තම් අවුරුදු දොළහක් වයසැති මනස්සේ යුදාහි දෙවියන් වහන්සේගේ සෙනඟගේ නව රජ බවට පත් වූයේය. තමුන් අවුරුදු 55 ක් රජකම් කරන බව මනස්සේ එදා දැන සිටියේ නැත. මනස්සේ හට යහපත් රජෙකු වන්නට දෙවියන් වහන්සේගේ උපකාර අවශ්‍ය විය.

නමුත් මනස්සේ දෙවියන් වහන්සේව
නොසලකා හරිමින් නපුරුකම් කළේය.
මනස්සේ පිළිම නමස්කාරය සඳහා පූජාසන
නැවත ගොඩනැගුවේය. ඔහු, නෙළුවාවූ රූපයක්
පවා සාදා එය දෙවියන් වහන්සේගේ ශුද්ධ
මාලිගාවේ පිහිටෙව්වේය! දෙවියන් වහන්සේ
මෝසෙස් මාර්ගයෙන් පවසා තිබුණේ, "ඔබ කිසිම
නෙළූ රූපයක් සාදා නොගත
යුතු ය, ඒවාට වැඳ නමස්කාර
නොකළ යුතුය" යනුවෙනි.

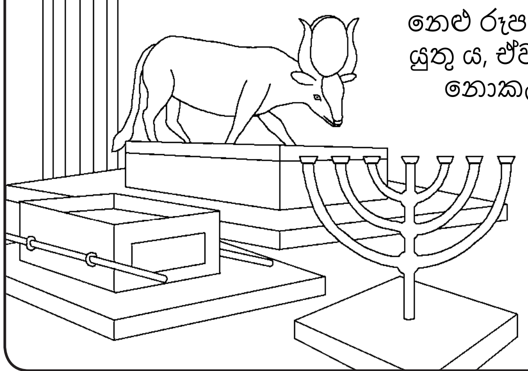

3

මනස්සේ අනවින කොඩිවින සහ මන්ත්‍ර ගුරුකම් කළේය.
ඔහු මිනිසුන්ව දෙවියන් වහන්සේගෙන් ඈත් කළේය. රජු තම
පුතුන් පවා දේවතා පිළිම වලට පූජාවන් ලෙස පුළුස්සා
දැමුවේය. මනස්සේගේ අකීකරුකම නිසා
දෙවියන් වහන්සේ දැඩි ලෙස
කෝප වූ සේක.

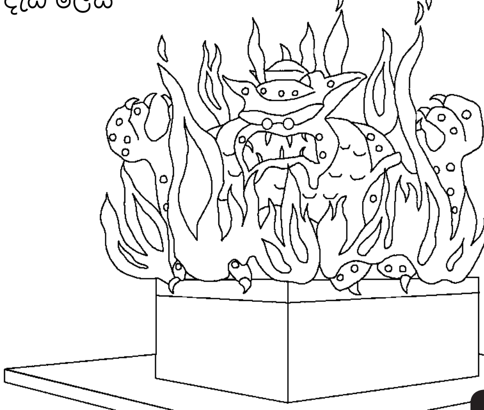

4

තම සෙනඟ අකීකරු වූ විට, දෙවියන් වහන්සේ ඔවුන්ට
දඬුවම් විඳීමට ඉඩ සලස්වන සේක. මනස්සේට සහ ඔහු
පාලනය කළ මිනිසුන්ට සිදු වූයේද එයමය. ස්වාමීන් වහන්සේ
අසිරියානු හමුදාව ඔවුන් යටත් කරගන්නා පිණිස ගෙන ආ
සේක. ඔවුහු මනස්සේව දම්වැල්වලින් බැඳ බබිලෝනියට
ගෙන ගියෝය.

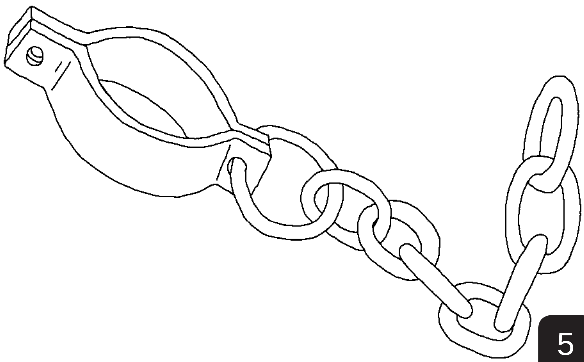

5

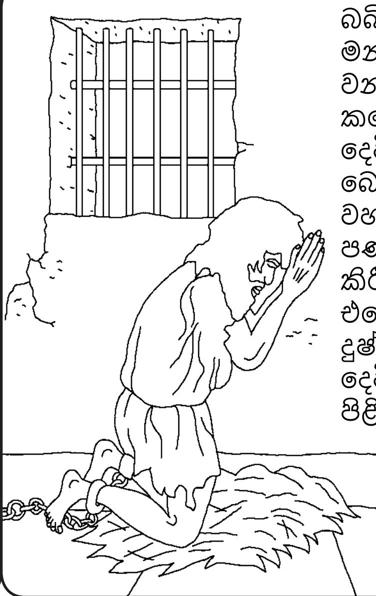

බබිලෝනියේ දුක් විඳිමින් සිටි
මනස්සේ තම ස්වාමීන් වහන්සේ
වන දෙවියන් වහන්සේට කන්නලව්
කළේය. ඔහු තම පියවරුන්ගේ
දෙවියන් වහන්සේ ඉදිරියෙහි
බොහෝ සෙයින් යටහත් වී, උන්
වහන්සේට යාච්ඤා කළේය. ඔහුට
පණ නැති පිළිමවලට යාච්ඤා
කිරීම තවදුරටත් අවශ්‍ය නොවීය!
එහෙත්, මනස්සේගේ සියලු
දුෂ්ටකම්වලින් පසු ජීවමාන
දෙවියන් වහන්සේ ඔහුට
පිළිතුරු දේවිද?

6

එසේය! දෙවියන් වහන්සේ රජුගේ යාච්ඤාවට
ඇහුම්කන්දී නැවත ඔහු ජෙරුසලමට ගෙන ආ
සේක! නැවතත් සිංහාසනයට, නැවතත් සෙනඟ
කෙරෙහි රජ වීමට ඔහුව උන්වහන්සේ ගෙන ආ
සේක. එවිට මනස්සේ ස්වාමීන් වහන්සේ සැබෑ
දෙවියන් වහන්සේ බව දැනගත්තේය.

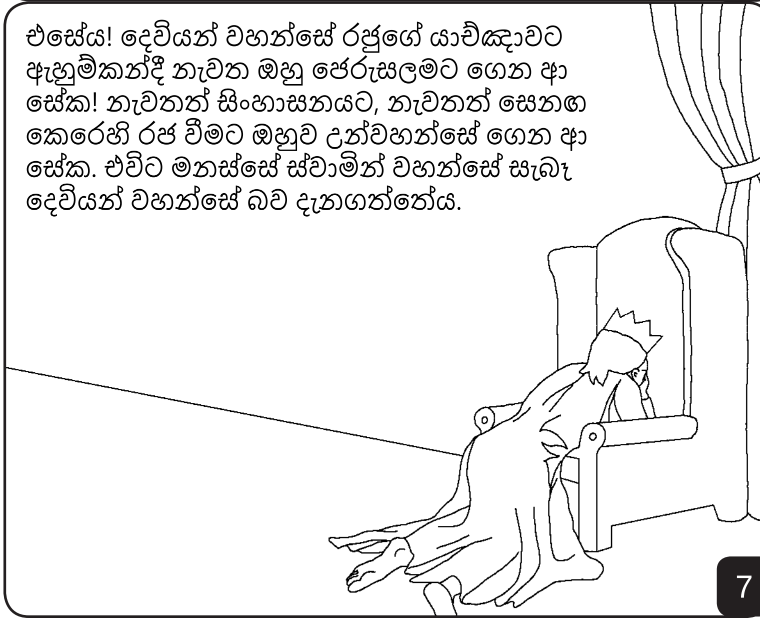

7

මනස්සේ රජු අලුත් පුද්ගලයෙක් වූයේය. ඔහු
දෙවියන් වහන්සේගේ මාළිගාවෙන් රූපය පිටතට ගෙන,
ජෙරුසලමේ සියලු විදේශීය දේවතා රූප රැස් කළේය.
ඔහු ඒවා සියල්ල ඉවතට විසි කළේය. ඔහු දෙවියන්
වහන්සේගේ පූජාසනය අලුත්වැඩියා කර ස්තුති පූජා
ඔප්පු කළේය. ඉන්පසු ඔහු ඊශ්‍රායෙල්හි දෙවි වූ ස්වාමීන්
වහන්සේට සේවය කරන ලෙස ඔහුගේ ජනතාවට
අණ කළේය.

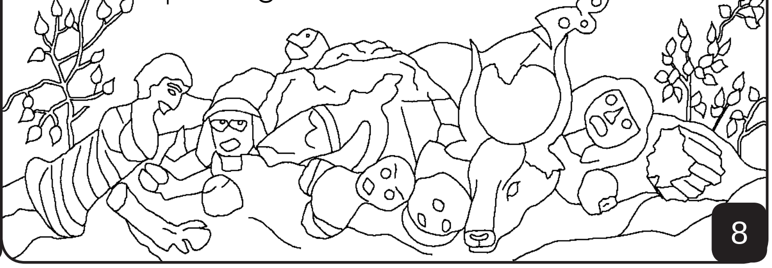

8

මනස්සේ මිය ගිය විට, ඔහුගේම පුත් ආමොන් නැවත පිළිම නමස්කාරයට යොමු වූයේය. එහෙත් ඔහු මනස්සේ මෙන් සමිඳාණන් වහන්සේ ඉදිරියෙහි නිහතමානී වූයේ නැත. ආමොන් වඩ වඩාත් පව් කිරීමත් සමඟ, අවසානයේදී ඔහුගේ සේවකයෝ ඔහුගේම නිවසේදී ඔහුව මරා දැමුවෝය. ඔහු රජකම් කළේ වසර දෙකක් පමණි.

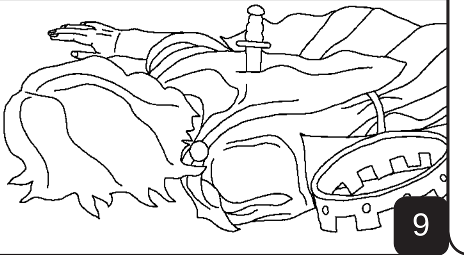

9

ඉන්පසු රජු වූ යොෂියාගේ වයස අවුරුදු අටක් පමණක් විය. ඔහු අවුරුදු 31ක් රජකම් කළ අතර දෙවියන් වහන්සේ ඉදිරියෙහි හරි දේ කළේය. ඔහු සියලු බොරු නමස්කාර විධි සහ සියලු බොරු දෙවිවරුන් විනාශ කළේය. ඇත්ත වශයෙන්ම, යොෂියා සියලු දේව පිළිම කුඩු කර දැමුවේය.

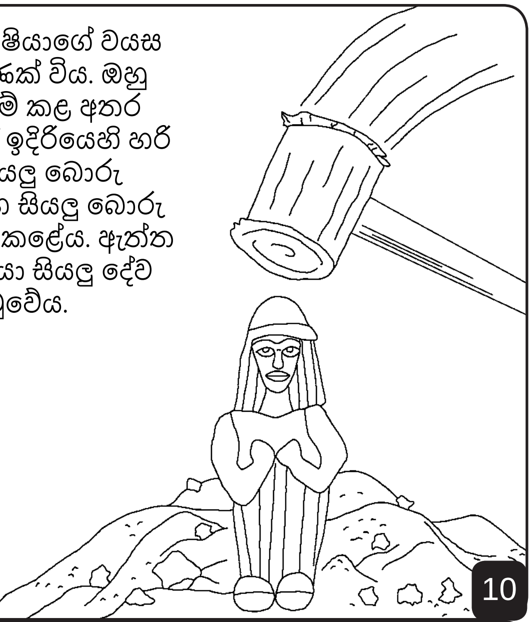

10

යහපත් රජෙකු වූ යොෂියා ද දෙවියන් වහන්සේගේ මාළිගාව පිරිසිදු කර අලුත්වැඩියා කළේය. කසළ අතරේ තිබී පූජකයෙකුට මෝසෙස් විසින් දෙන ලද ස්වාමින් වහන්සේගේ ව්‍යවස්ථා පොත හමු විය.

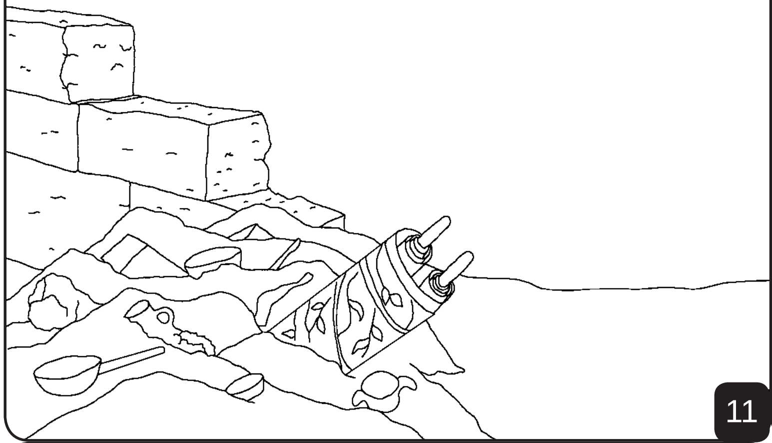

11

රජතුමා ව්‍යවස්ථාවේ වචන ඇසූ විට ශෝකයෙන් තම ඇඳුම් ඉරාගත්තේය. තම මුතුන් මිත්තන් කොතරම් දරුණු ලෙස දුෂ්ට ක්‍රියා කරමින් දෙවියන් වහන්සේගේ නීතියට අකීකරුව සිටි අයුරු යොෂියා දැන ගත්තේය.

12

හුල්දා නම් අනාගතවක්තෘවරියක් යොෂියාට දෙවියන් වහන්සේගේ පණිවිඩය දුන්නාය. "ස්වාමීන්වහන්සේ මෙසේ වදාරන සේක, 'බලන්න, ඔවුන් මාව අත්හැර දැමූ නිසා මම පොතේ ඇති සියලු ශාප මේ ස්ථානයට පමුණුවන්නෙමි" නමුත් යොෂියාගේ නිහතමානීත්වය හා කීකරුකම නිසා ඔහු මිය යන තුරු මෙය සිදු නොවනු ඇත.

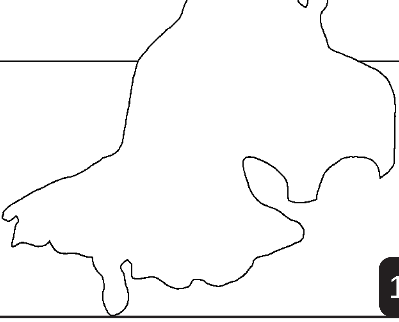

13

තම සෙනඟ නැවත තමන් වහන්සේ වෙතට ගෙන ඒමට දෙවියන් වහන්සේ යොෂියාට උපකාර කළ සේක. දිනක්, තම හමුදාවට නායකත්වය දෙමින් සිටින අතරතුර, යොෂියා සතුරු දුනුවායෙකු අතින් දරුණු ලෙස තුවාල ලැබුවේය. ඔහුගේ සේවකයෝ ඔහුව අශ්ව රථයකින් ජෙරුසලමට ගෙන ගිය අතර එහිදී ඔහු මිය ගියේය. ඔහුගේ සියලු සෙනඟ වැලපෙමින් යහපත් වූ යොෂියා රජු ගැන ගීතිකා ලිව්වෝය.

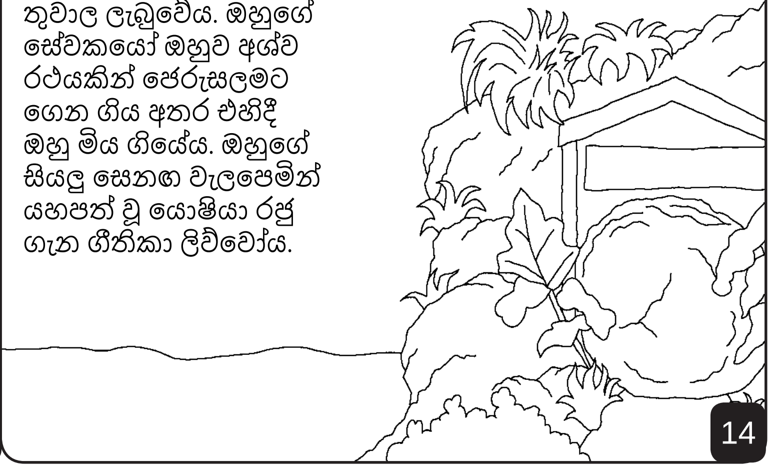

14

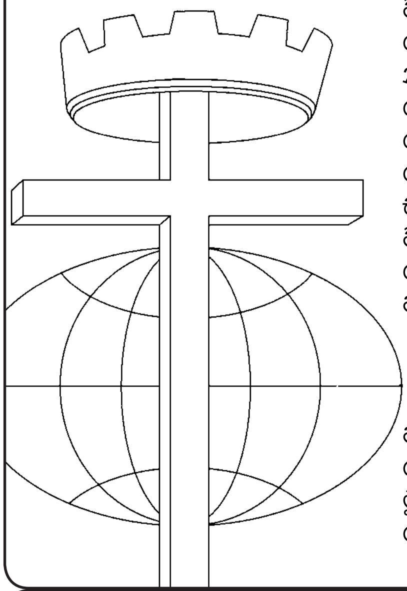

වැඩි කල් නොගොස්
රාජධානිය අවසන් විය.
නමුත් යම් දවසක ඊශ්‍රායෙල්
දේශයේ රජ කෙනෙක් නැවත
රජ වෙනු ඇත. උන්වහන්සේ
රජවරුන්ගේ රජ, සහ
ස්වාමීන්ගේත් ස්වාමීන්
වහන්සේ වන සේක!
ජේසුස් ක්‍රිස්තුස් පළමු වරට
පැමිණි විට, උන්වහන්සේව
ප්‍රතික්ෂේප කර කුරුසියේ
ඇණ ගසනු ලැබීය. ජේසුස්
ක්‍රිස්තුස් වහන්සේ නැවත
පැමිණෙන විට, උන්වහන්සේ
ඊශ්‍රායෙල්හි පමණක් නොව,
මුළු පොළොවටම
රජ වන සේක!

යහපත් සහ අයහපත් රජවරු

දේව වචනයෙන් එක් කථාවක්

බයිබලයේ

2 ලේකම් 33-36

"ඔබේ වචන පැහැදිලි වන විට ආලෝකය ලැබේ"
ගීතාවලිය 119:130

අවසානය

23 60

මෙම බයිබල් කථාන්තරය අපට පවසනුයේ, අප සෑදූ අපගේ මහෝත්තම දෙවියන් වහන්සේ පිළිබඳ දැනගෙන උන් වහන්සේ කව්දැ යි කියා හඳුනාගන්නා ලෙසයි.

දෙවියන් වහන්සේ විසින් පාපය යයි සලකන, අයහපත් දේ අප විසින් කර ඇති බව උන් වහන්සේ දන්නා සේක. පාපයට දඬුවම මරණයයි. එහෙත් දෙවියන් වහන්සේ අපට බොහො සේ ප්‍රේම කරන බැවින් උන් වහන්සේගේ එකම පුත්‍රයා අප වෙත එවූ සේක. ජේසුස් වහන්සේ කුරුසියේ වද වේදනා විඳිමින් ඔබේ පව් උදෙසා මරණයට පත් වු සේක. ජේසුස් වහන්සේ මරණයෙන් නැඟිට, තමාගේ නිවස වන ස්වර්ගයට ගිය සේක. ඔබ ජේසුස් වහන්සේ පිළිගෙන ඔබගේ පාපයට කමාව අයැදින විට උන් වහන්සේ ඔබට කමාව දෙන සේක. එවිට උන් වහන්සේ ඔබ සමඟ ජීවත් වනු ඇත. ඔබට ද සදාකල්හිම උන් වහන්සේ සමඟ ජීවත් විය හැක.

මෙම සත්‍යය ඔබ පිළිගන්නේ නම් ජේසුස් වහන්සේට මෙසේ පවසන්න.

ආදරණීය ජේසුස් වහන්ස, ඔබ වහන්සේ, දෙවියන් වහන්සේ බව මම විශ්වාස කරමි. ඔබ වහන්සේ මිනිස් බව ගෙන මාගේ පාපය වෙනුවෙන් දිවි පුදා දැන් නැවතත් ජීවමානව වැඩසිටින සේක. මගේ ජීවිතයට පැමිණ මාගේ පාප කමා කරන මෙන් ඉල්ලා සිටිමි. එවිට මට ඔබ වහන්සේ සමඟ අලුත් ජීවිතයක් ගතකිරීමට හැකි ය. ඔබ වහන්සේ සමඟ සදාකාල ජීවිතයට ද මට දිනක් උදා වනු ඇත. ආමෙන්.

දිනපතා බයිබලය කියවා දෙවියන් වහන්සේ සමඟ කතා කරන්න (ශු. ජොහන් 3:16)