www.BibleForChildren.org

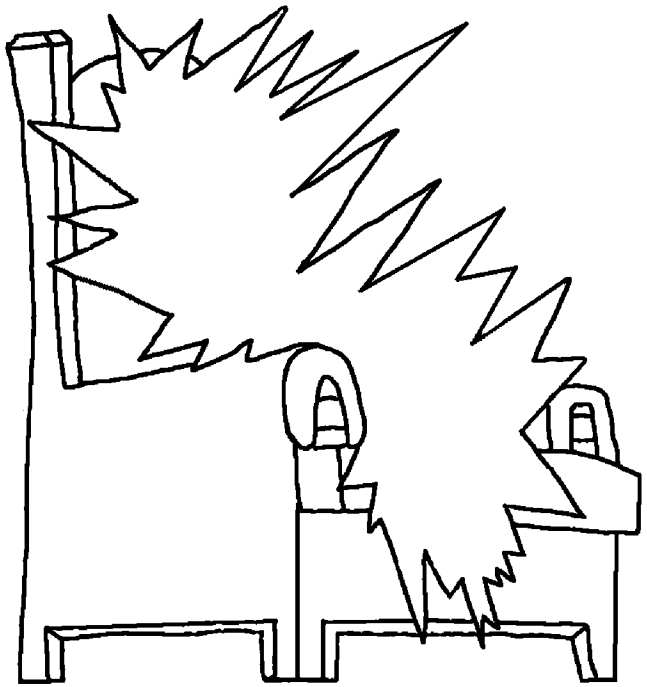

Juan 14

Sehuoni, ja'nrëbi, se'e bacuani coca yihuobi:
—Mësacua recoyo sa'ntiye beoye ba'ijë'ën. Riusuni si'a recoyo ro'tajën ba'ijë'ën. Güina'ru, yë'ëni si'a recoyo ro'tajën ba'ijë'ën. Yë'ë Taita ba'i jobore quëato, ai jai jobo ba'iji. Ja'nca ba'iguëna, mësacuani te'e ruiñe quëahuë.

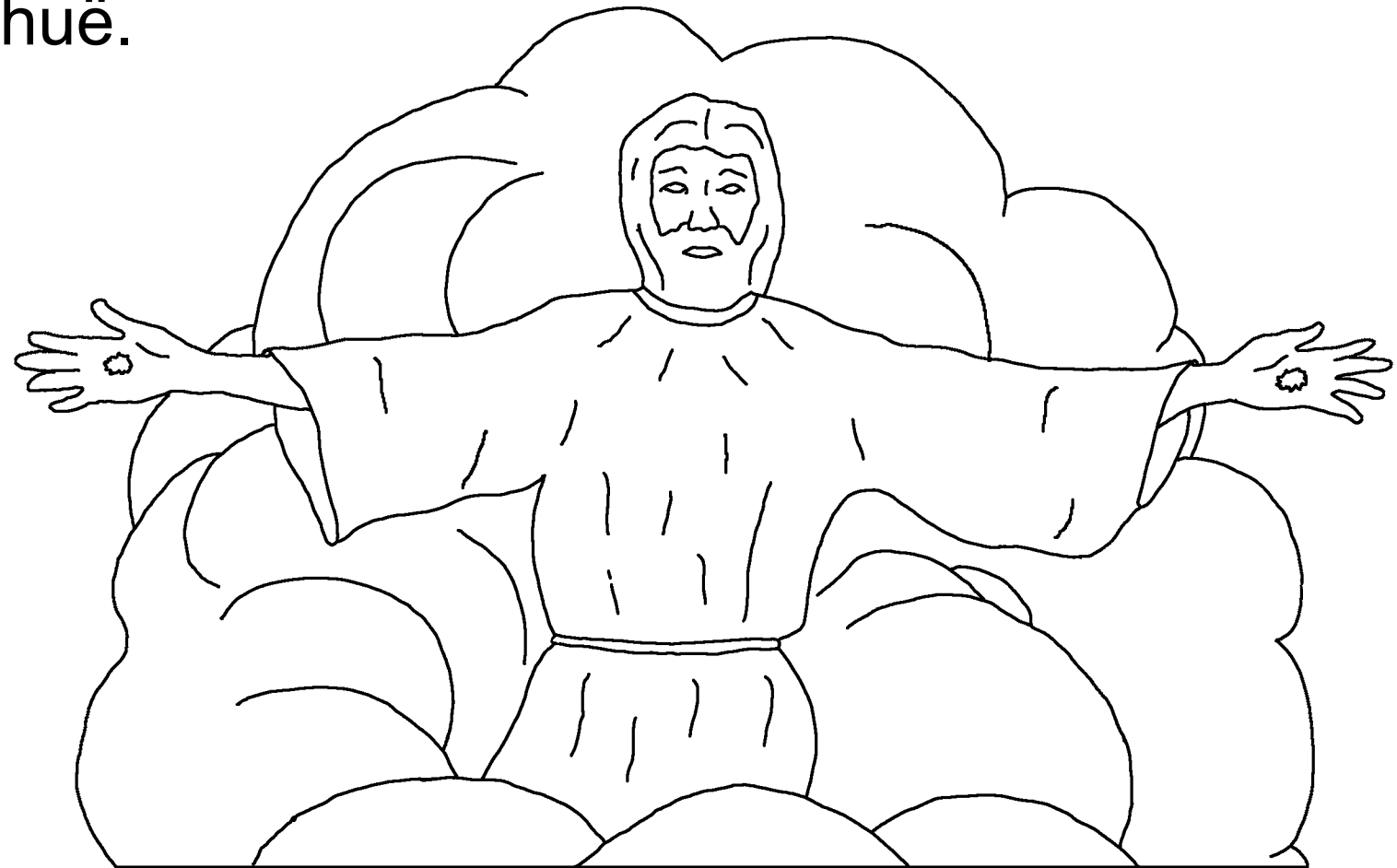

Coqueye beoye quëaguë, mësacua ba'ija'rute re'huacaiguë saiye quëahuë yë'ë. Mësacua ba'ija'rute re'huacani, ja'nrëbi, mësacuare se'e inguë raiyë yë'ë. Mësacua'ga yë'ë naconi te'e ba'ijë'ën caguë, mësacuare inguë raiyë yë'ë.

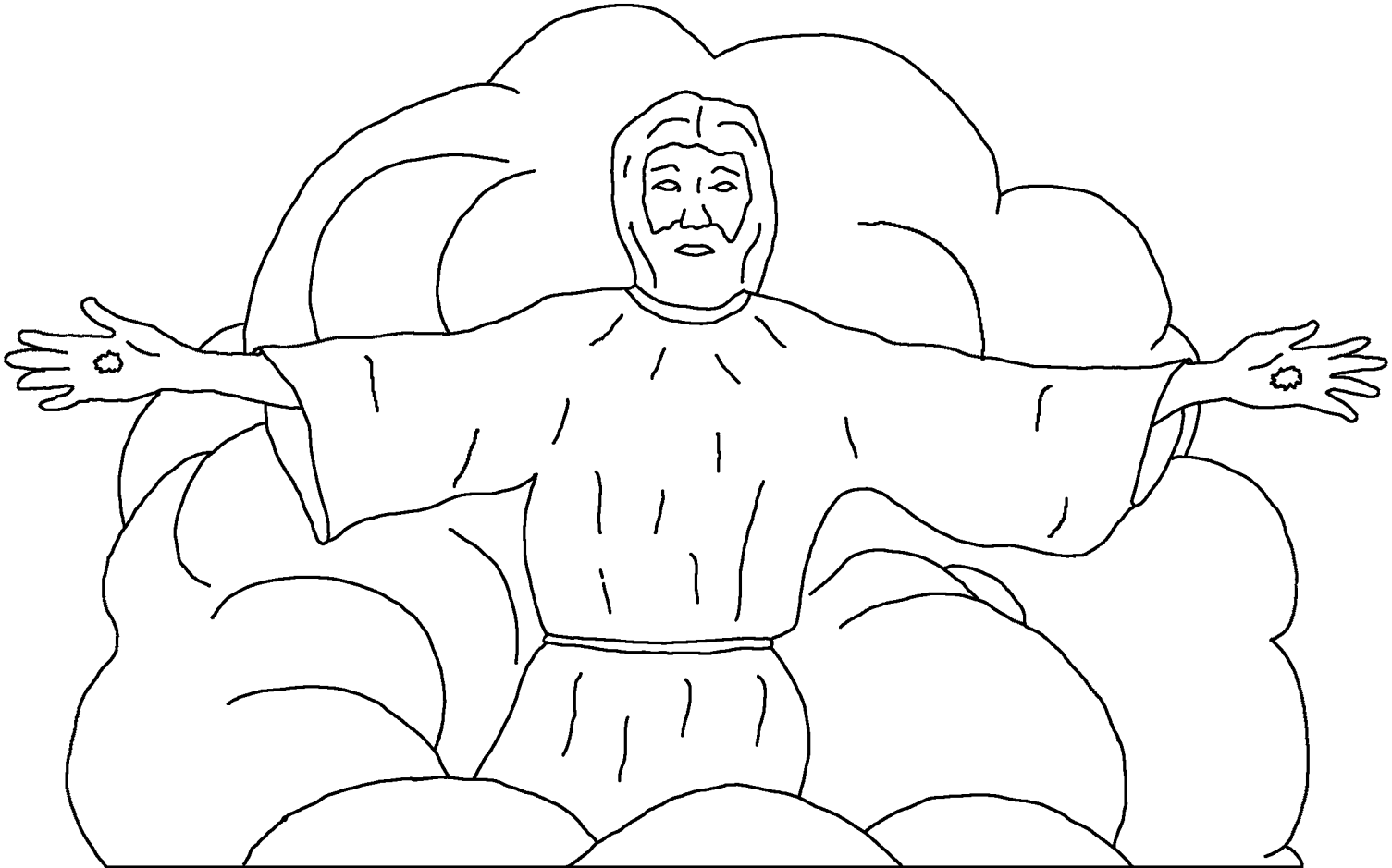

Yë'ë, Juan hue'eguëbi yua mësacuare te'e bainguë'ë. Je'o bacuabi mësacuani ai gu'aye huaijënna, yë'ë'ga mësacua naconi ai

yo'oguë ba'iyë. Maibi ai yo'ojën, Riusu ba'iye ëñoja'rënre



ëjojën, Jesucristoni senjoñe beoye si'a recoyo ro'tajën bañuni cayë.

Yë'ëbi yua Riusu cocareba Jesucristo masi güesese'ere quëani achoguëna, yequëcuabi yë'ëni preso zeanni, Patmos casi

jubona jo'cahuë.



Caguëna, Riusu Espíritubi yë'ëni guënamë re'otona mëabi. Mëaguëna, ja'nrëbi, queruna ëñato, Riusu jëja guëna seihuë baji'i. Ba'iguëna, Riusubi ja'anrute ñuji'i.

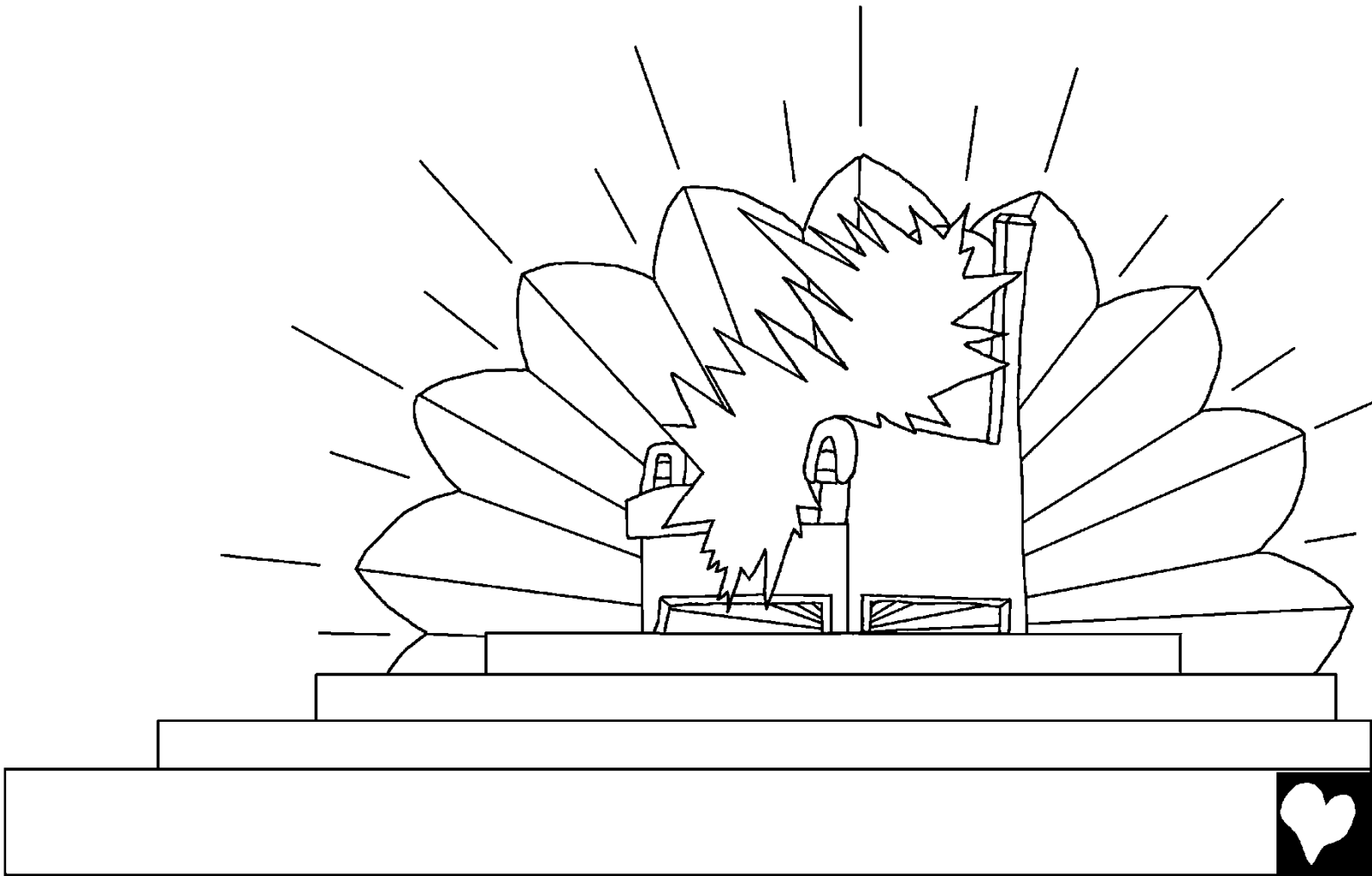

Ja'nrëbi, se'e achato, si'a guënamë re'oto ba'icua si'a yija re'oto ba'icua, si'a yija sa'nahuë re'oto ba'icua, si'acuabi ën cocare te'e cajën baë'ë:
Mai Ëjaguë Riusu baguë jëja guëna seihuëte ñu'iguë, baguë Zin naconi, bacuani re'oye cajën bojojën bañuni.

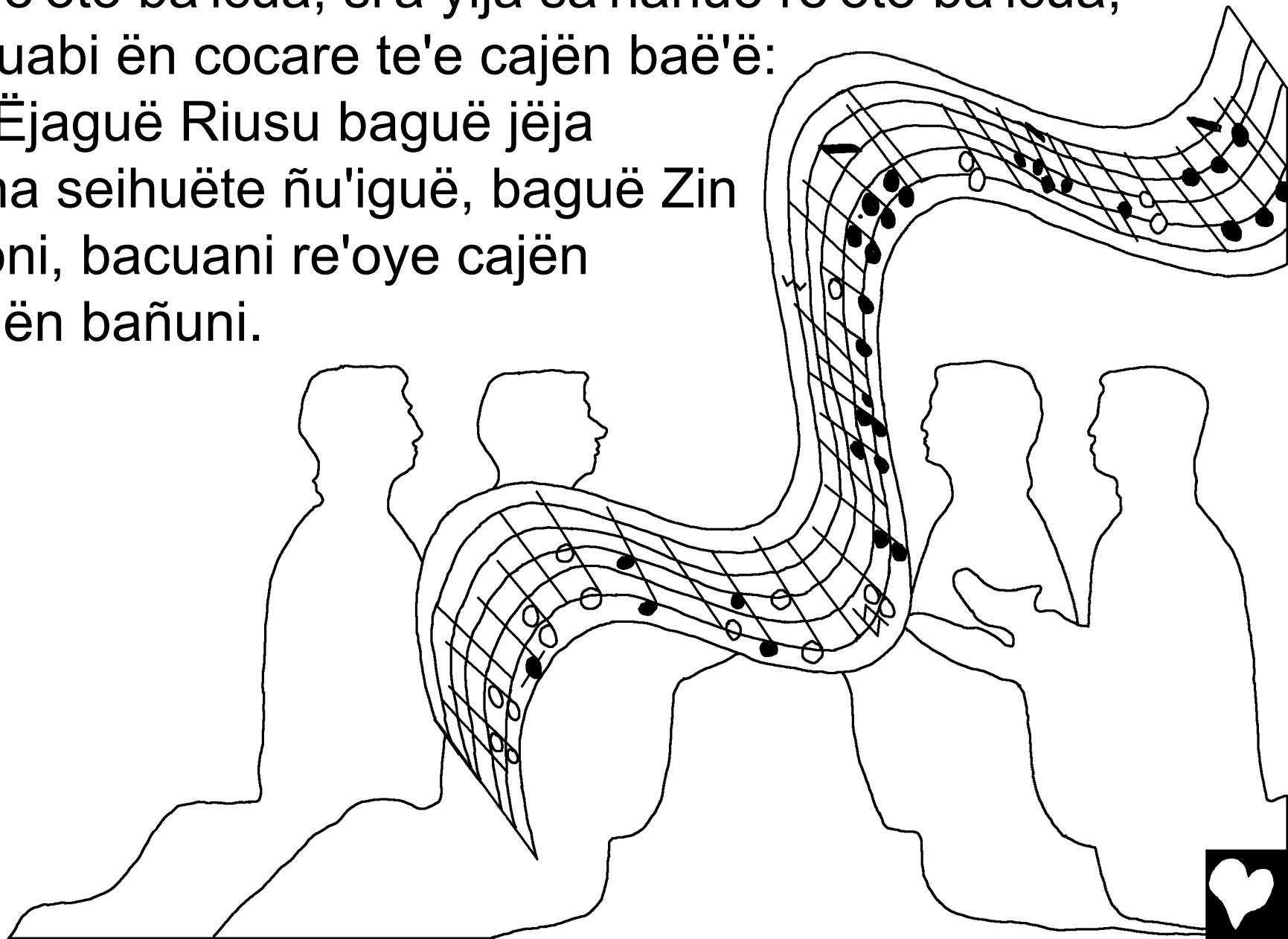

Bacuani te'e ruiñe ëñajën bañuni. Bacua go'sijeiye, bacua recoyo jëja baye, ja'anre ai ba'iye ai quëani achojën, caraye beoye si'arën cañuni, cahuë.

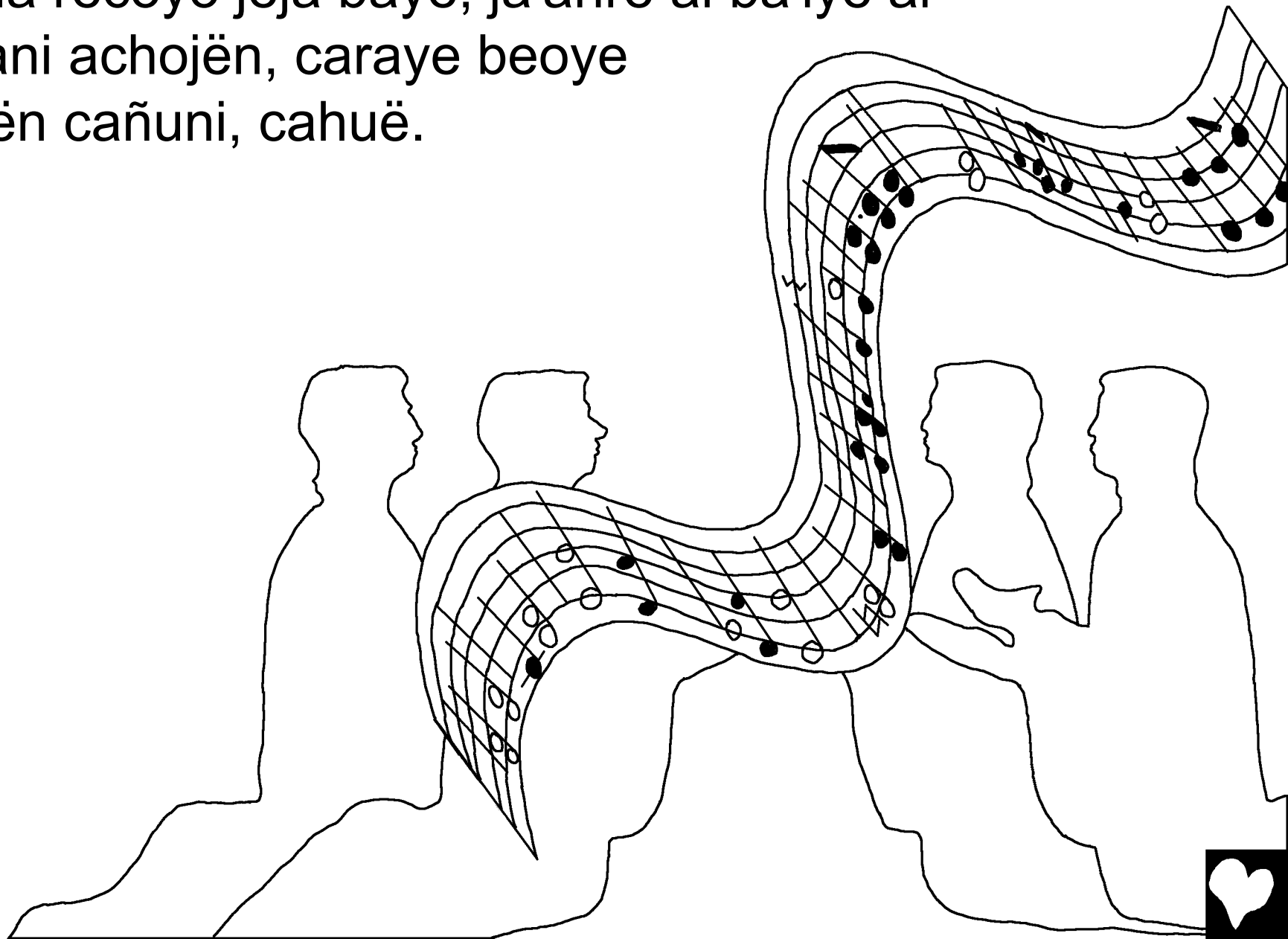

Mame guënamë re'otona ëñato, Riusu huë'e jobo, si'si beoye ba'i jobo, Jerusalén ba'iye'ru mame re'huasi jobobi guënamë re'otobi gaje raji'i. Riusubi ba huë'e jobore mame re'huaguë, huejaja'go bago ënjëni tëhuogo raigo, ja'ango re'oye re'huase'e'ru mame re'huani, maina raobi.

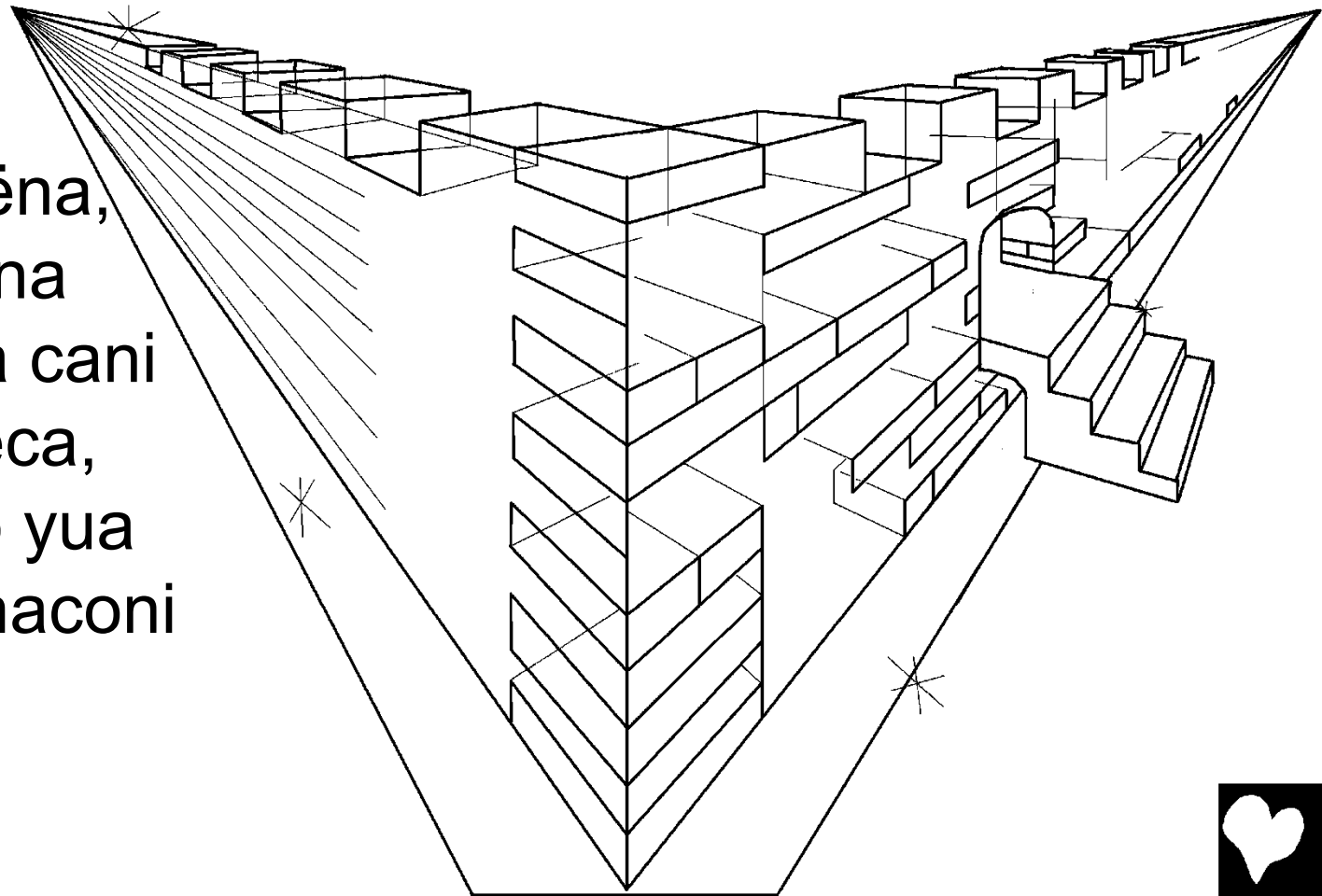

Raoguëna, yë'ëbi achaguëna, Riusu jëja guëna seihuëbi ai jëja cani achobi: —Yureca, Riusu ba'i jobo yua bain recoñoa naconi ba'iji.

Bain naconi te'e ba'iguë, baguë bainrebare bacuare re'huani baji. Ja'ansi'quëbi bacua naconi te'e ba'iguë, bacua sa'ntijën oni zëse'e beorure tënoni quë'ñeni saoji.

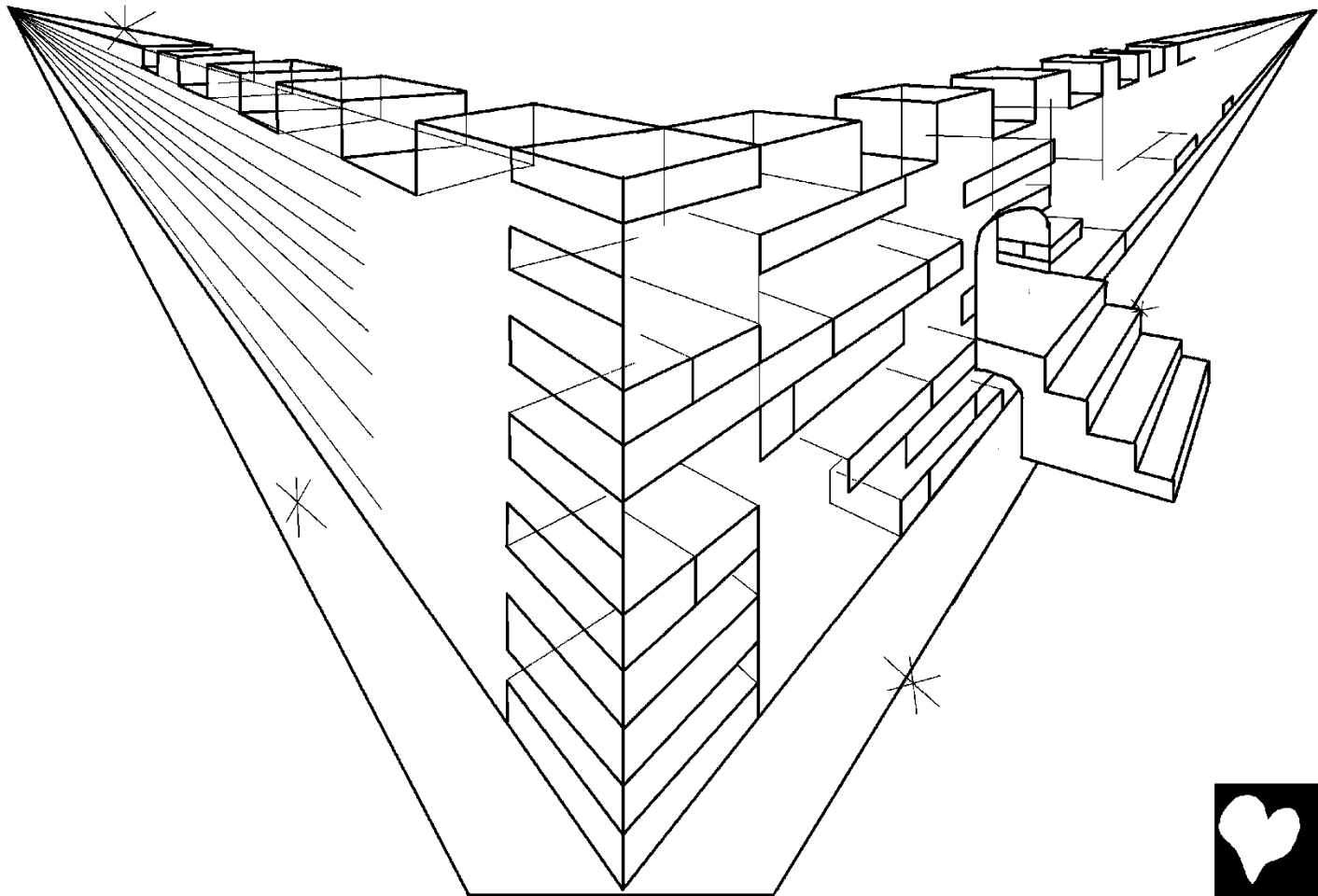

Ja'nrëbi, anjebi ba huë'e jobo ziayate yë'ëni ëñobi. Ja'añana uncuto, huajëreba huajëjën, gare ju'iñe beoye ba'iyë mai. Cristal gata go'sijeiye'ru ai go'sijeiya baji'i. Riusu jëja guëna seihuë, baguë Zin jëja guëna seihuë, ja'anruanbi etani, ba huë'e jobo jai ma'a joborebabi saji'i.

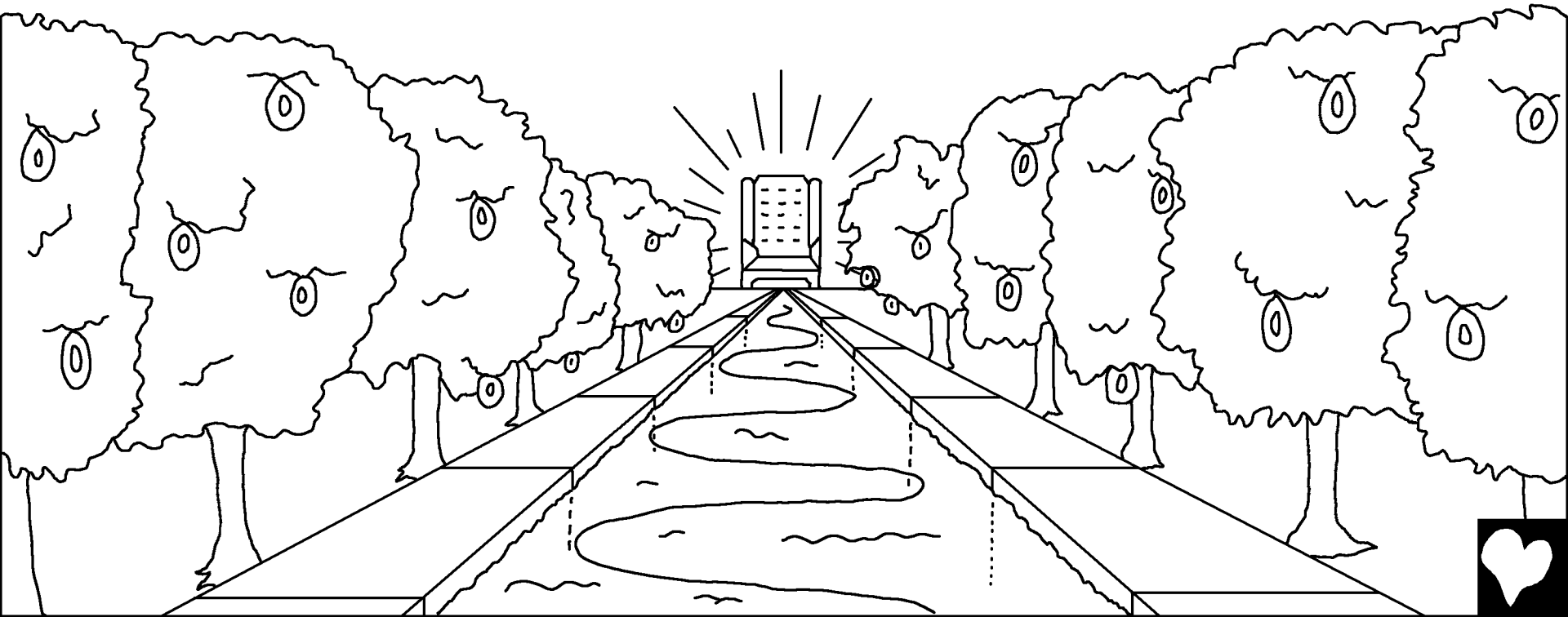

Ënsëguë, ñañaguë, ja'an mianebi ba huë'e jobona ti'anmaji'i. Riusu ta'yejeiye go'sijeiyebi miaguëna, ënsëguë, ñañaguë, ja'an miañe yëmaë'ë.

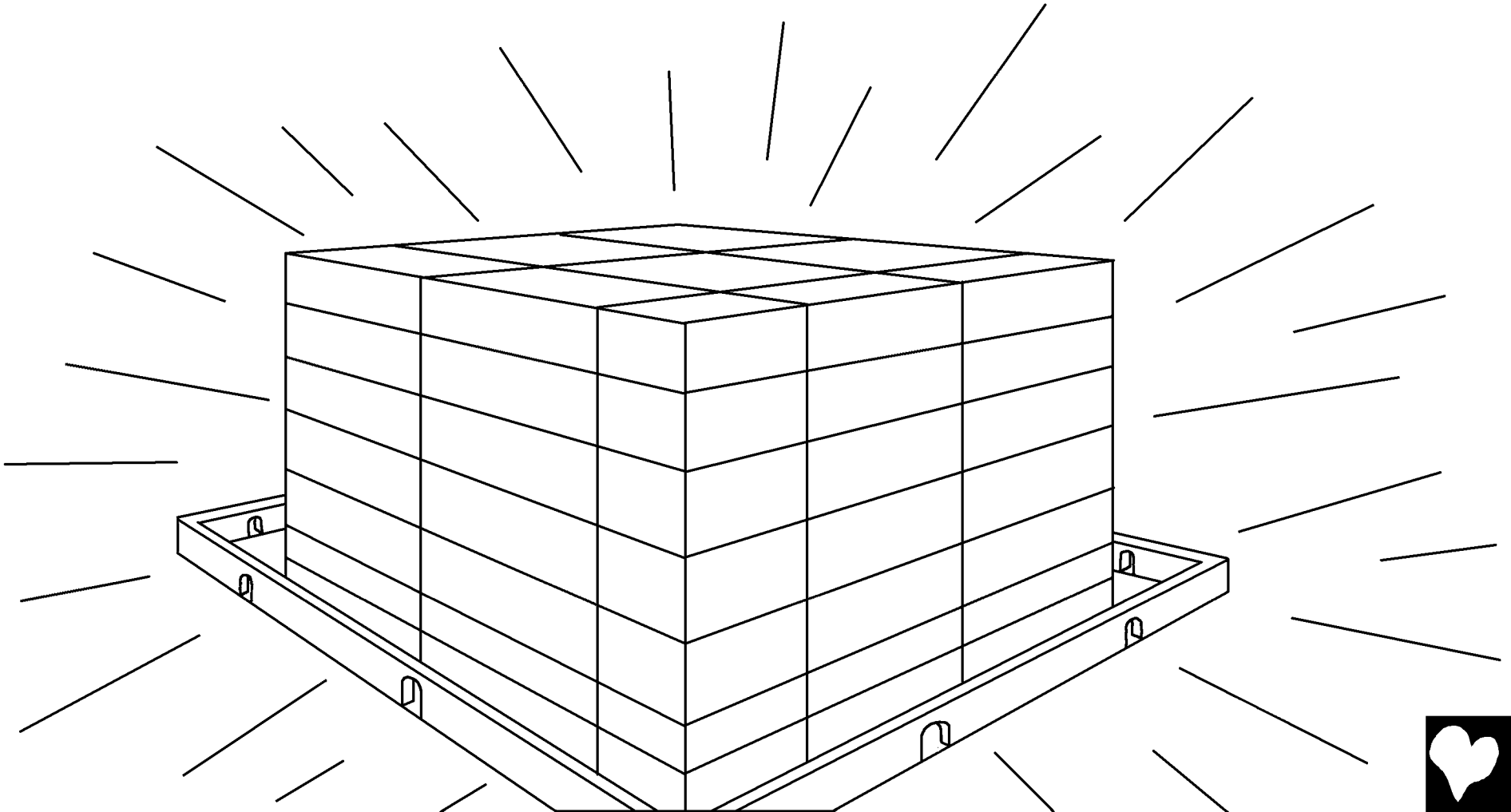

Yequëcuata'an, si'si recoñoa bacua, gu'a jucha ai yo'oni jëhuacua, ro coquejën ba'icua, ja'ancuabi baruna gare ti'añe porema'iñë.

Huajëreba huajëjën ba'ija'cua, bacua mamiña Riusu Zin huajë uti pëbëna toyase'e ba'itoca, ja'ancua se'gabi ba huë'e jobona ti'añe poreyë.

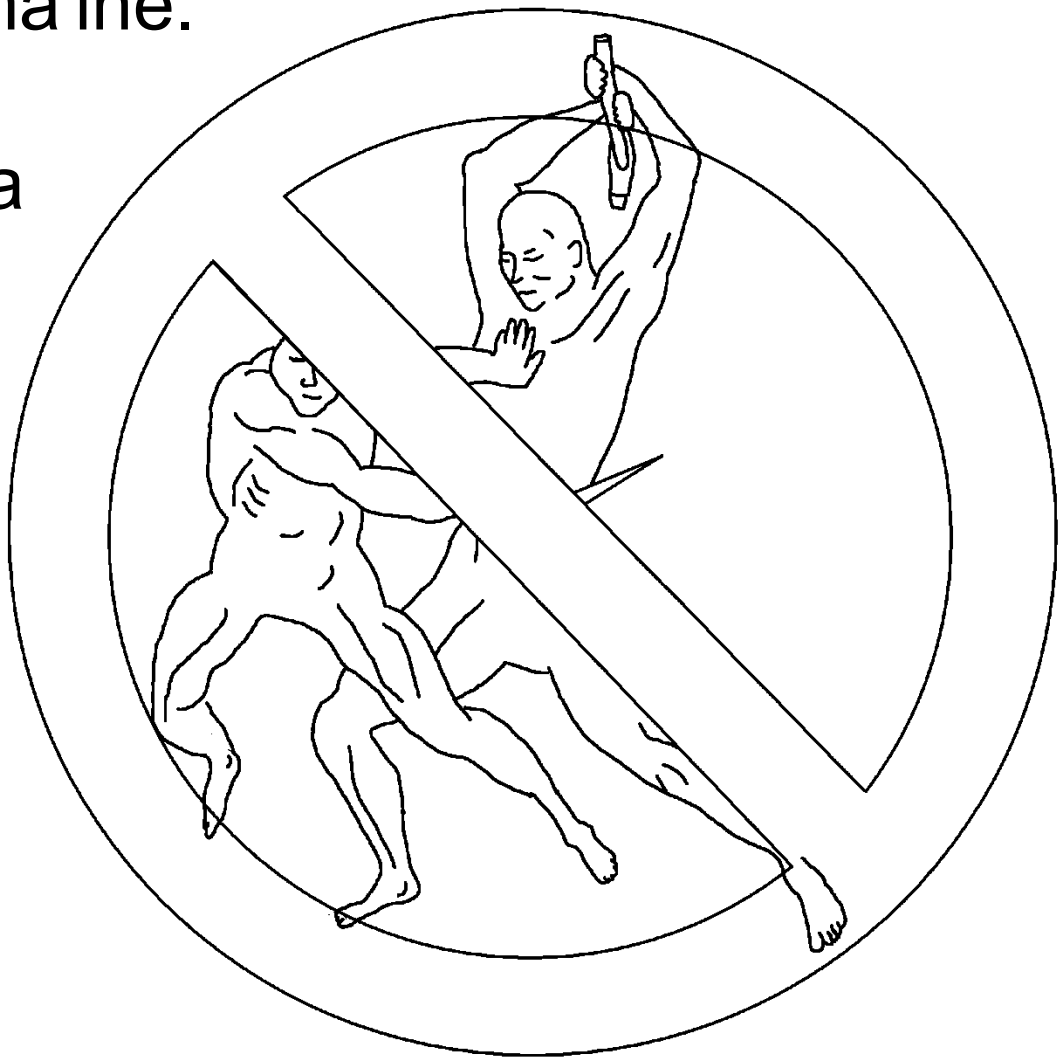

Ja'ansi'quëbi bacua naconi te'e ba'iguë, bacua sa'ntijën oni zëse'e beorure tënoni quë'ñeni saoji. Bacua ñaco zëse'ere tënoni si'aji. Gare se'e ju'iñe beoye ba'iyë bacua. Junni huesëse'ere se'e ota oiye beoye ba'iyë. Gare se'e ja'siye beoye ba'iyë, cani achobi.



Gu'aye yo'oye yua barute ëñoñe beoye baji'i. Riusu, baguë Zin, bacua jëja guëna seihuëanbi ba'iguëna, Riusu yo'o concuabi baguëni bojojën, baguëni gugurini rëanjën ba'iyë. Riusuni ëñajën ba'ijënna,
baguë mamire bacua
të'ribëna
së'quese'e ba'iji.



Ja'nrëbi, si'a bain junni huesësi'cuare ëñahuë yë'ë. Ta'yejeiye ba'icua, ta'yejeiye beocua, si'acuabi ba jëja guëna seihuë ja'anrute nëcajënna, si'a uti pëbëanre anconi ëñohuë. Yequë uti pëbëre'ga, huajëreba huajëjën ba'icua mamiña toyasiru, ja'an pëbëre'ga anconi ëñohuë.

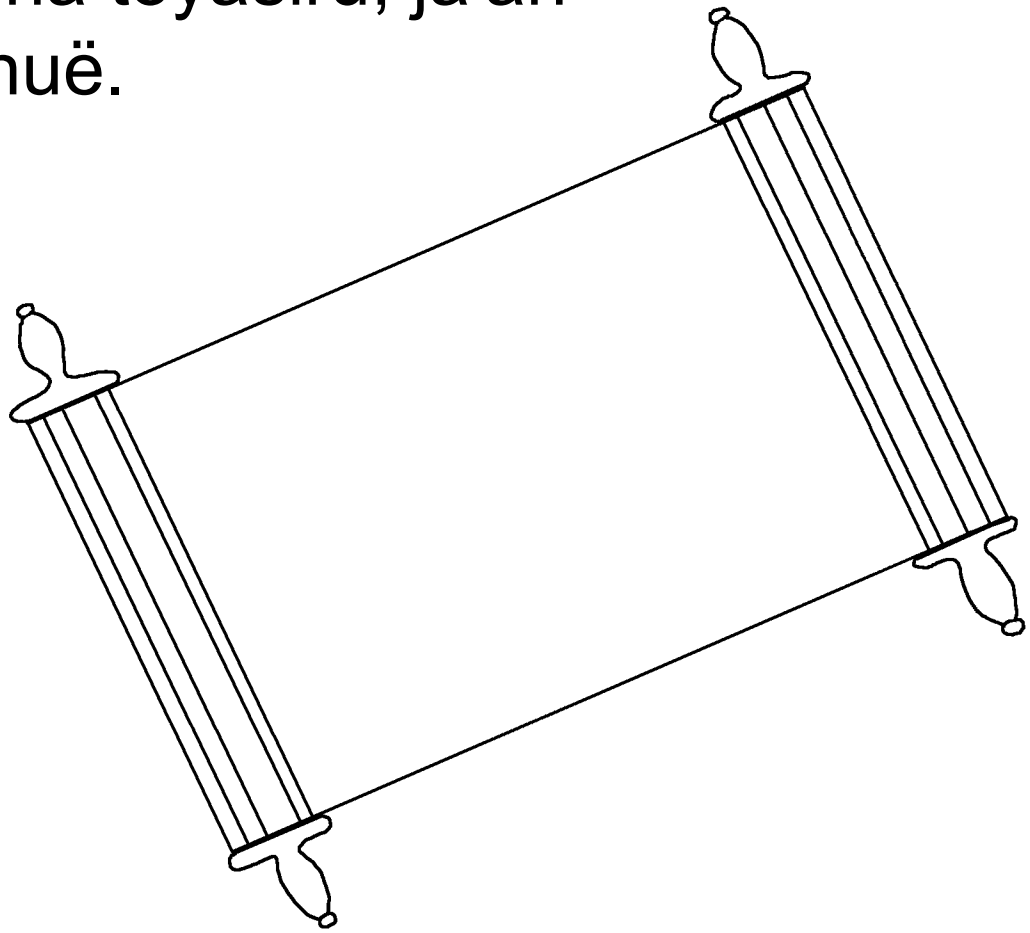

Si'a uti pëbëanre anconi ëñoni, ba junni huesësi'cua yo'ojën ba'ise'ere ëñoni, yequëcuani ro bënni senjohuë. Yequëcuana bacua premio ro'ija'yete ro insihuë. Ja'nrëbi ba huajëreba huajëjën ba'icua mami toyasi pëbëna ëñato, si'a bain mami toyama'isi'cua ba'ijënna, bacuare yua toa zitarana senjoni tonsi'cua baë'ë.

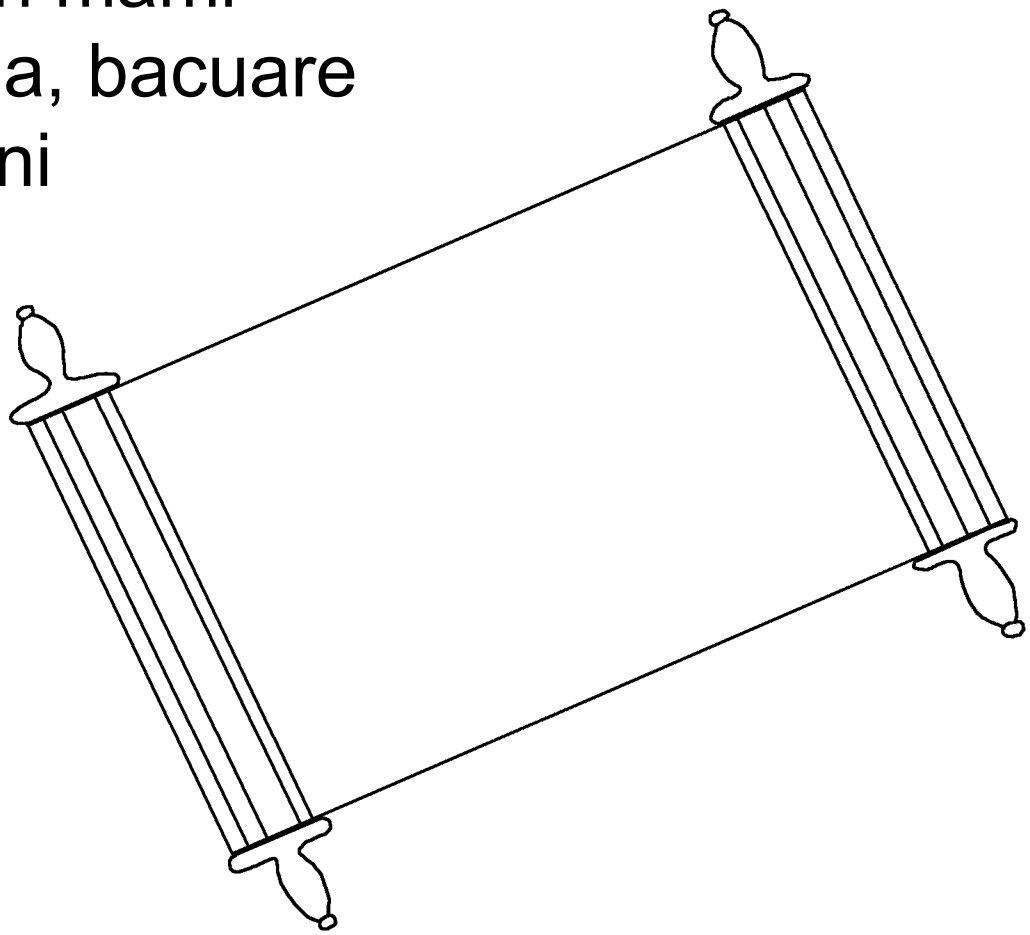

Riusu Espíritu, baguë Zinni huejaja'go, bacuabi:
—Mësacua raijë'ën, cayë. Ën cocarebare achacuabi:
—Mësacua raijë'ën, caja'bë. Oco ëaye ba'icuabi rani, bacuabi yëtoca, ba bain huajë ocore ro coni uncuni huajëreba huajëjën ba'ija'bë.

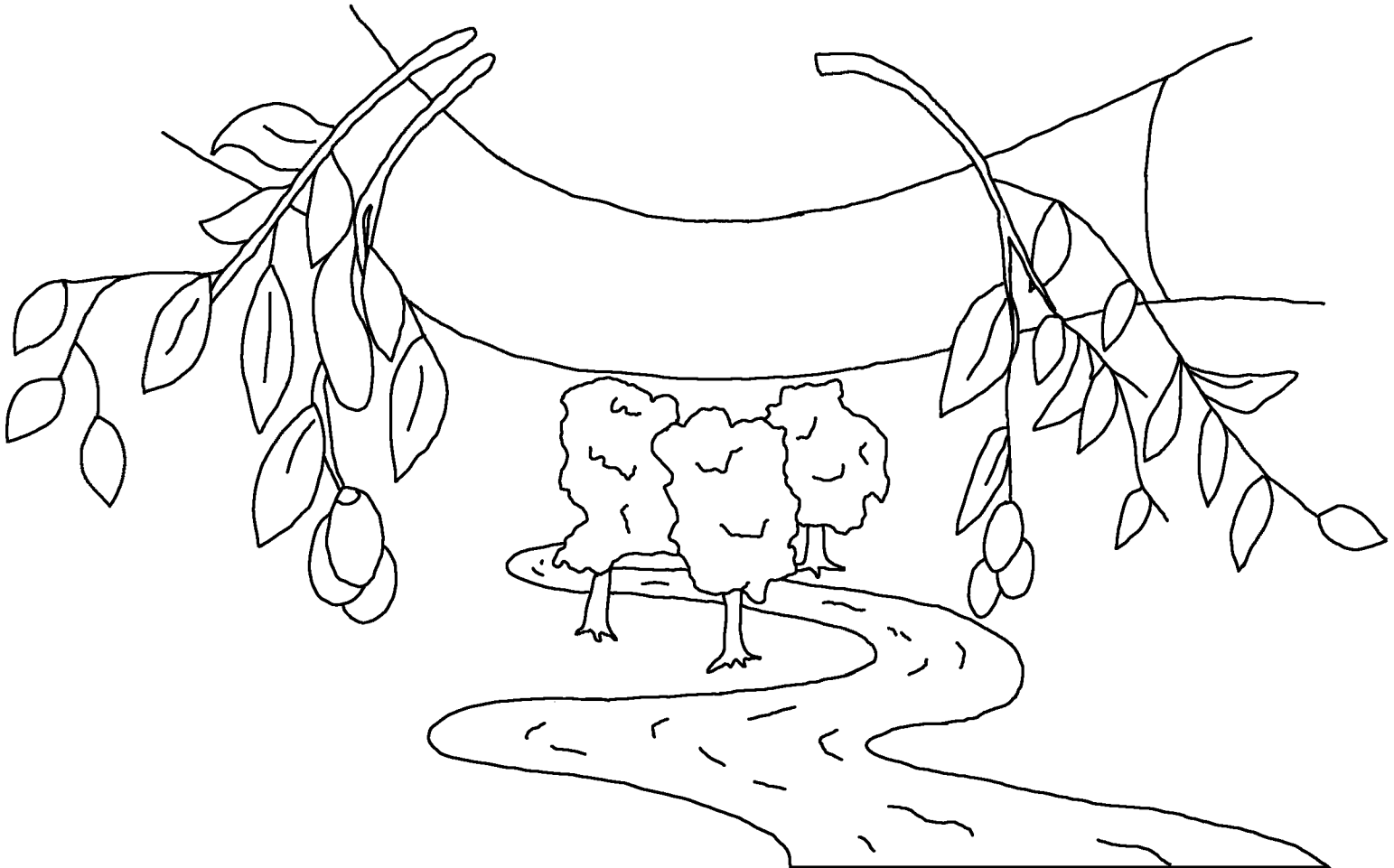

Yureca, Riusubi
si'a bainni ai ba'iye
ai yëguë ba'iji. Ja'nca yëguë ba'iguëbi
baguë Zin gaña hua'guëre maina raoni
jo'cabi. Si'a bain baguë Zinni recoyo
ro'tacua, ja'ancuabi huesëni si'ama'iñe
caguë, si'arën ba'ijën ju'iñe beoye
ba'ija'bë caguë, baguë Zinre
ja'nca maina ro'taguë
raobi.

Romanos 3:23 Si'a bain yua gu'aye yo'ojën ba'icuare sëani, Riusu ta'yejei re'otona ti'añe caraji si'acuare.

Romanos 6:23 Gu'a jucha yo'o conjën ba'itoca, junni huesëye se'ga ba'iji. Riusu bain re'huasi'cua, mai Ëjaguë Jesucristo naconi te'e zi'inni ba'itoca, Riusubi maire gare carajeiye beoye ba'i hua'nare re'hua güeseji.

Hebreos 9:27 Ja'nca yo'oguëna, bain hua'na'ga te'e viaje se'ga junni toñe ba'iyë. Junni tonni, ja'nrëbi Riusu ba'iruna nëcani, bacua yo'ojën ba'ise'ere Riusuni sehuojën ba'iyë.

Efesios 2:8,9 Ja'nca sëani, Riusu tëani base'ere cato, baguë se'gabi mësacuani oire bani, mësacuare tëani babi. Ro mësacua yo'ojën ba'ise'ebi baguë ba'iruna ti'añe gare porema'icua baë'ë. Mësacuabi Cristoni si'a recoyo ro'tajënna, baguë se'gabi mësacuare tëani babi baguë. Mësacua se'gabi baruna ti'añe ro'tajën, Re'oye yo'oni ti'anza cajën ba'icuata'an, ti'añe gare porema'iñë. Yë'ë se'gabi re'oguë sëani, Riusu bainguë ruën'ë yë'ë catoca, Riusubi yëma'iji. Ja'nca sëani, Riusu se'gabi maini oire bani, maire tëani baji.

Romanos 10:9,10 Ja'nca ba'iguëna, mësacua yua ën cocare cajën, Jesusbi yë'ë Ëjaguëreba ba'iji cajën, si'a bainni quëajën ba'ijë'ën. Jesús junni tonsi'quëre huajëguëte go'ya rai güesebi Riusu, ja'anre si'a recoyo ro'tajë'ën. Ja'anre cani, si'a recoyo ro'tatoca, Riusubi mësacuare tëani, baguë bainre mësacuare re'huani baji. Maibi Jesucristoni si'a recoyo ro'tajën, Riusu re'o bainre re'huasi'cua ba'iyë. Mai yi'obobi Jesucristo ba'iyete yequëcuani quëani achojënna, Riusubi maire tëani re'huani baji.

Juan 3:16,17 Yureca, Riusubi si'a bainni ai ba'iye ai yëguë ba'iji. Ja'nca yëguë ba'iguëbi baguë Zin gaña hua'guëre maina raoni jo'cabi. Si'a bain baguë Zinni recoyo ro'tacua, ja'ancuabi huesëni si'ama'iñe caguë, si'arën ba'ijën ju'iñe beoye ba'ija'bë caguë, baguë Zinre ja'nca maina ro'taguë raobi. Raoni, bainre si'nseguëte baguë Zinre re'huamaji'i Riusu. Baguë bainre tëani baja'guë caguë, baguëte re'huani, maina raobi Riusu.

1 Juan 5:11-13 Yureca Riusu ëñoguë ba'ise'e yua ñaca ba'iji: Riusubi yua gare carajeiye beoye ba'i hua'nare maire re'huabi. Re'huaguë, baguë Zin se'gabi maire carajeiye beoye ba'i güeseji. Ja'nca ba'i güeseguëna, baguë Zinre bacuabi baguë naconi ba'ija'cua'ë. Riusu Zin beocuabi gare carajeijën ba'ija'cua'ë. Yureca, mësacua Riusu Zin ba'iyete recoyo ro'tacuani ñaca yihuoni toyahuë yë'ë. Mësacua si'arën ba'iyete masijë'ën caguë, ñaca toyani jo'cahuë yë'ë.

Juan 14; 2 Corintios 5; Apocalipsis 4, 21, 22

Storyline by: Edward D. Hughes

Illustrated by: Lazarus
and Alastair Paterson

Adapted by: Sarah S.

Siona NT (snn) © 2009, Wycliffe Bible Translators, Inc. All rights reserved.

https://live.bible.is/bible/SNNWBT/MAT/1

©2026 Bible for Children, Inc.
www.M1914.org www.bibleforchildren.org