www.BibleForChildren.org

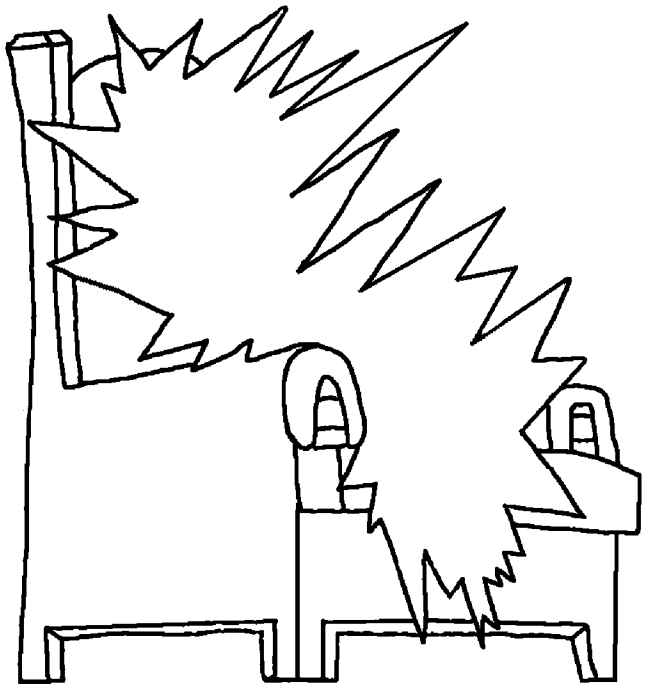

Jon 14

“Uruŋinan mönö waimanjat kude möta wösöbirik kude aka malme! Mönö Anutu möt narime aka ni mohok möt narim niŋgiba malme! Nöŋgö Iwinaŋgö miri bohonŋe miri uruŋi sehisehiŋi ahöze. Mi qahö ahöbeak ewö, mönö eŋgöra keukewö jibileŋak: Nöŋön mönö miaŋgöreŋ öŋgöba eŋgö dum miri mem möhamgömam.”

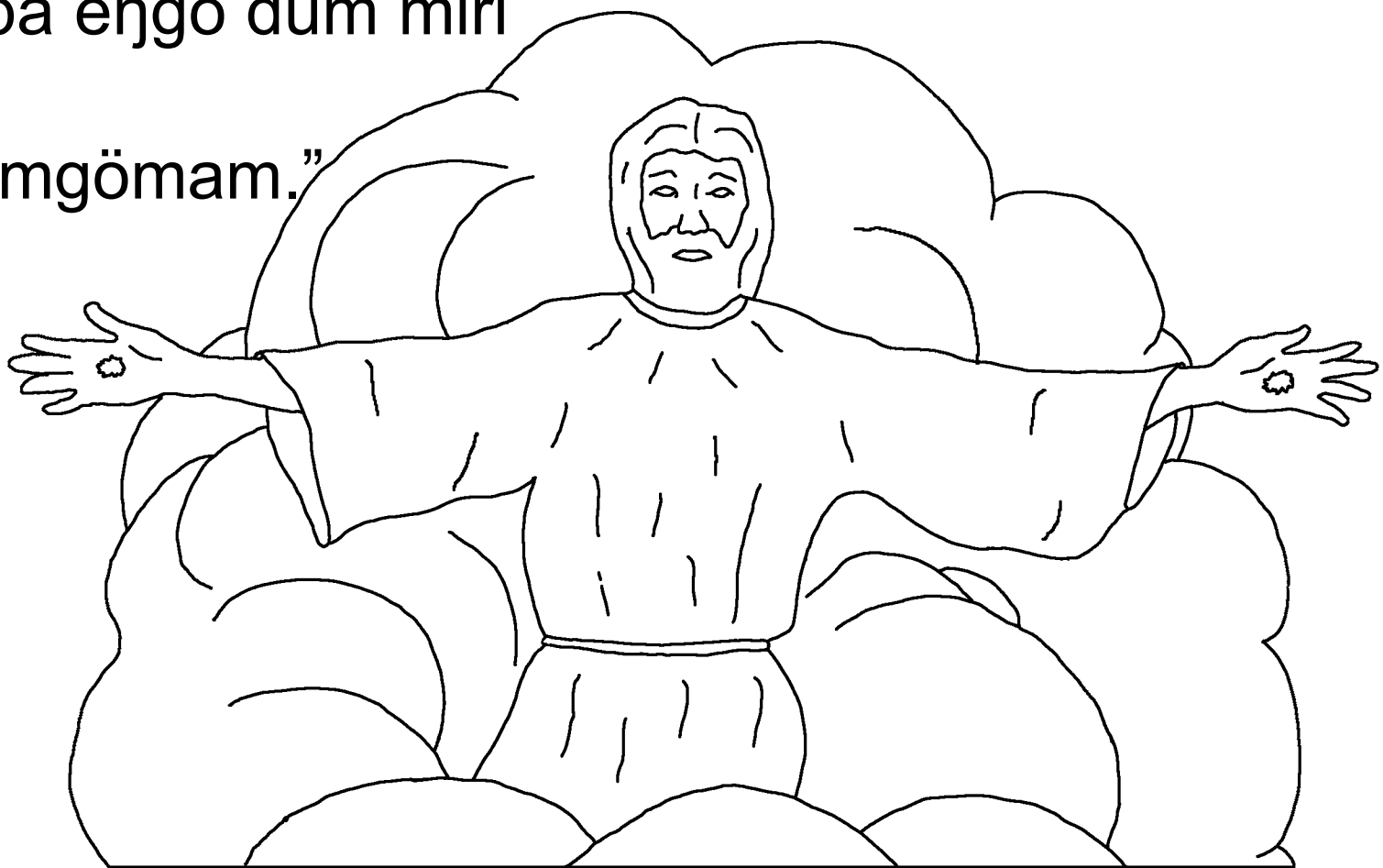

“Nöŋön mutuk anda öŋgöba eŋgö dum miriŋini mem möhamgömam-mö, nöŋön miri malmami, iŋini mewöyök nömbuk miaŋgöreŋ mohotŋe malbingö sihimŋi mötzal. Miaŋgöra nöŋön mönö kunbuk liliŋgöba kaba eŋguaŋgitpiga euyaŋgöreŋ öŋgöme.”

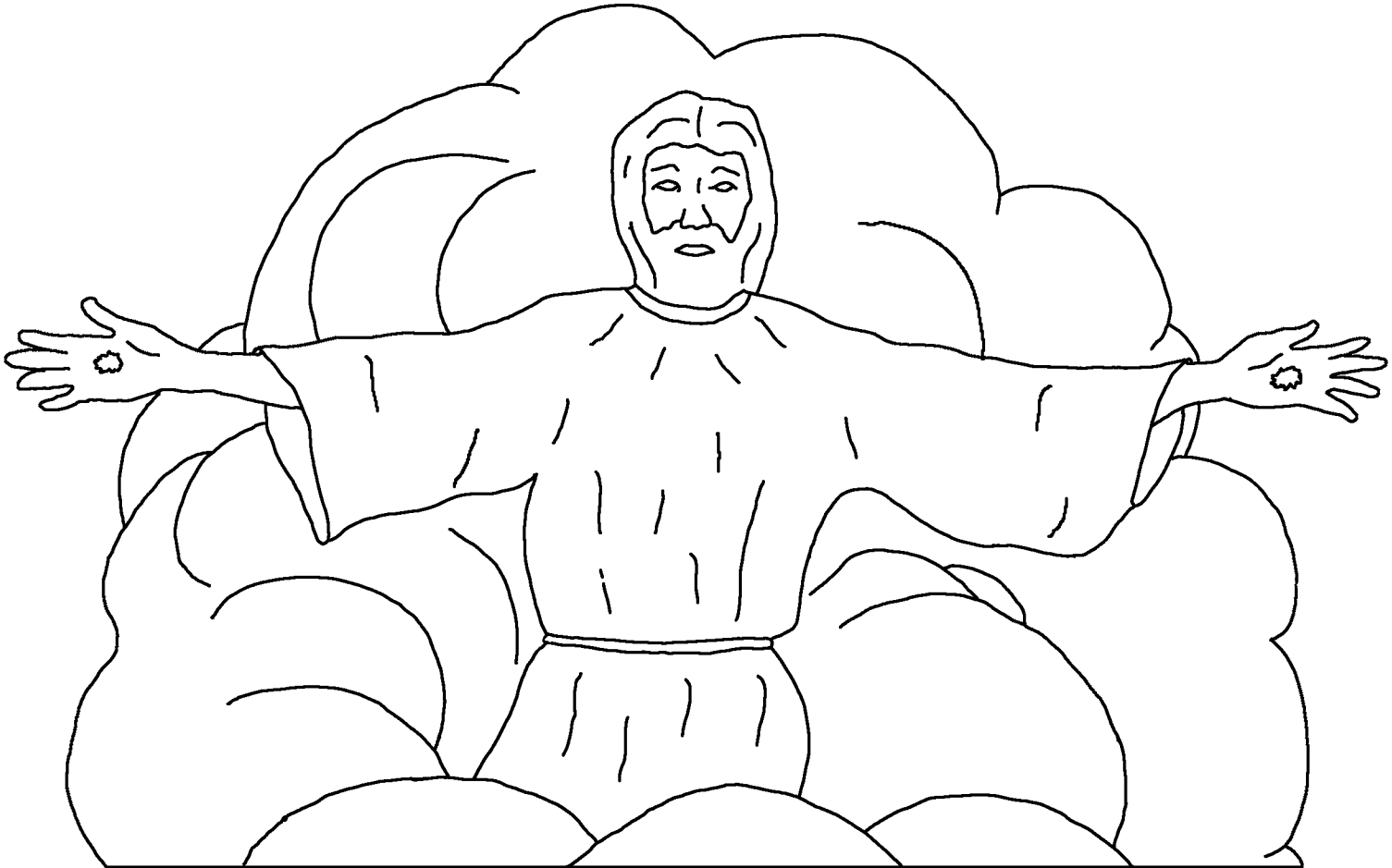

Jon nöŋön eŋgö urumeleŋ neŋakŋini akzal. Kraistpuk qekötahöbiga nanŋi bemtohoŋe al niŋgiiga ambazipnöŋ sihimbölö ak

niŋgigetka wahöjaliŋ mörakzal. Mi embuk möta mökösöŋda kapaŋ

köla köhöiba kinjal.

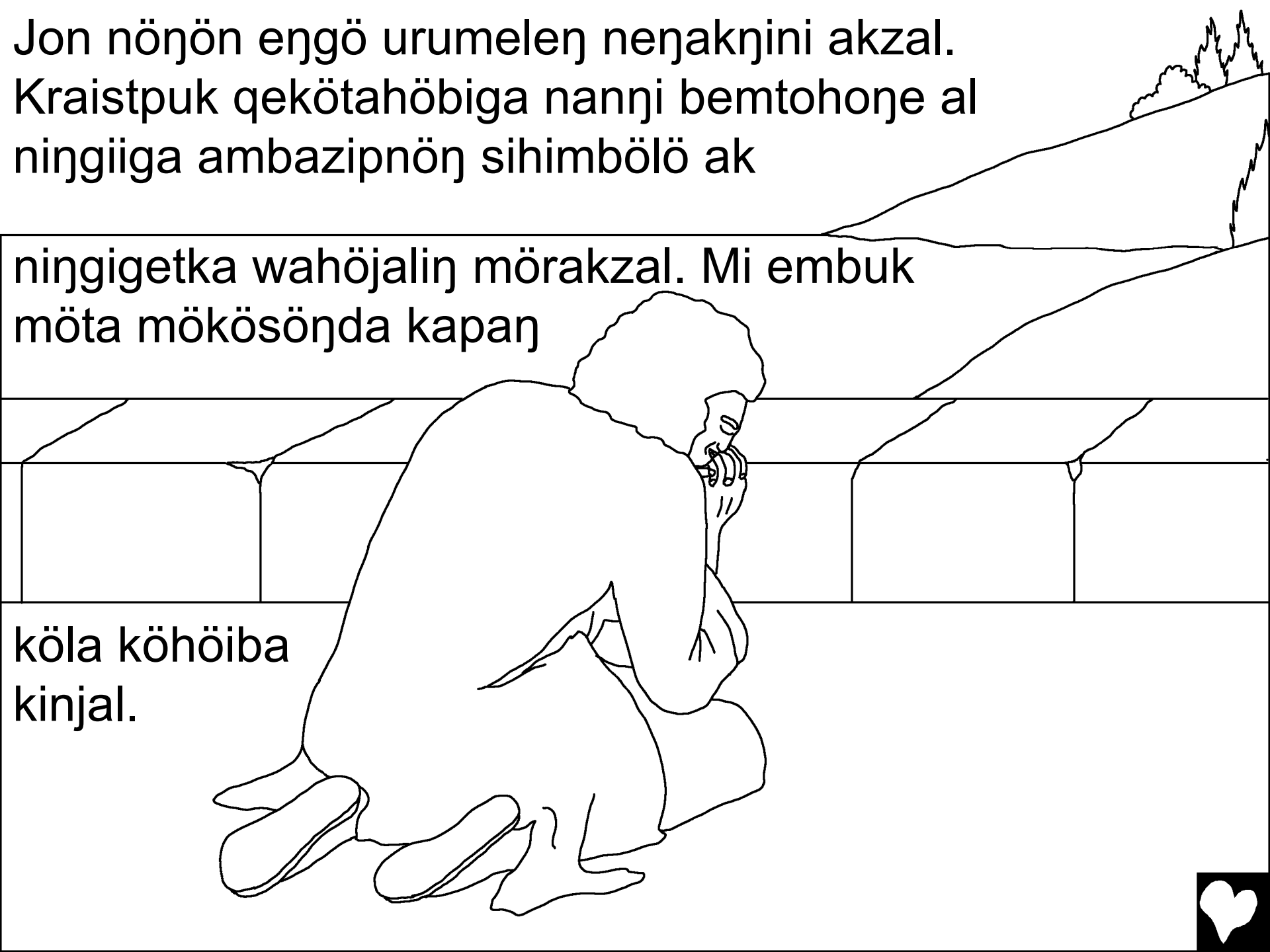

Anutugöreŋ Buŋa keu jim sehiba Jisösgö könaŋi naŋgöba jim asariba malalaŋgöra nömemba köwet jölanŋi qetŋi Patmos miaŋgöreŋ al niŋgiget malal.



Mewö jiiga miaŋgöreŋök Uŋa Töröŋan nömeiga alburupŋan qakne öŋgöiga yuai kewö ehal: Suep miri uruŋe jakömbuak dum ahöiga kunŋan miaŋgöreŋ tarök.

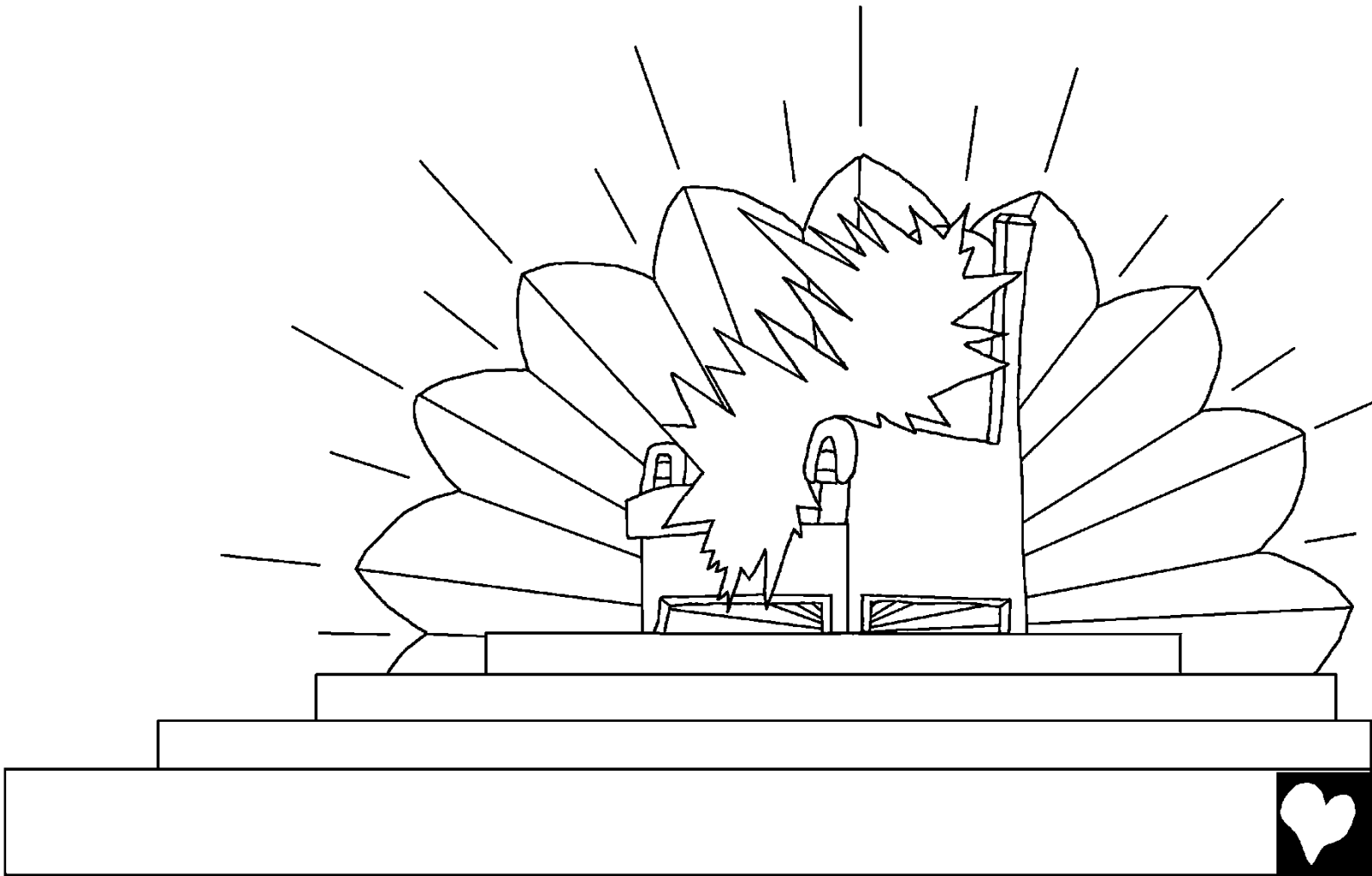

Mewö köla möpöseigetka liŋet kambu kun kewö möral: Anutunöŋ malmalbuk miwikŋaim eŋgiyöhi, mieŋön mönö körekmakörek liŋet kölgetka möral. Suepnöŋ maljei, gölmenöŋ maljei, kömupkö uŋem mire aka köwet qakŋe maljei, mieŋön mönö körek numbuŋini mindiriba liŋet kewö kölget, “Jakömbuak dumŋe tatzawi aka Lama morönji neŋön iŋiri möpöseim etkizin.”

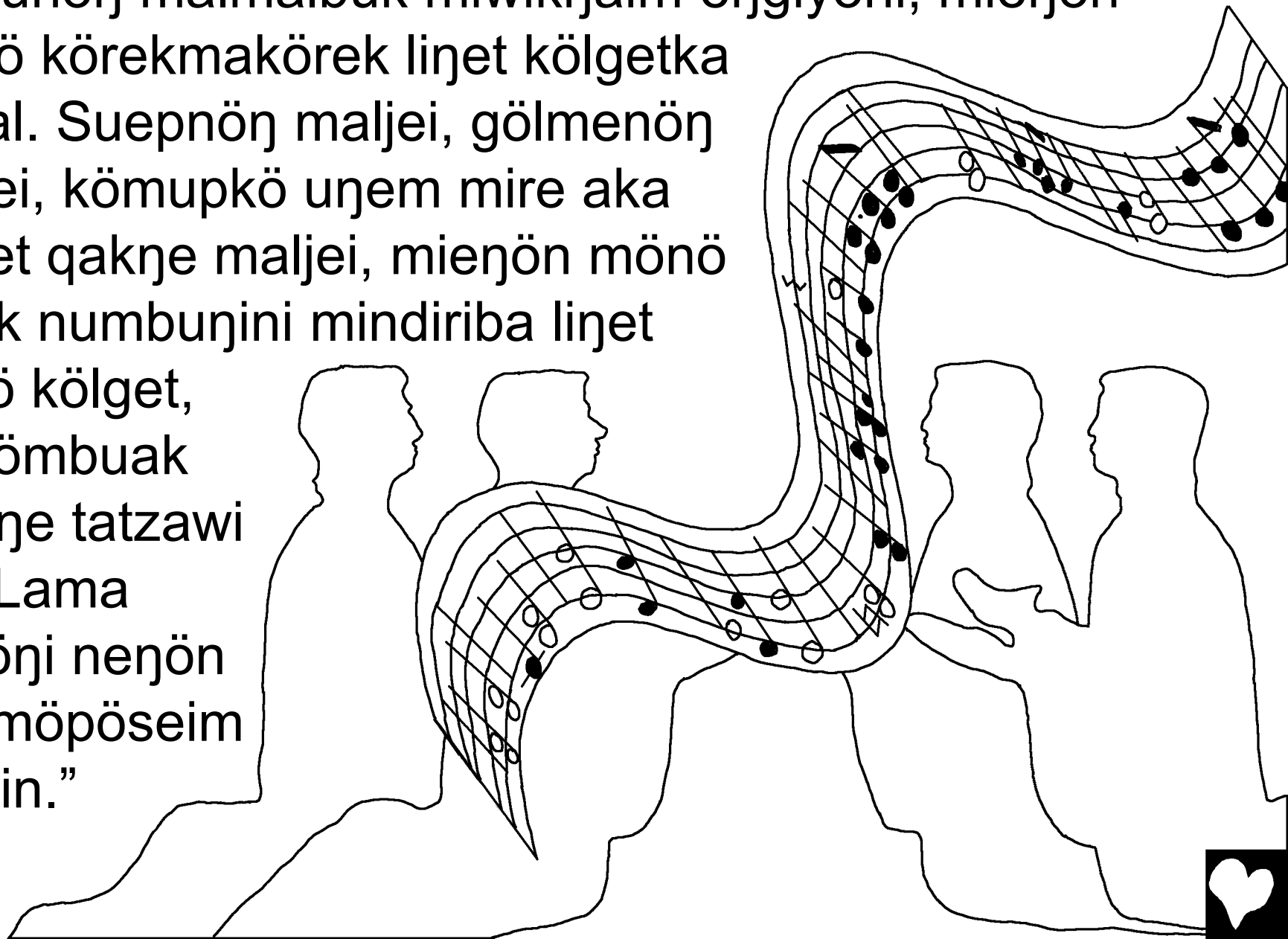

“Kötuet Toŋi etkö qetbuŋaŋiri jim qarimakzin. Nalö dop asakmararaŋ etkiinga kukösum Toŋi mi tetekönj qahö mal öŋgömahot.”

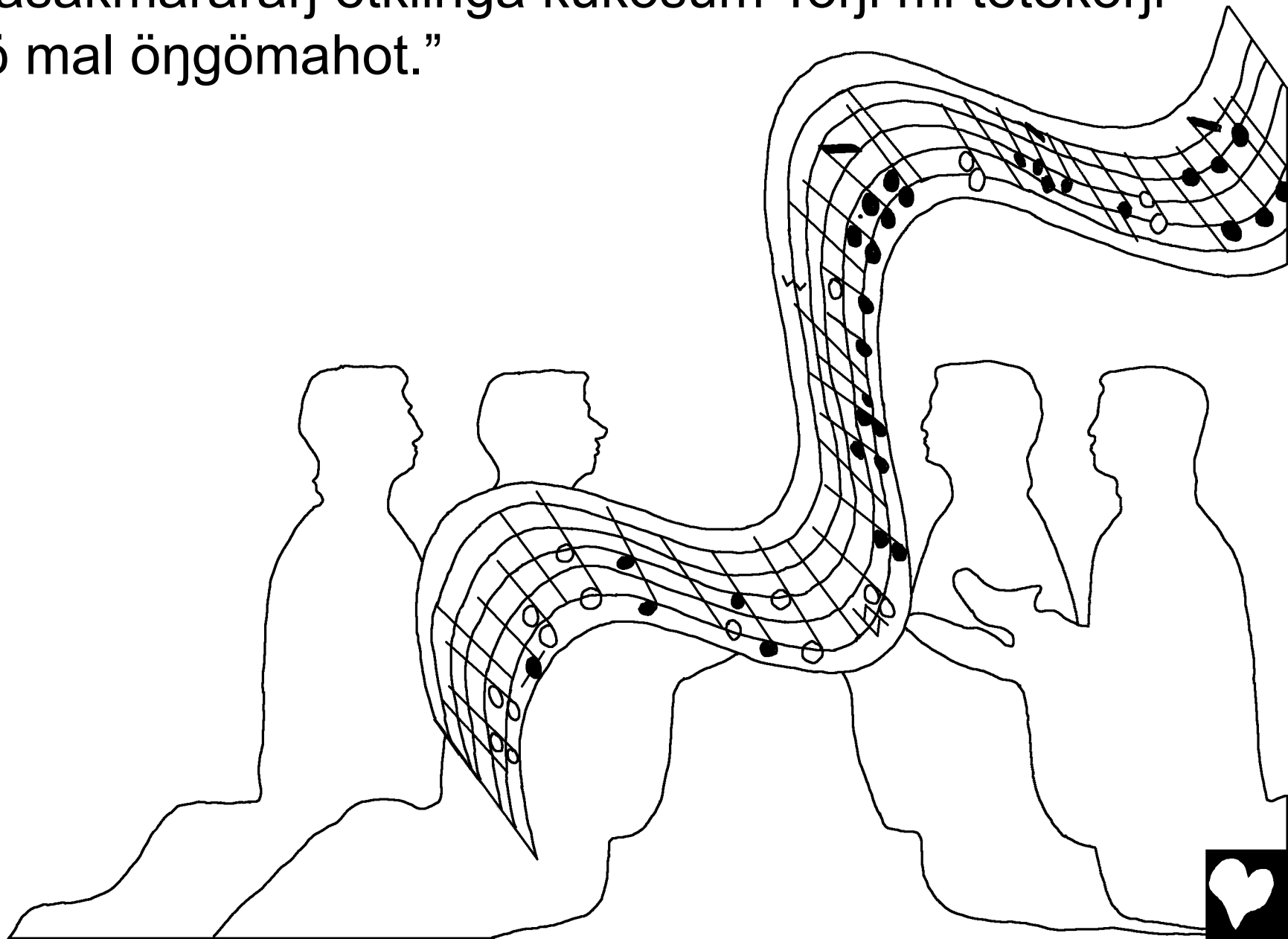

Jerusalem dölökŋi, siti törönŋi mi Suepnöhök Anutugö mireyök eriga ehal. Siti mi möhamgöm tekögetka eksihimŋambuk kewö ahök: Ambi maren waŋgigetka maluku eksihimŋambuk löŋgöta azi buŋaŋambuk aitoŋgömapköra meŋölöm aŋguba jöjöröba

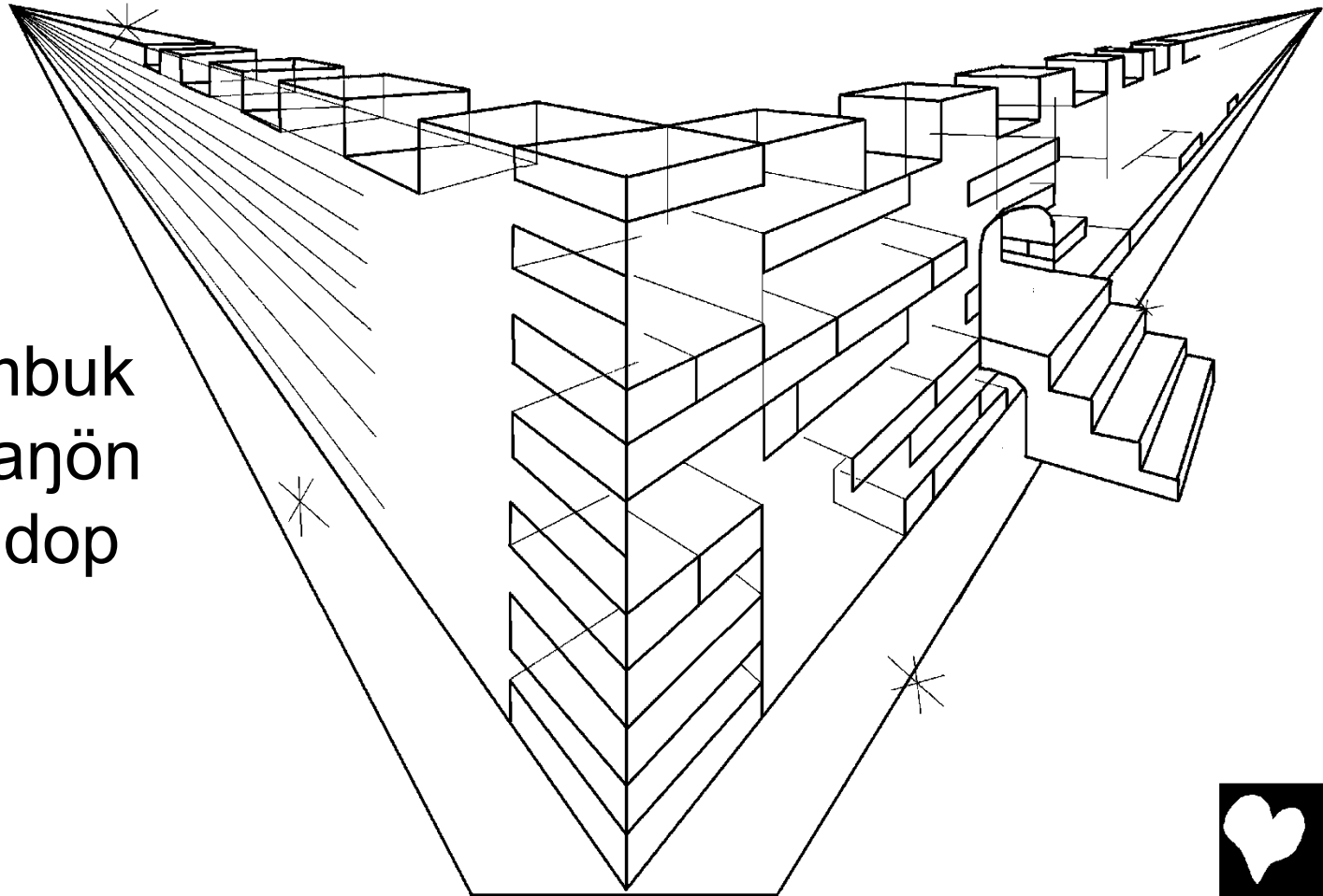

aködamunŋambuk kinjawi, siti miaŋön mönö miaŋgö dop aiga ehal.

Mi eka kinda jakömbuak dumnöhök keu kun asuhui mötpiga köhöikŋanök qeta kewö jiyök, “Eknöŋ, Anutugö mirinöŋ mönö ambazip sutŋine eta ahöza. Anutunöŋ sutŋine maliga yambuk malgetka nanŋak bem Anutuŋjini aka yembuk mal öŋgöma.”

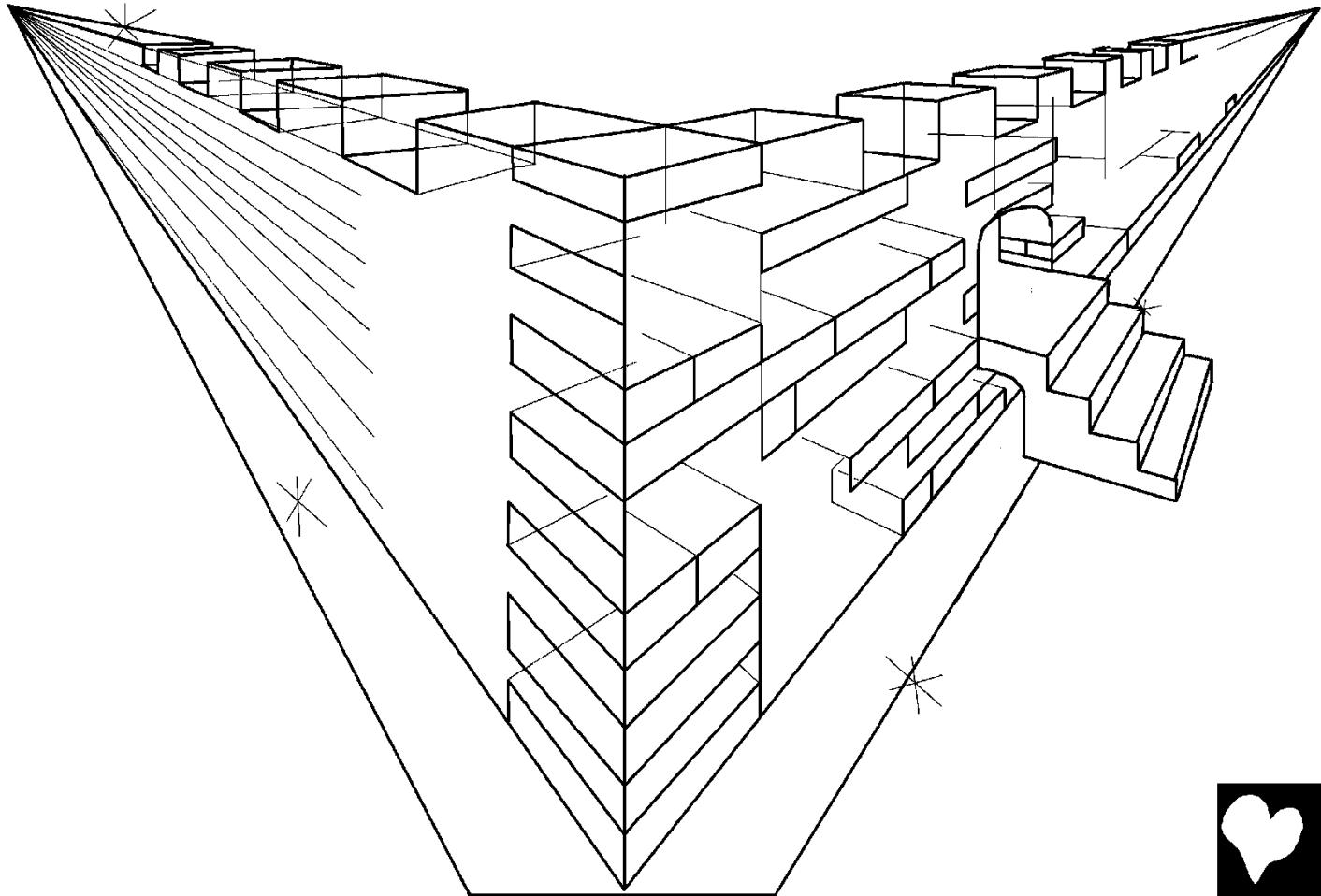

Miaŋgö andöŋe Suep garata miaŋön malmal köhöikŋaŋgö o jeŋi kondel niŋgiiga Anutu aka Lama moröŋi yetkö jakömbuak dumnöhök uzumgöba kaba o töwatŋi ahök. Miaŋgö oŋi mi kirin jöhanŋi jöhanŋi kölköl-bilikbilikŋinambuk meleŋda asarimakzei, mönö miaŋgö dop tuat lalamŋi ahök.

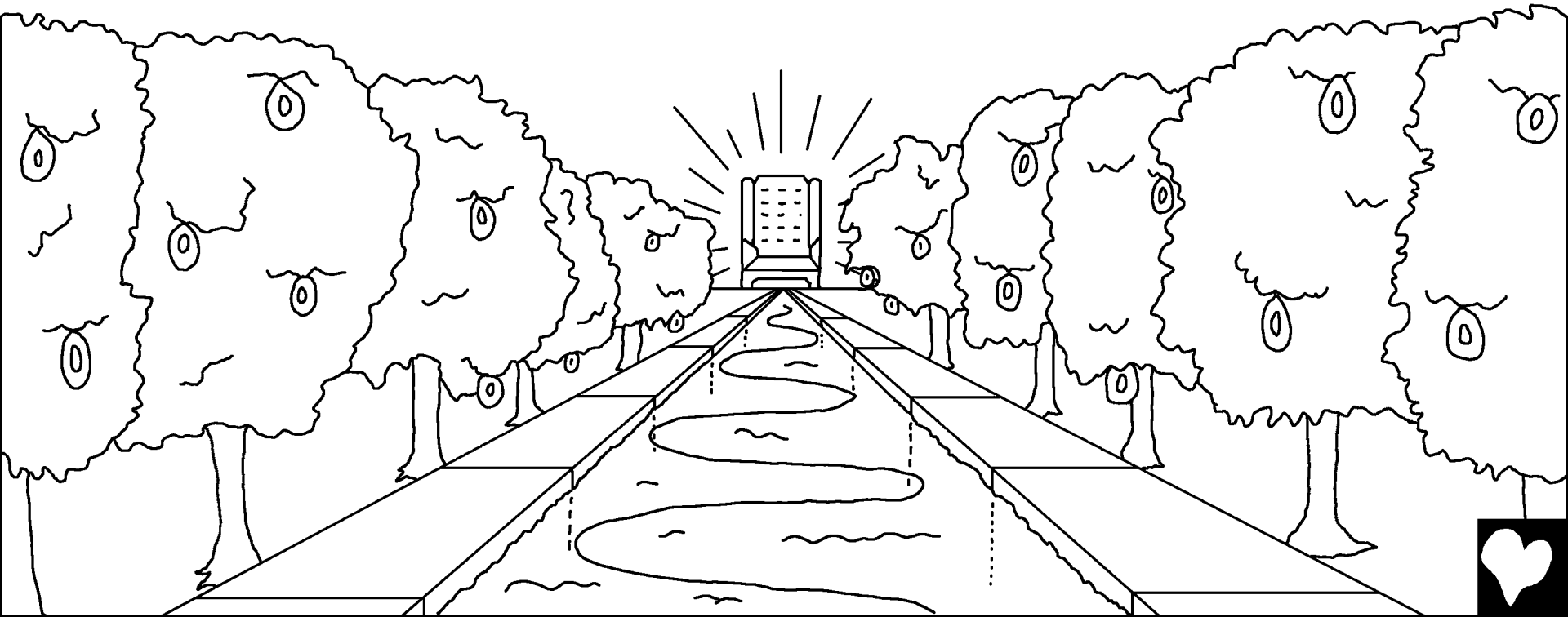

Anutugö asakmararaŋan siti mem asarim eŋgiiga Lama moröŋan kiwaŋini akza. Miaŋgöra wehön köiŋ asarimahotköra qahö osimakze.

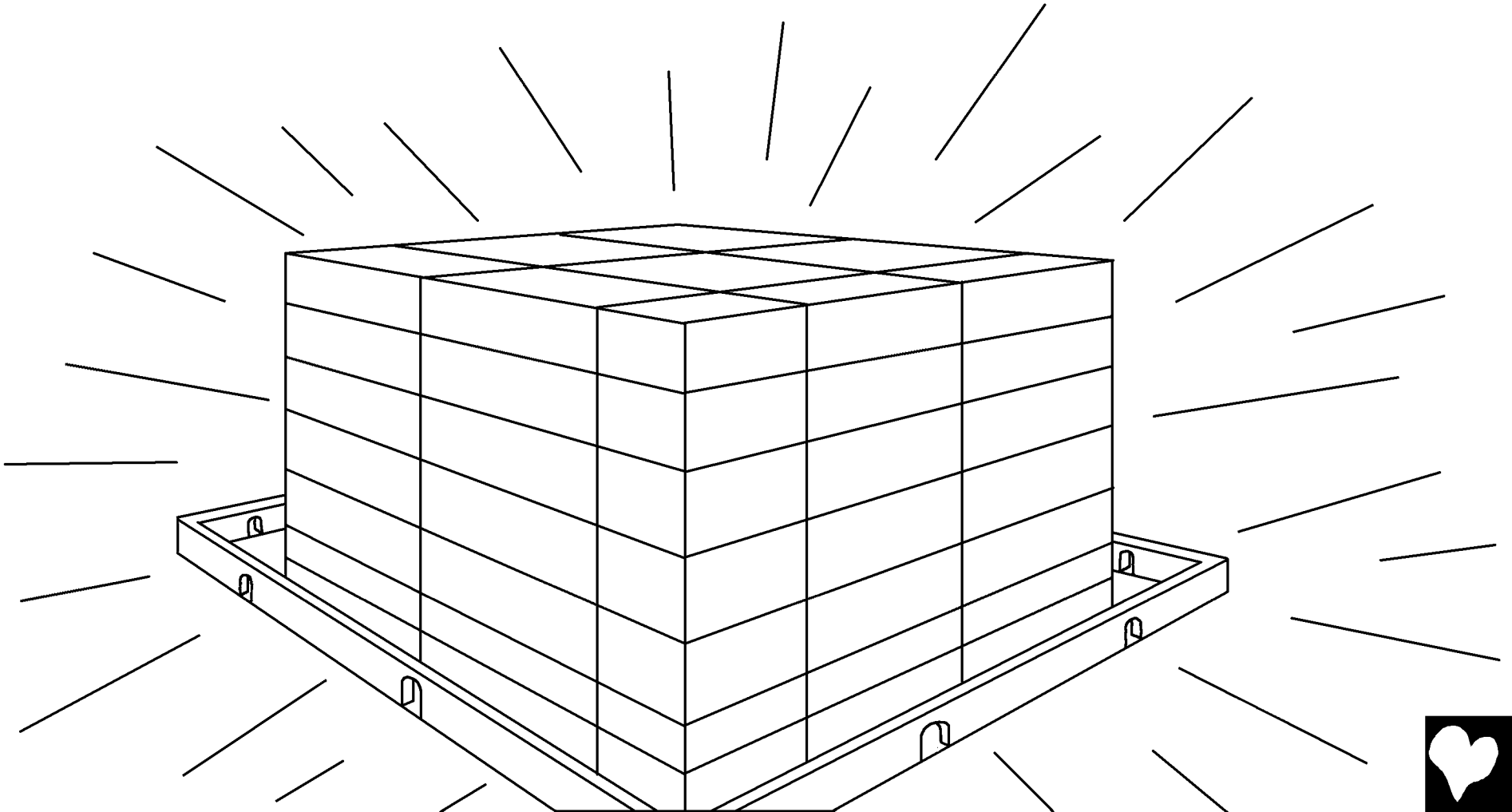

Ambazip qetŋini malmal köhöikŋaŋgö qet areŋ papianöŋ ohogetka ahözawi, yeŋönök mönö siti miaŋgöreŋ öŋgöme. Lama moröŋan qet areŋ papia mi galöm kölakza. Kunŋan uruŋi tölohozawi me aŋgöjörak imbiloŋloŋambuk aka muneŋ keu jimakzawi, yaŋön mönö miaŋgöreŋ öŋgömamgö osima. Mewö.



“Yembuk mala je imbilŋini mi lökŋanök kutum teköma. Yuai pakpak mutuk ahöyöhi, mianŋön mönö qahöwak teköyök. Mianŋgöra kunbuk qahö kömugetka jiŋgeŋkölköl qahö akŋe aka toroqeba sihimbölö kun qahö mötme. Yuai kungöra qahö osiba sahötme.”



Kunŋan kun qahö toroqeba alaŋi saitköba qesuahöma. Anutu aka Lama morönŋi yetkö jakömbuak dumŋiran mönö siti miaŋgöreŋ ahöiga Lama morönŋaŋgö nup meme ambazipurupŋan welen qem waŋgimakze.

Welen qem waŋgiba jemesoholŋi eka Anutugö qetŋi mesoholŋine kösöba mekötahögetka ahöma.



Angaiyohotka ambazip kömukömuŋi öŋgöŋgöŋi eretŋi eŋgekiga jakömbuak dum wösöŋe kingetka Anutunöŋ buk papianŋi papianŋi kötulök. Papia alanŋi kun qetŋi malmal köhöikŋanŋgö qet areŋ papia mi mewöyök kötulök. Kötula ambazip kömukömuŋi yeŋgö keuŋini kewöriga ahakmemeŋinanŋgö kösohotŋi buk papianöŋ ohogetka ahöyöhi, yaŋön mönö mianŋgö dop oyoŋda ambazip jim teköm eŋgiyök.

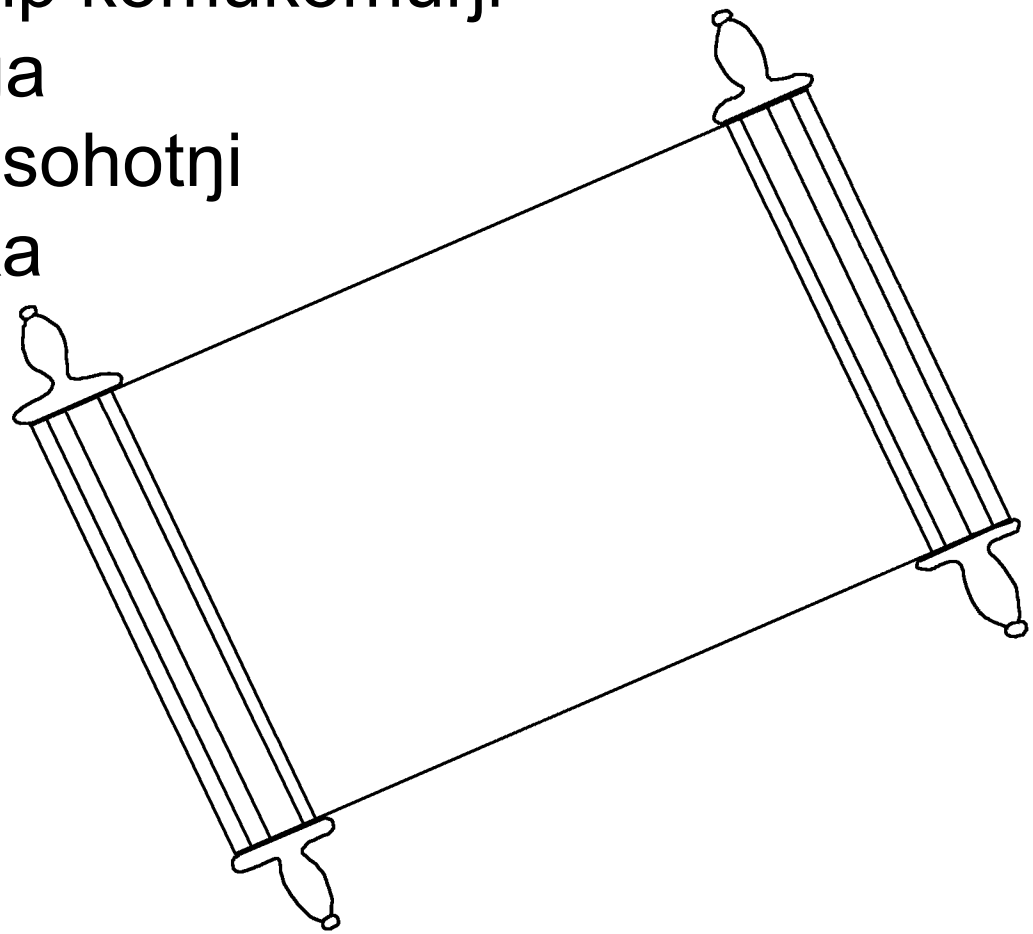

Anutunöŋ kungö qetŋi malmal köhöikŋaŋgö qet papianöŋ qahö ohogetka ahöi miwikŋaiyöhi, i mönö aköm waŋgii löm könöp koasikpuk jemakzawi, miaŋgö sianöŋ geyök. Mewö.

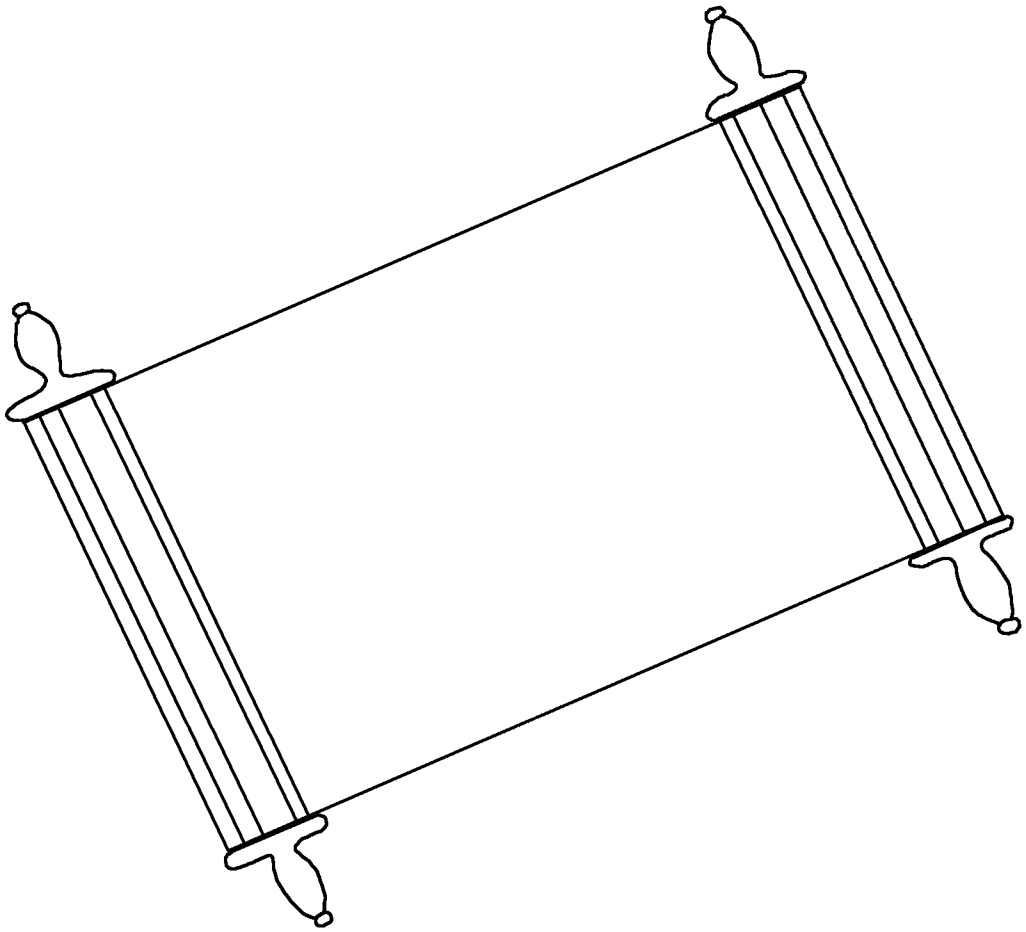

Uŋa Töröŋi aka ambi buŋa yetkön kewö jimakzahot, “Jisös, gi mönö kanöŋ.” Mewö jiyohotka mötmei, iŋini mönö mewöŋanök kewö jime, “Jisös, gi mönö kanöŋ.” Kunŋan ogöra mötzawi, yaŋön mönö kama. Kunŋan malmal köhöikŋaŋgö ogöra sihimŋi mötzawi, yaŋön mönö

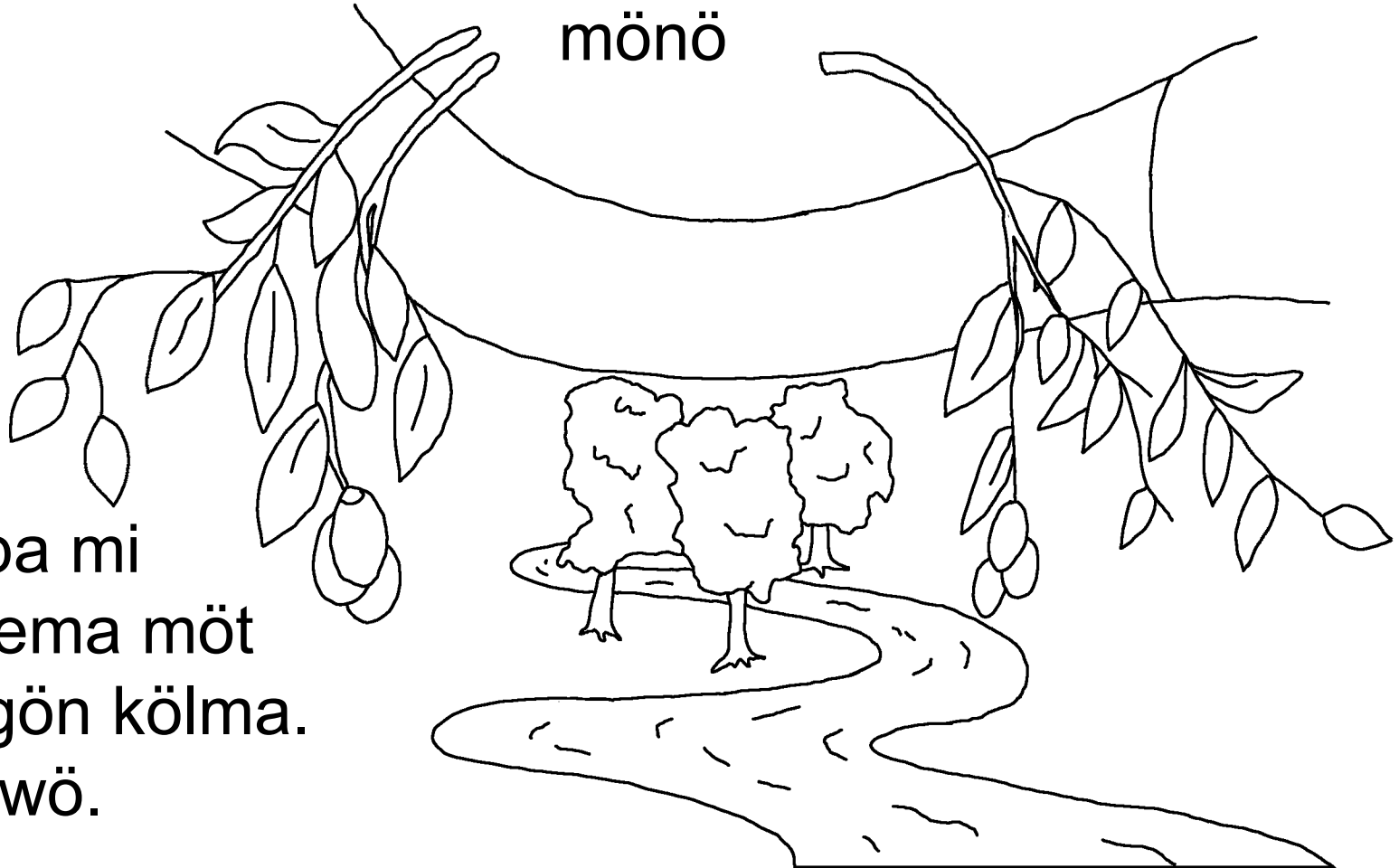

kaba mi kalema möt aŋgön kölma. Mewö.

Miaŋgö könaŋi kewö: Ambazip i möt narim waŋgizei, yeŋgöreŋök kunŋan ayuhubapuköra Anutunöŋ gölme dop önöŋi qahö jöpaköm neŋgiyök. Neŋön körek letota malmal köhöikŋaŋgö buŋaya akingöra mönö Nahönŋi mohotsirik mi neŋgiyök.

Rom kimbi 3:23 Ambazip körek neŋön siŋgisöndok aka Anutugö asakmararaŋaŋgöra osizin.

Rom kimbi 6:23 Siŋgisöndok ahinga Toŋan töwa neŋgiiga kömup köhöikŋi miwikŋaibinmö, Anutugö kalemŋi mi oyaeŋkoyaeŋ malmal. Kraist Jisös Kembuninambuk qekötahöba kinbin ewö, mönö köhöiba tetekönj qahö mal öŋgöbin. Mewö.

Hibru 9:27 Gölme ambazip neŋgö areŋnini kewö ahöza: Nini nalö kunöŋ kömumbin aka miaŋgö andöŋe Anutunöŋ keunini kewöta jim teköm neŋgima.

Efesus 2:8,9 Anutu möt narim waŋgigetka kalem möriamŋan mönö amöt qem eŋgiiga kunbuk letotket. Nanŋini nam köl aŋguba mewö miaŋön qahö letotketmö, Anutunöŋ mi kalemŋa ak eŋgiyök. Nanŋinak yuai kun ak sorokögeraŋgöra aka qahö letotket. Kunöŋ kun nanŋi sileŋi memba öŋgöbapuköra mönö kalem möriamŋaŋgörök aka mewö ak eŋgiyök.

Rom kimbi 10:9,10 Anutunöŋ Jisös mem gulii kömupnöhök wahörök. Göŋön keu mi urugan möt nariba numbu jitkan “Jisösnöŋ Kembuni akza,” mewö jim miwikŋaizan ewö, mönö amöt qem gihiiga letotman. Gi urugan Buŋa keu möt narinöŋga Anutunöŋ keugi jim teköiga solaniman aka numbu jitkan Jisös jim miwikŋainöŋga amöt qem gihiiga letotman.

Jon 3:16,17 “Miaŋgö könaŋi kewö: Ambazip i möt narim waŋgizei, yeŋgöreŋök kunŋan ayuhubapuköra Anutunöŋ gölme dop önöŋi qahö jöpaköm neŋgiyök. Neŋön körek letota malmal köhöikŋaŋgö buŋaya akingöra mönö Nahönŋi mohotsirik mi neŋgiyök. Ambazip gölme dop mal anjini, Anutunöŋ Nahönŋi neŋgö keunini jim tekömapköra aka qahöpmö, Nahönŋan amöt neŋguiga kantri dop letota oyaeŋkoyaeŋ akingöra aka melaiiga gölmenöŋ erök.”

1 Jon 5:11-13 Anutunön ŋ keuŋi kewö naŋgöba jiyök, “Nöŋön malmal köhöikŋi eŋgimamgö jiali, nani Nahönan mönö malmal kömbönaŋi miaŋgö kondotkondot Toŋi akza.” Yaŋgö Nahönŋambuk maljawaŋön mönö malmal köhöikŋi buŋa qem aŋguba malja. Anutugö Nahönŋambuk qahö maljawaŋön mönö malmal köhöikŋi mi qahö buŋa qem aŋguba malja. Mewö. Uruŋini meleŋda Anutu Nahönŋaŋgö qetŋi memba möt narimakzei, nöŋön kimbi ki eŋgöra ohozal. Malmal köhöikŋaŋgö buŋaya akzei, iŋini miaŋgö könaŋi törörök möt kutumegöra ki ohozal.

Jon 14; 2 Korint 5; Indelindel 4, 21, 22

Storyline by: Edward D. Hughes

Illustrated by: Lazarus
and Alastair Paterson

Adapted by: Sarah S.

Somba Siawari NT (bmu) © 2013, Wycliffe Bible Translators, Inc. All rights reserved.

https://live.bible.is/bible/BMUPNG/GEN/1

©2026 Bible for Children, Inc.
www.M1914.org www.bibleforchildren.org