www.BibleForChildren.org

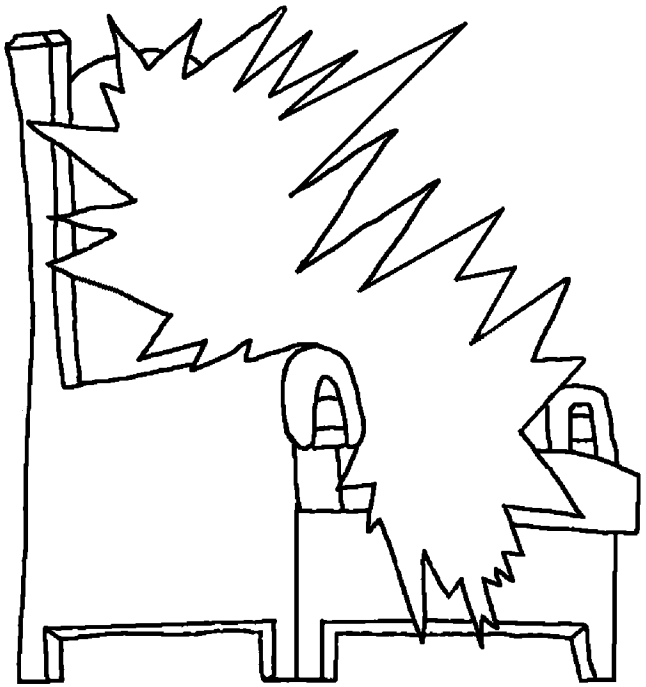

Yohanes 14

Dan Yesus taigi den man fu En taki: “Un no abi fu sari so. Un e bribi ini Gado, so un mus bribi ini Mi tu. Ini a oso fu Mi P'pa yu abi furu presi fu tan. Efu a no ben de so, dan Mi bo taigi unu. Mi e go drape fu meki presi klari gi unu. Te Mi kba meki presi klari gi unu, dan Mi o drai kon teki unu, fu un kan de pe Mi de.”

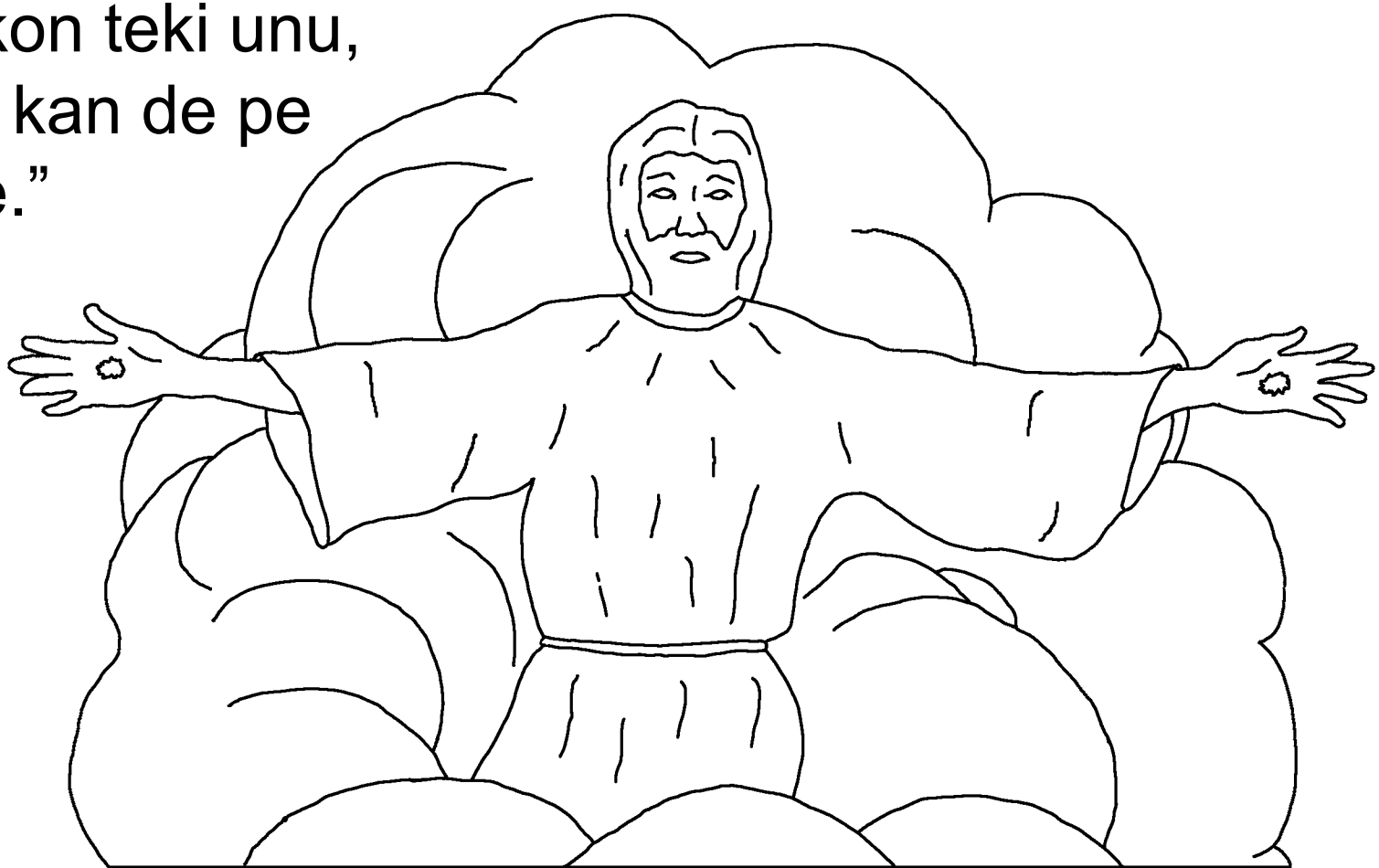

Mi, Yohanes, na wan bribisma leki unu, èn sma e pina mi leki fa den e pina unu. Mi srefi abi Gado leki mi Kownu, èn mi e hori doro leki unu,

fu di un de wan ini Yesus. Den ben poti mi tapu a eilanti Patmos

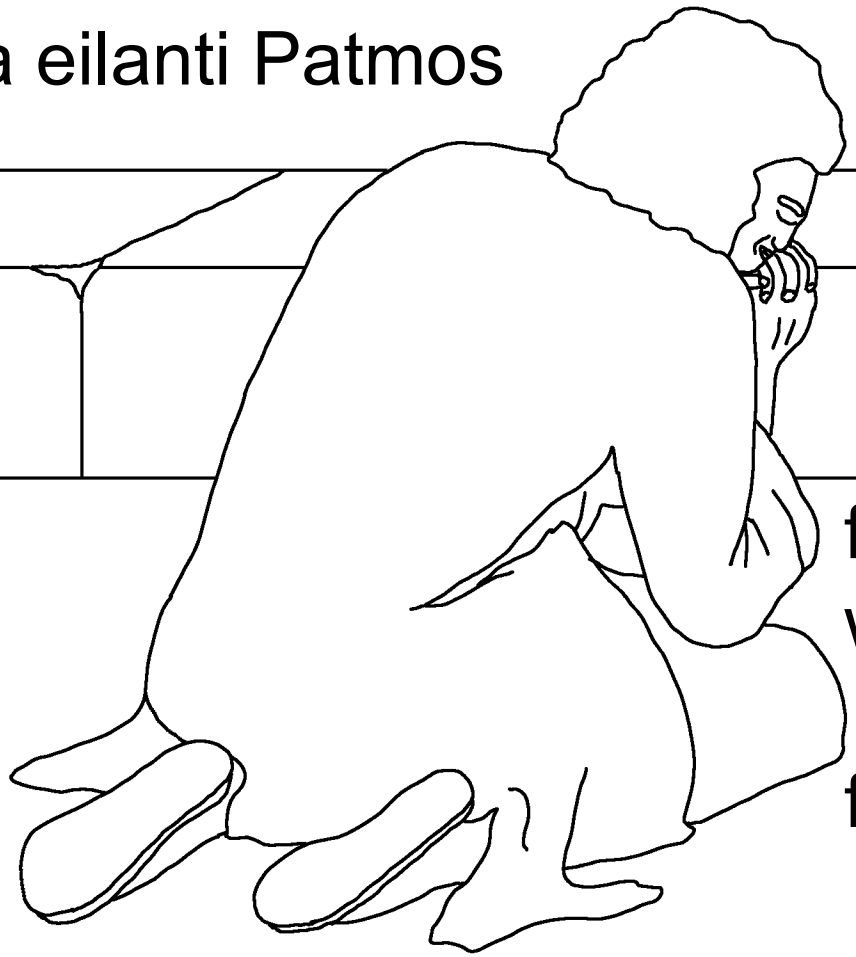

fu di mi ben tyari a wortu fu Gado, èn fu di mi ben kotoigi fu Yesus.

Wantron so a Yeye fu Gado ben de na mi tapu. Ne mi si wan kownusturu na ini heimel nanga wan Sma na en tapu.

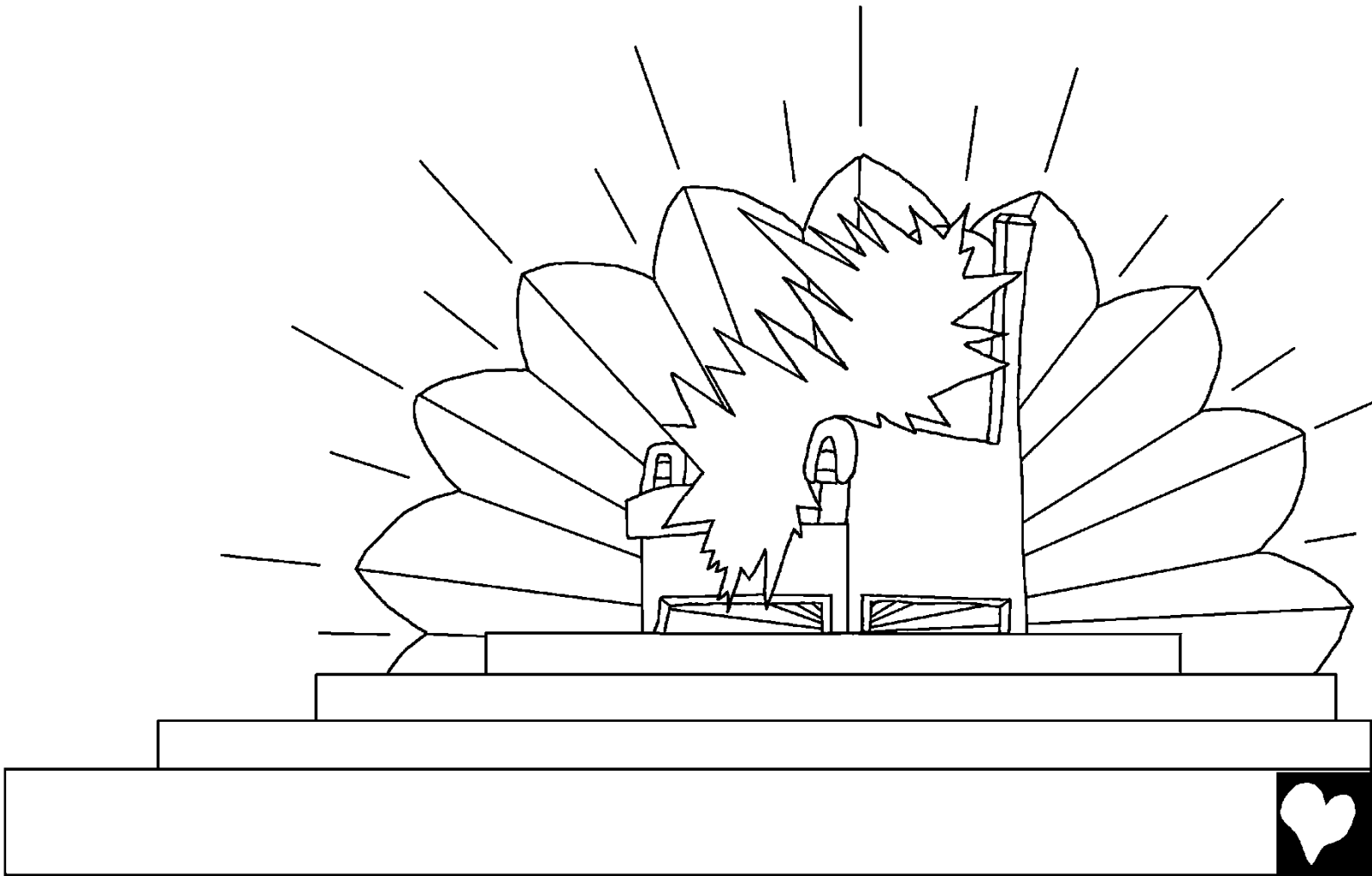

Dan mi yere ala libi sani di de ini heimel, na tapu grontapu, ondro gron, nanga ini a se taki: A Wan di sidon na tapu a kownusturu, nanga a Lam, na Den nen mus opo.
Na Den mus kisi bigi nen, glori nanga krakti fu têgo èn ala ten.

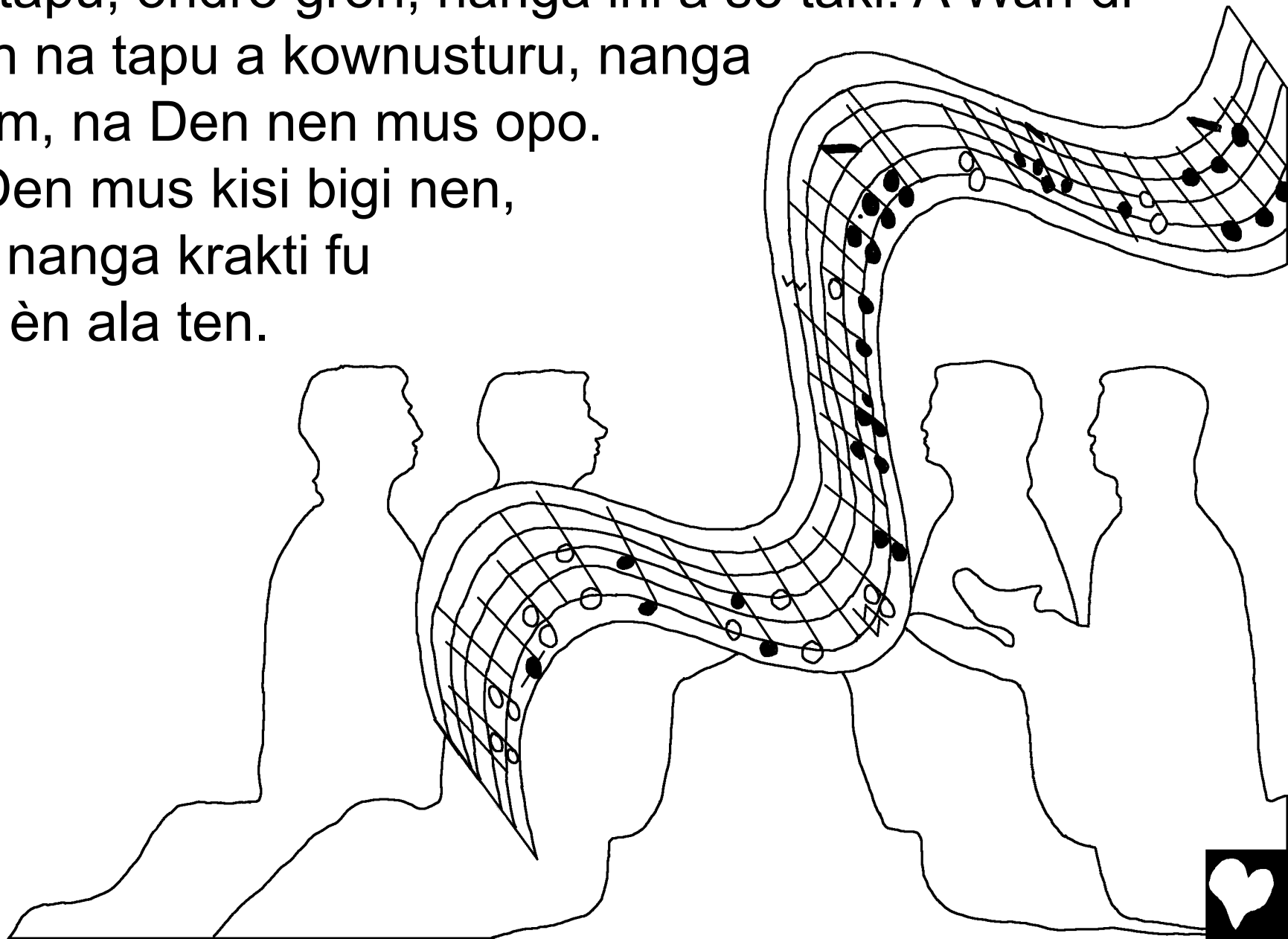

Dan mi si a santa foto, wan nyun Yerusalem, e saka kmopo na heimel pe Gado de. A foto ben moi leki wan trowmisi di weri ala en sani fu go miti nanga a trowmasra. Dan mi yere wan tranga sten taki kmopo fu a kownusturu taki: “Luku, a tanpresi fu Gado de pe libisma de. Gado o de na den mindri, èn den o de En folku, èn En o de a Gado fu den.”

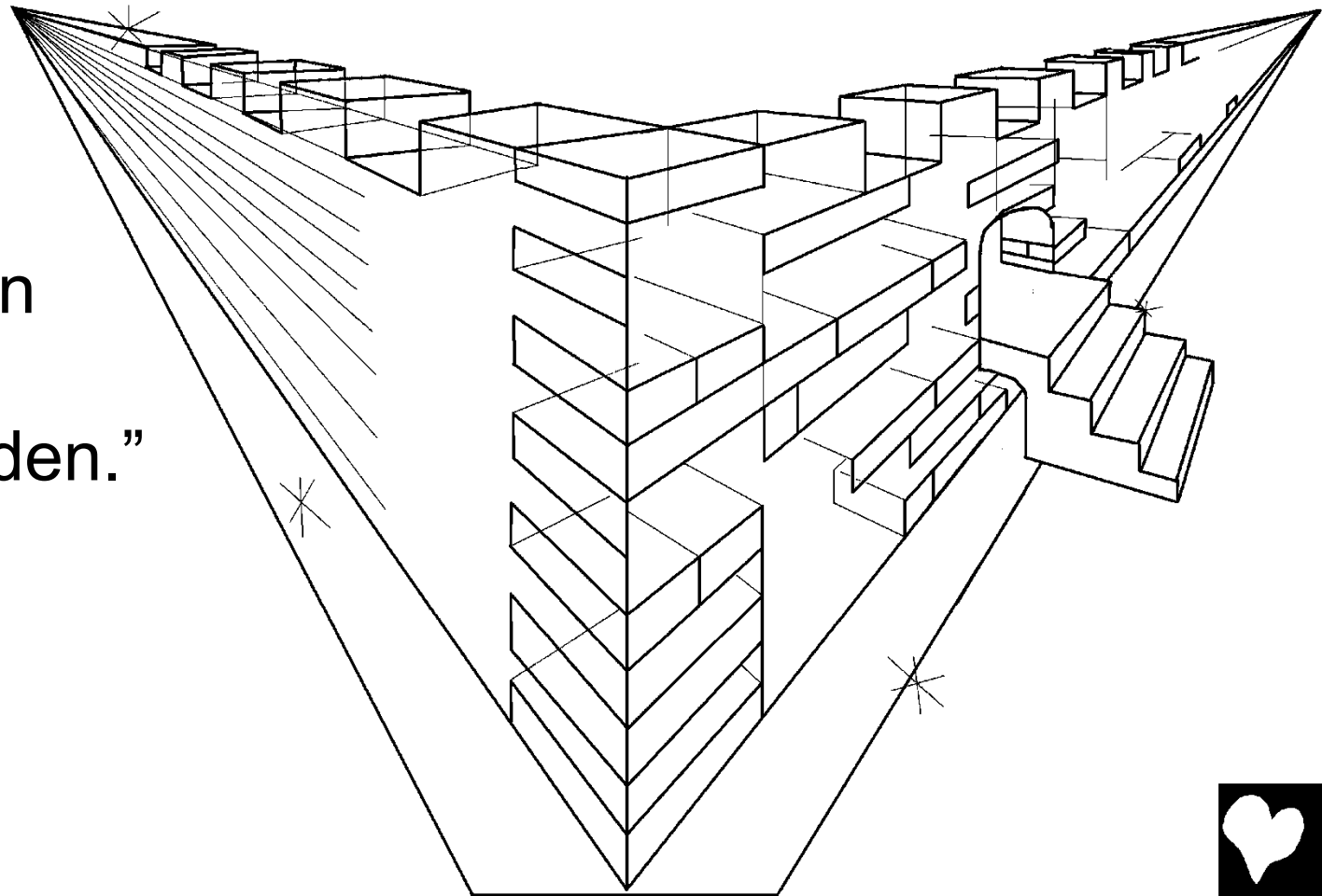

Baka dati a engel sori mi a liba di abi watra san e gi libi. A ben lon kmopo fu a kownusturu fu Gado nanga di fu a Lam, èn a ben brenki leki fa kristal e brenki.

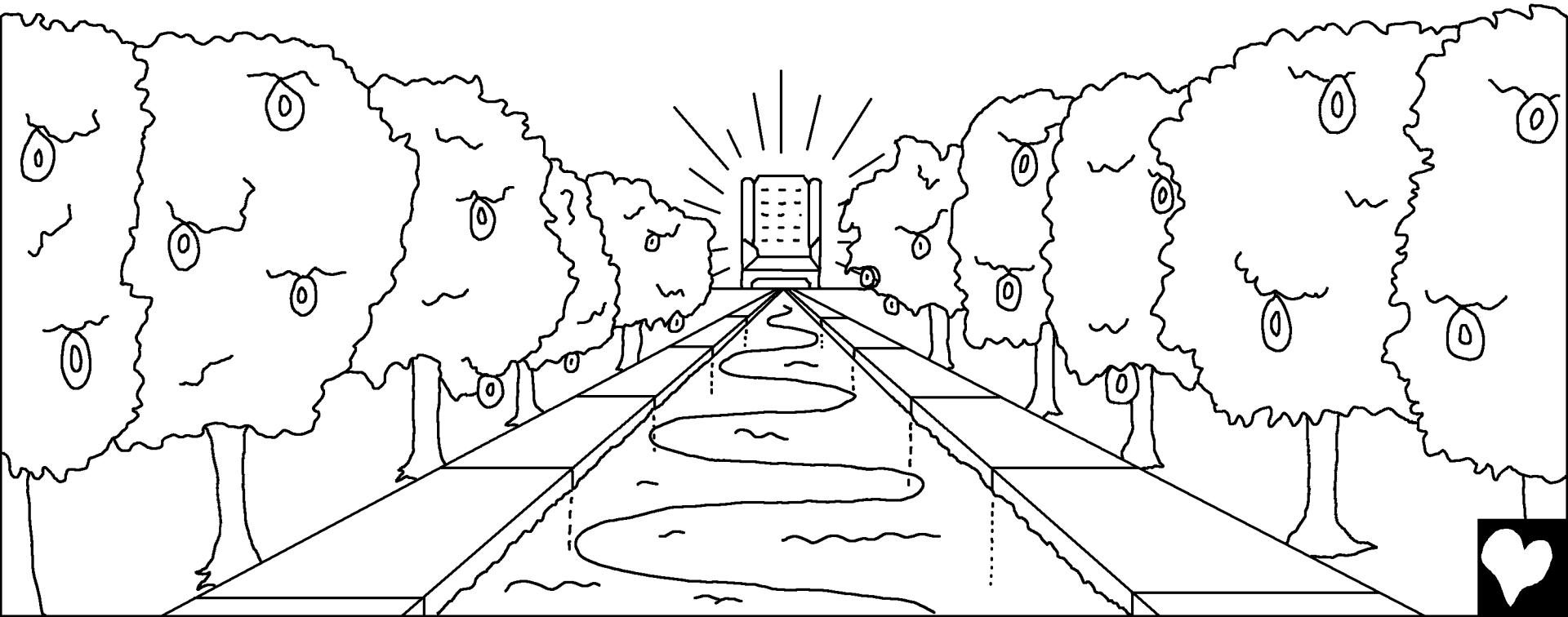

A foto no abi a faya fu son nanga munkenki fanowdu, bika a glori fu Gado e krin a heri foto, èn a lampu fu a foto na a Lam.

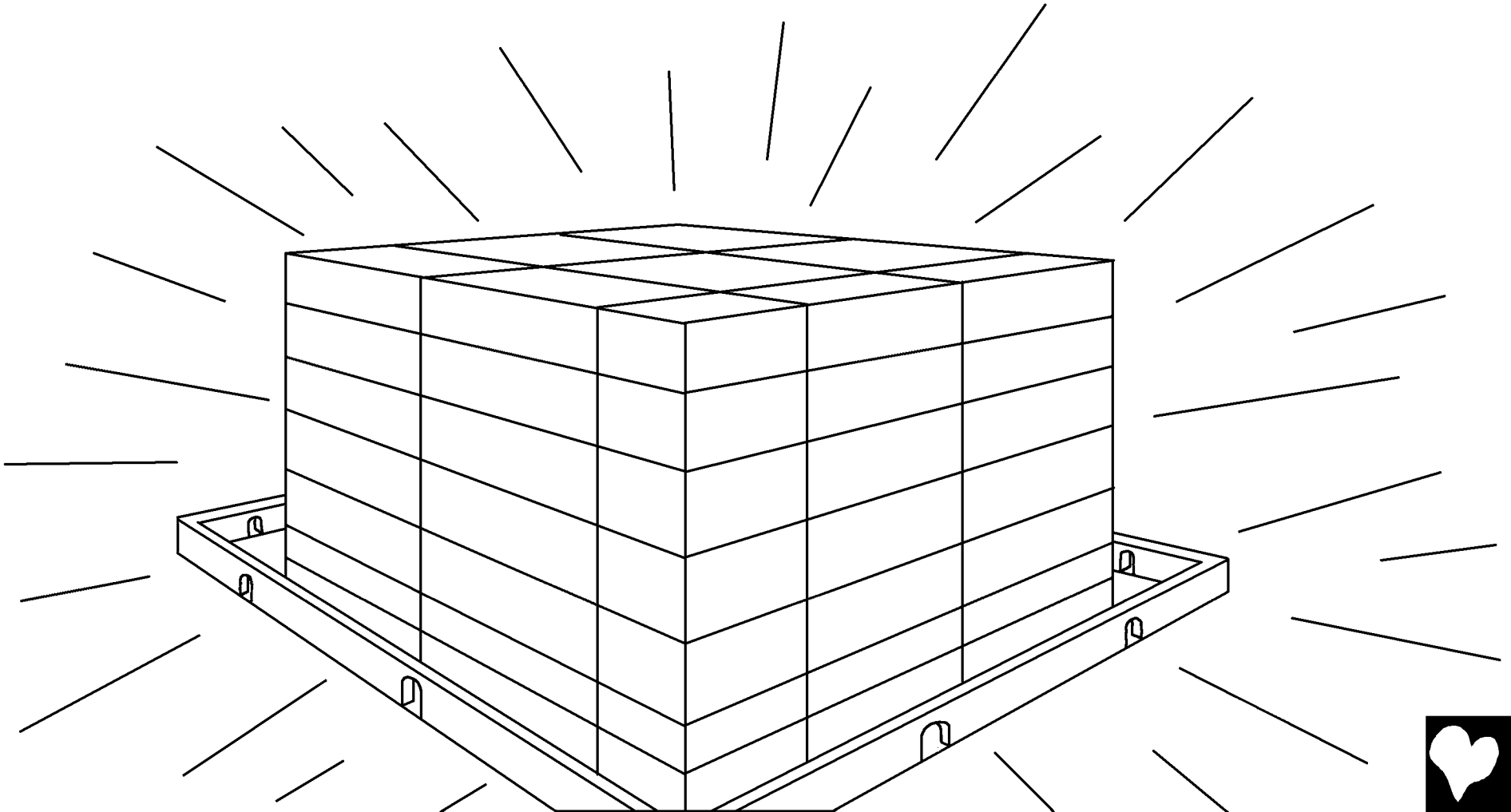

Ma noti san no santa o go ini a foto. Sosrefi tu den sma di e du ala sortu groskin sani èn di e lei, no o go ini a foto. Soso den sma di nen skrifi na ini a buku fu libi fu a Lam, o go na ini.



“A sa drei ala den watra-ai.
Dede, row, krei nanga pen no sa
de moro, bika den owru sani disi
no de moro.”



Noti san Gado fluku o de moro. A kownusturu fu Gado nanga di fu a Lam sa de ini a foto, èn den knekti fu En sa anbegi En. Den sa si Gado ai na ai, èn En nen o skrifi na tapu den fes'ede.



Mi si den dedesma tu, pikinwan nanga bigiwan. Den ben tnapu na fesi a kownusturu. Dan mi si tak' buku opo. Den opo wan tra buku tu, sobun a buku fu libi. Dan soleki fa den sani ben skrifi san den dedesma disi ben du, na so den kisi strafu.

Suma nen no ben skrifi ini a buku fu libi, den ben fringi go ini a swampu di abi soso faya.

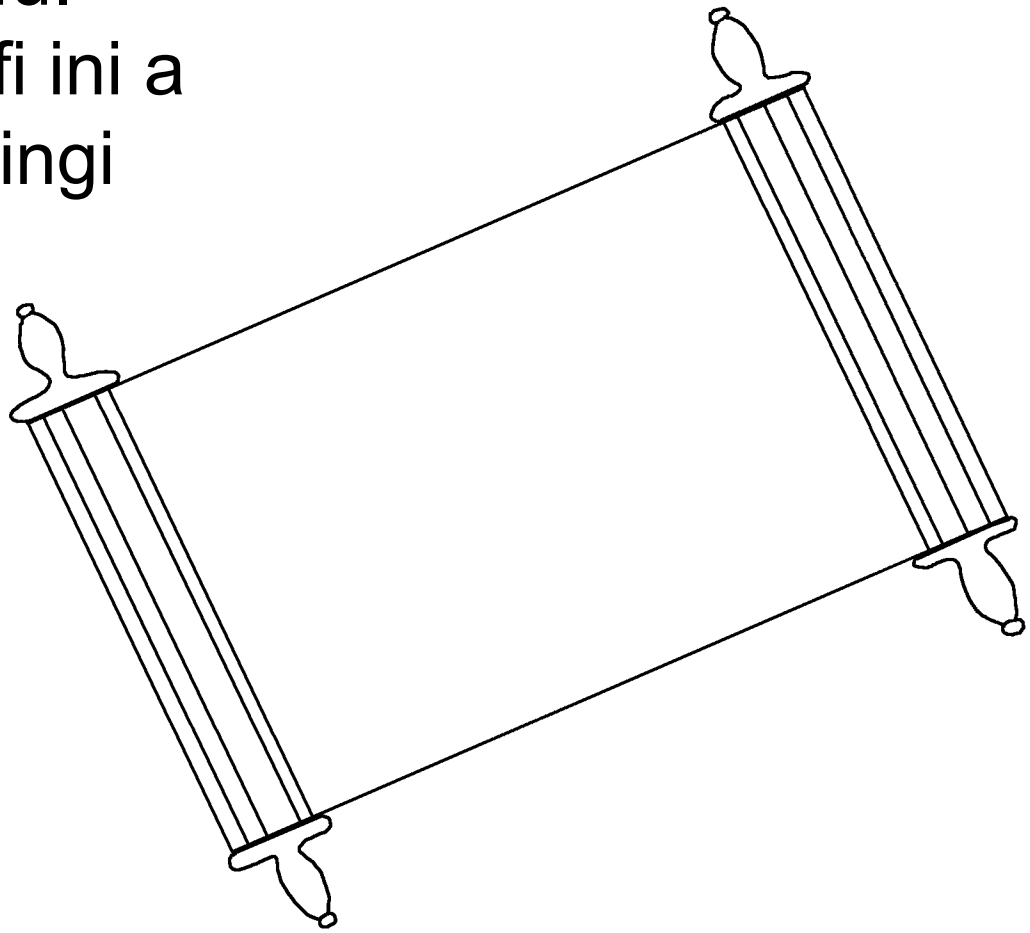

A Yeye nanga a trowmisi e taki: “Kon!” Ala sma di yere a sani disi mus taki: “Kon!” Meki ala sma kon di watra e kiri, èn meki den sma di wani, dringi fu soso fu a watra san e gi libi.

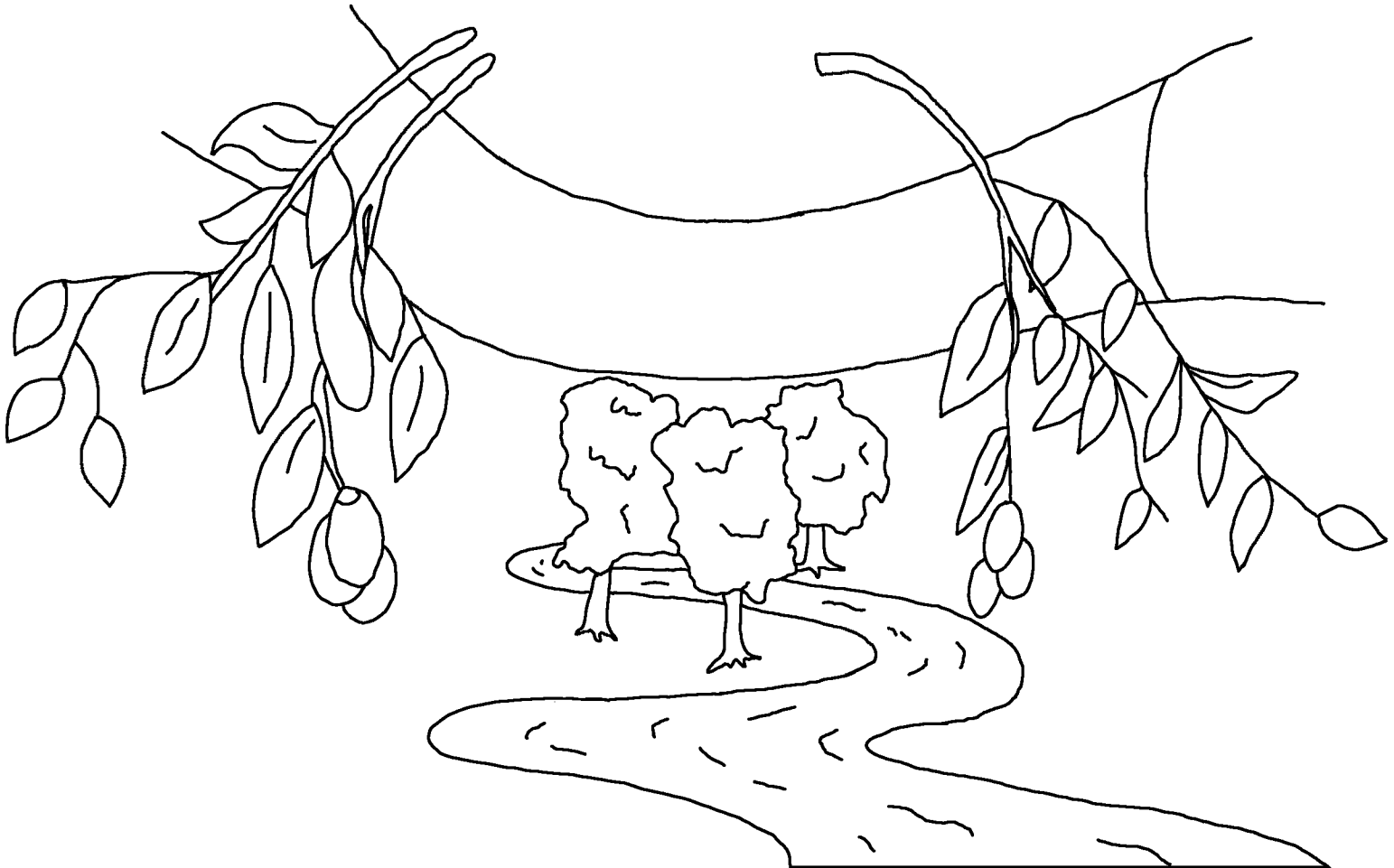

Bika Gado lobi libisma sote, tak' A gi En wan enkri Manpikin fu meki tak' ala sma di e bribi ini En, no mus go lasi, ma fu den abi a libi fu têgo.

60

Roma 3:23 Bika ala sma sondu èn den no abi a fosi glori fu Gado moro.

Roma 6:23 Bika a paiman fu sondu na dede. Ma a presenti san Gado gi wi, na a libi fu têgo na ini Kristus Yesus, wi Masra.

Hebrewsma 9:27 A de so tak' ala sma mus dede wan leisi nomo, èn baka dati Gado e krutu den.

Efese 2:8,9 Bika na fu di Gado sori unu En bun-ati, meki A ferlusu unu di un bribi. Èn disi no kmopo fu unu srefi, ma Gado langa en gi unu leki wan kado. A no du dati fu di un ben du wan sani fu En. Dat' meki no wan sma o man naki na tapu en borsu.

Roma 10:9,10 Efu yu taki nanga yu mofo tak' Yesus na Masra, èn efu yu bribi nanga yu ati tak' Gado meki A opo baka na dede, dan Gado o ferlusu yu. Bika te yu bribi nanga yu ati, dan yu e kon bun ini Gado ai. Èn te yu taki dati nanga yu mofo, dan Gado e ferlusu yu.

Yohanes 3:16,17 Bika Gado lobi libisma sote, tak' A gi En wan enkri Manpikin fu meki tak' ala sma di e bribi ini En, no mus go lasi, ma fu den abi a libi fu têgo. Bika Gado no seni En Manpikin kon na grontapu fu krutu libisma, ma fu A ferlusu den.

1 Yohanes 5:11-13 Disi na san Gado taki: Gado gi wi a libi fu têgo èn a libi disi de ini En Manpikin. A sma di de wan nanga a Manpikin, abi a libi. A sma di no de wan nanga a Manpikin fu Gado, no abi a libi. Mi skrifi den sani disi gi unu di e bribi ini a nen fu a Manpikin fu Gado. Mi du disi fu un kan sabi tak' un abi a libi fu têgo.

Yohanes 14; 2 Korinte 5; Kon na Krin 4, 21, 22

Storyline by: Edward D. Hughes

Illustrated by: Lazarus
and Alastair Paterson

Adapted by: Sarah S.

Sranan NT (srn) © 2002, Wycliffe Bible Translators, Inc. All rights reserved.

https://live.bible.is/bible/SRNBSS/MAT/1

©2026 Bible for Children, Inc.
www.M1914.org www.bibleforchildren.org