www.BibleForChildren.org

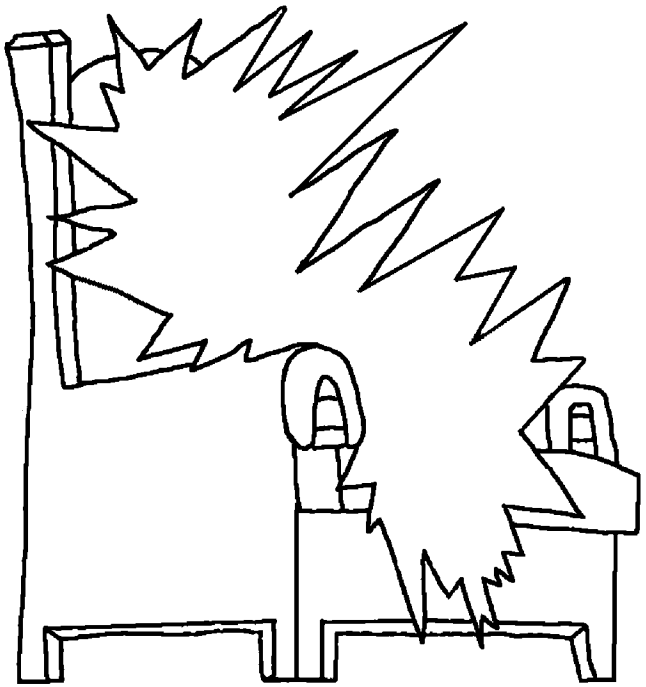

14 يَ يَ

عِسَ نَشَ عَ قَلَ عَ قْشِرَبِرّيٍ بّ، «وٌ نَشَ كْنتْقِلِ. وٌ وٌ شَشِلِ تِ عَلَ رَ، وٌ شَ وٌ شَشِلِ تِ آ قَن نَ. لِنفِرَ فبِفبٍ نَن نَ آ بَبَ شْنِي، شَ نَ مُ عَ رَ آ مُ عَ قَلَمَ وٌ بّ نُ، عَ آ سِفَقٍ بِفِيَ يَءِلَندٍ وٌ بّ. شَ آ سِفَ، آ نَشَ سَ نَ يَءِلَن وٌ بّ، آ مَن قَمَ نّ وٌ قْشْ رَ، عَلَكٌ وٌن بِرِن شَ سَ لُ يِرٍ كِرِن.»



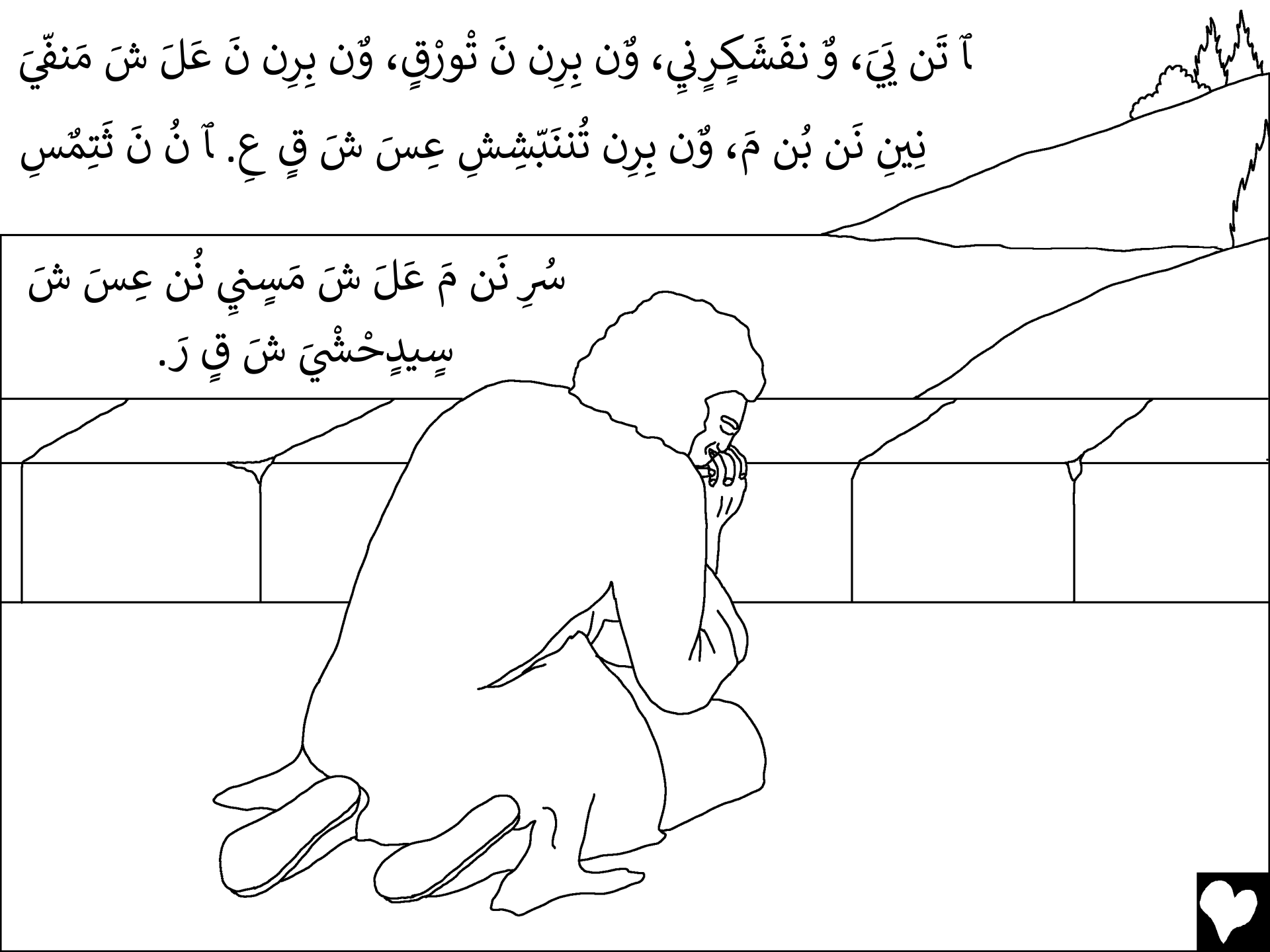
آ تَن يَيَ، وُ نفَشَكِرِنِي، وُن بِرِن نَ ثْورْقٍ، وُن بِرِن نَ عَلَ شَ مَنفّيَ
نِينِ نَن بُن مَ، وُن بِرِن تُننَبّشِشِ عِسَ شَ قٍ عِ. آ نُ نَ ثَتِمُسِ
سُرِ نَن مَ عَلَ شَ مَسِنِي نُن عِسَ شَ
سِيدِحْشْيَ شَ قٍ رَ.

عَلَ شَشِلِ سّنِيّنشِ نَشَ ٱ سُشُ كِرِن نَ. ٱ نَشَ كِبَنِي ندٍ تٌ عَرِيَنَنَ، مَنفّ مَفُرُشِ عَ كُي.

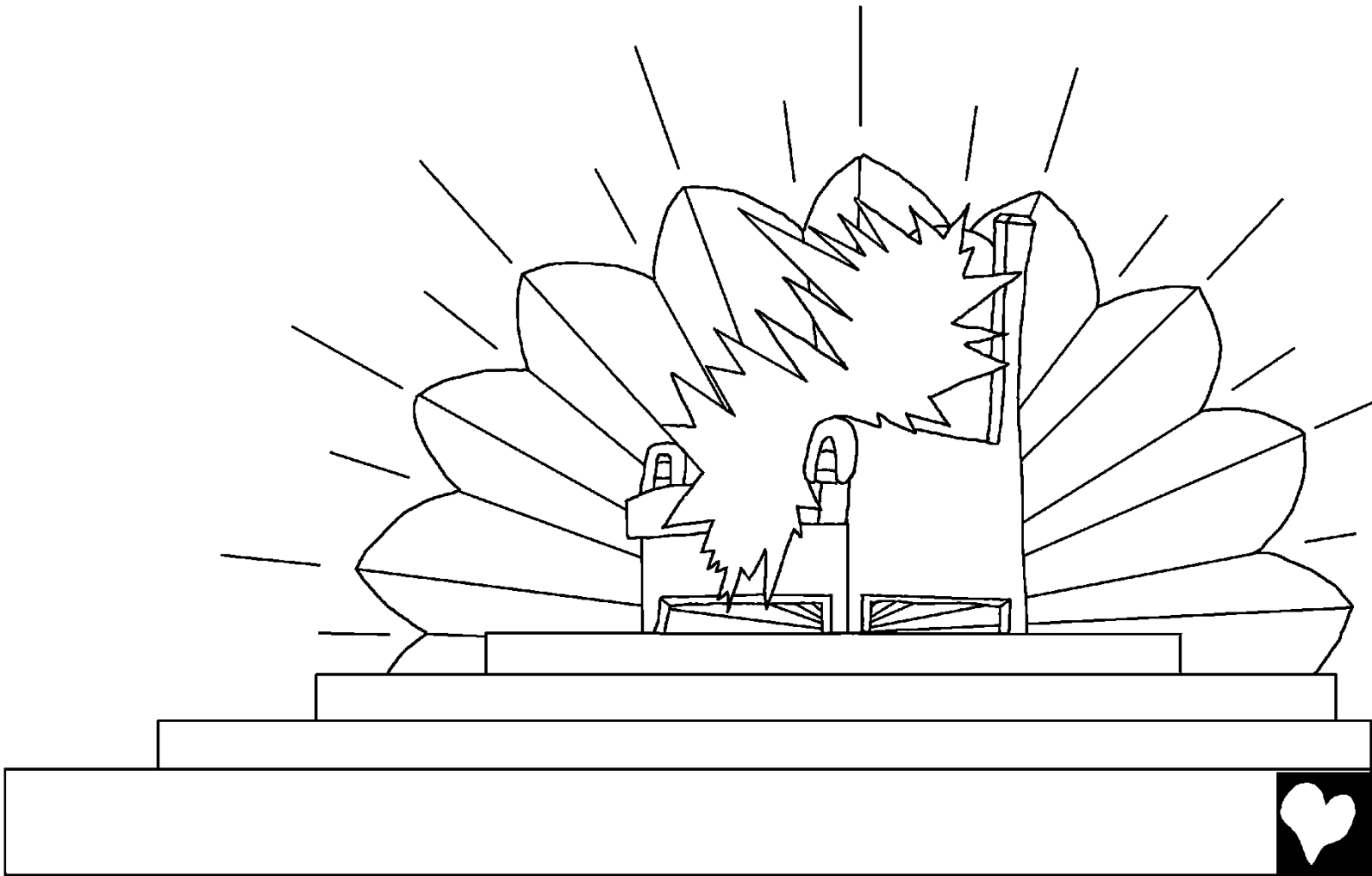

نِمَسٍ نَشَن بِرِن نَ كُورٍ مَ، بْشِ قَرِ، بْشِ بُن مَ، بَا مَ، عَ نُن دَالِسٍ بِرِن، آ نِيٍ بِرِن شُي مّ نّ، عٍ نُ قَ عَ قَلَ، «مَتْشْي، بِنيّ، تَنتُي، نُن سّنبّ نَ عَلَ بّ نَشَن مَفُرْشِ كِبَنِي كُي، عَ نُن يّشّييْرّ بّ عَبَدَن.»



آ نَشَ تَا سّنِيّنشِ تٌ، دَرِ سَلَمُ نّينّ، نَشَن نُ نَ فُرٌقٍ كِلِ كٌورٍ مَ عَلَ سّيتِ مَ. عَ نُ رَقَلَشِ عَ قَنِي رَ عَلْ فِنّ نَشَن سِفَمَ عَ شَ مْرِ رَلَندٍ عَ شَ قُتِ شِرِ لْشْي. آ نَشَ شُي سّنبّمَ ندٍ مّ كِلِقٍ كِبَنِي يِرٍ، عَ قَلَقٍ رَ، «عَلَ شَ هْرْ مْلِنفِرَ نَن يَ نَشَن تِشِ عَدَ مَدِيٍ

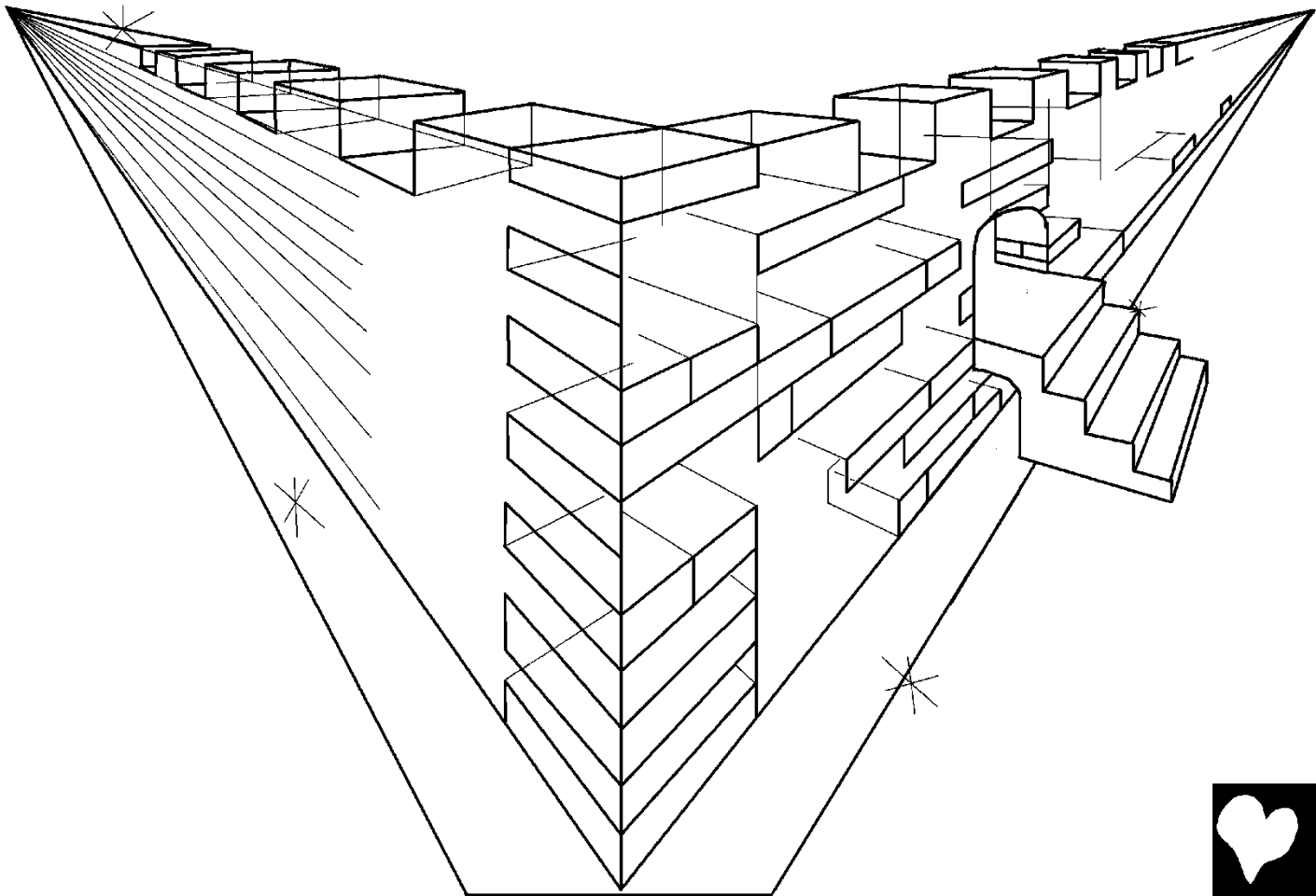

يَ مَ. عَلَ سَبَتِمَ

نّ عَدَ مَدِيٍ

تَفِ، عٍ قِندِ عَ

شَ حَمَ رَ، عَ قَن

قِندِ عٍ مَرِفِ عَلَ

رَ، عَ لُ عٍ تَفِ.

نَ مَلِكّ نَشَ كِسِ شُرٍ مَسِن آ بّ. عَ نُ تِنسٍ عَلْ دِيَمَن، عَ نُ مِنِمَ عَلَ نُن يّشّيْرّ شَ كِبَنِي نَن كُي،

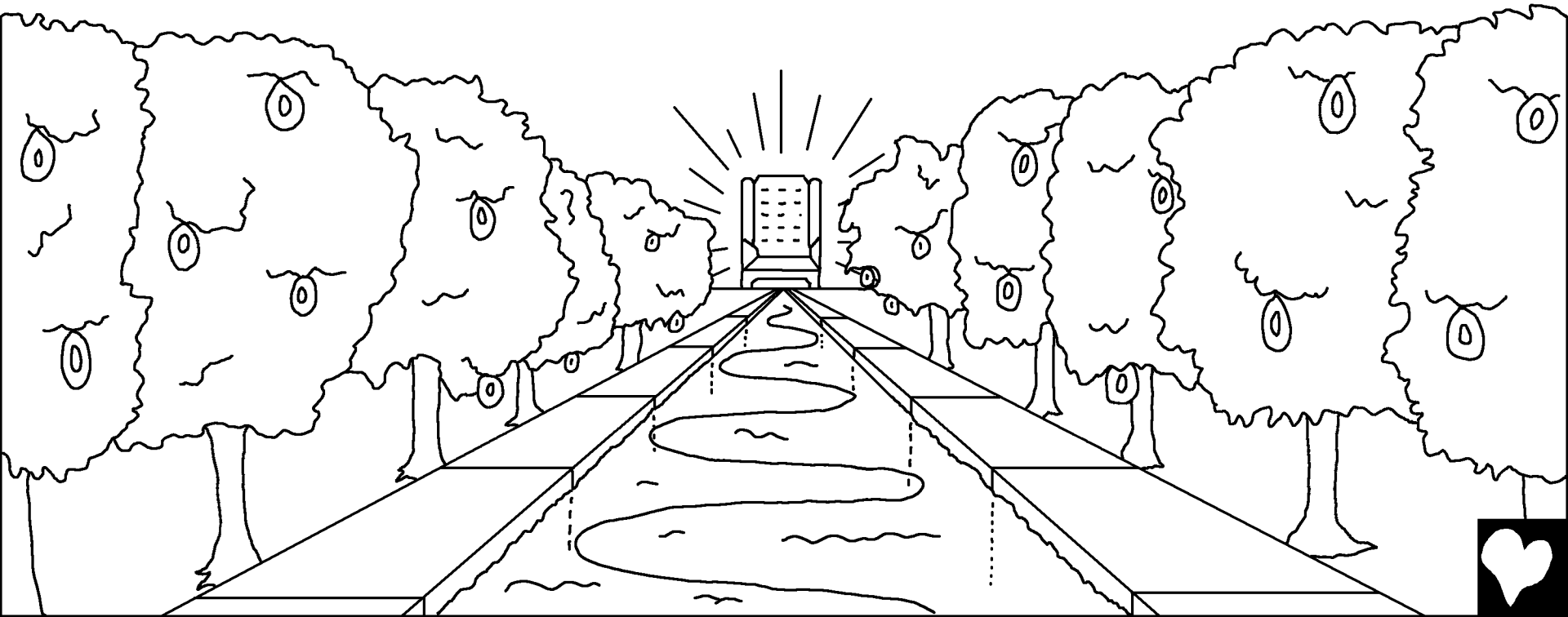

نَ تَا هَيِ مُ نُ نَ سُفِ مَ، شَ نَ مُ عَ رَ كِكِ مَ، عَلَكٌ عَ شَ نَءِيَلَنِي سْتْ. عَلَ شَ نْرّ نَن قِندِ مَ عَ شَ نَءِيَلَنِي رَ، يّشّيْرّ قِندِ مَ عَ شَ لَنثُي نَن نَ.

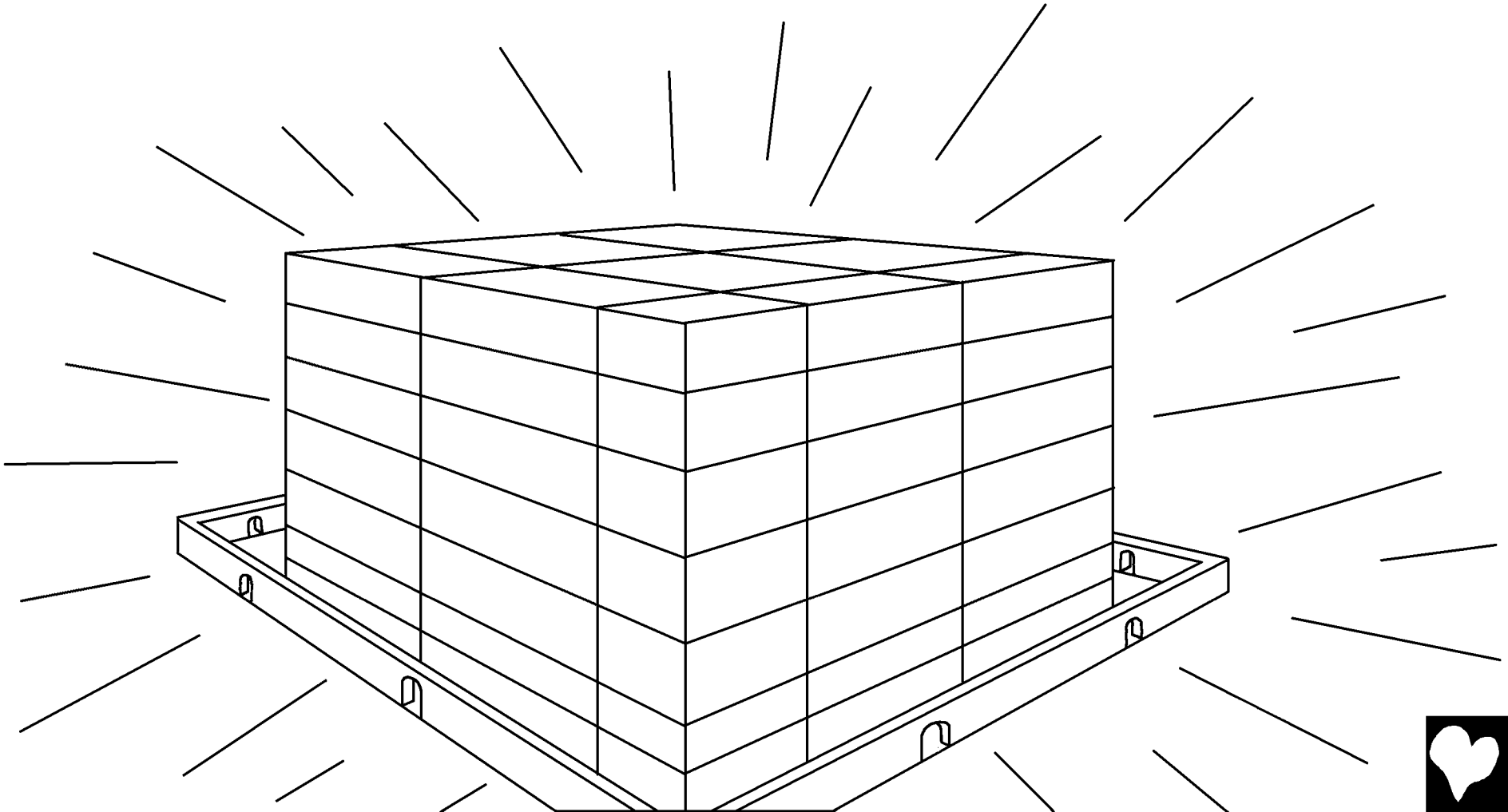

سٍ سّنِيّنتَرٍ يٌ مُ سٌمَ نَا، مِشِ
نَشَن قٍ شْنشِ رَبَمَ نُن مِشِ
نَشَن وُلٍ قَلَمَ، عٍ قَن مُ سٌمَ
نَا. مِشِ نَشٍيٍ شِلِ سّبّشِ
يّشّيْرّ شَ كِسِ بُكِ كُي، عٍ
فبَنسَن نَن سٌمَ نَ.



«عَ عٍ يَ بِرِن بَمَ نّ. قَشّ، سُننُني، وَ شُي، نُن ثْورّ مُ لُمَ نَا سْنْن، بَرِ مَ نَ قٍ مْولِ نَشٍي نُ نَ سِنفٍ رَ، نِي بِرِن بَرَ حْن.»



دَنكّ يٌ مُ نَ سْنْن. عَلَ نُن يّشّييْرّ شَ كِبَنِي نَ تَا كُي. عَلَ شَ كٌنِيٍ عَ شُي رَبَتُمَ، عٍ عَ يَتَفِ تٌ، عَ شِلِ سّبّشِ عٍ تِفِ مَ.



آ نَشَ مِشِ قَشَشِيٍ تٌ، قُرِيٍ نُن دِ مّيٍ، عٍ بِرِن تِشِ كِبَنِي يَ عِ. بُكِيٍ نَشَ رَبِ، بُورٍ بُكِ قَن نَشَ رَبِ نَشَن قِندِشِ كِسِ بُكِ رَ. مِشِ قَشَشِيٍ نَشَ مَكِيتِ عٍ كّوَلِ رَ نَشَن نُ سّبّشِ نَ بُكِيٍ كُي. مِشِ نَشَن بِرِن شِلِ مُ نُ سّبّشِ كِسِ بُكِ كُي، عٍ نَشَ وٌلِ تّ شْورَ.

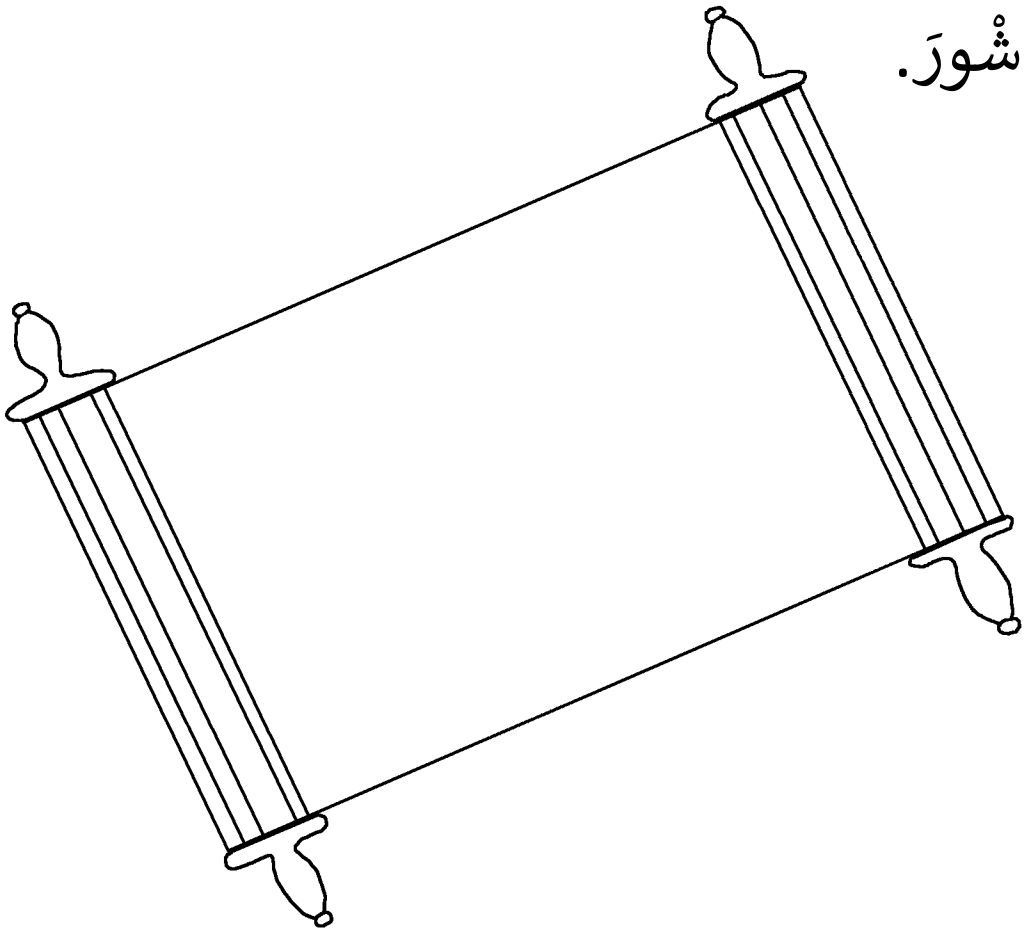

عَلَ شَشِلِ سّنِيّنشِ نُن فِنّ نَشَن شَ قُتِ شِرِ مَ، عٍ بِرِن عَ قَلَمَ، «قَ.» نَشَن نَ عَ مّ، نَ قَن شَ عَ قَلَ، «قَ! يٍ شْلِ نَ نَشَن مَ، عَ شَ قَ. نَشَن وَ مَ عَ مِنقٍ، عَ شَ كِسِ يٍ تُنفٌ، عَ شَ عَ مِن، عَ مُ سَرَ مَ!»

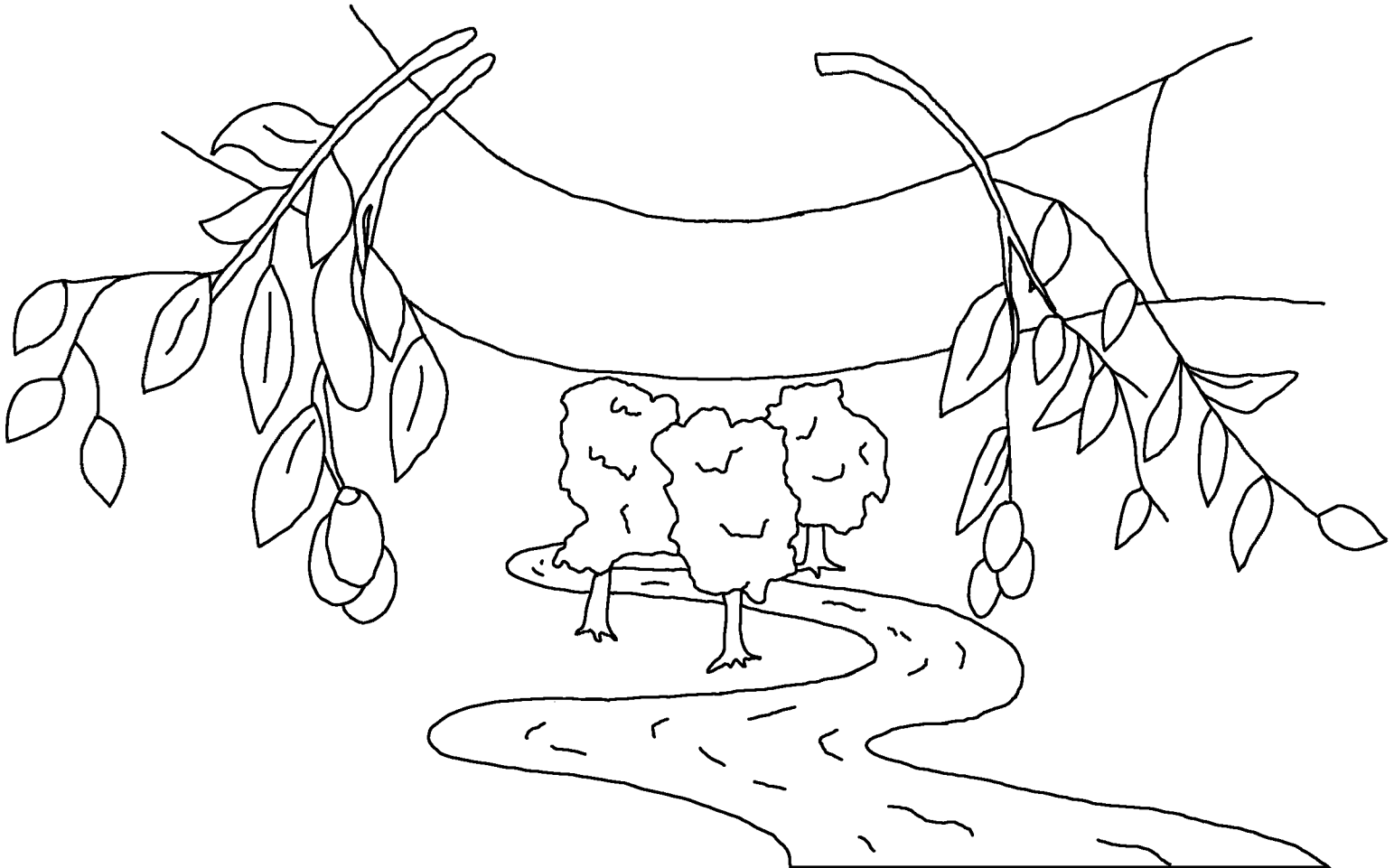

عَلَ دُنِحَ شَنُ نّ هَن عَ نَشَ عَ شَ دِ كِرِنِي قِ،
عَلَكٌ مِشِ يٌ نَشَن نَ دَنشَنِيَ عَ مَ، عَ نَشَ لْي،
عَ شَ كِسِ نّ عَبَدَن.

60

بَرِ مَ بِرِن قِندِشِ يُنُبِتْي نَن نَ، بِرِن بَرَ فَن عَلَ شَ نْرّ رَ، 3:23 رْ مَ

بَرِ مَ يُنُبِ سَرِ قِندِشِ قَشّ نَن نَ، كْنْ عَلَ شَ كِ قِندِشِ عَ شَ هِنّ نَن نَ؛ 6:23 رْ مَ

وُن شَ كِسِ عَبَدَن وُن مَرِفِ عِسَ سَابُي رَ، عَلَ شَ مِشِ سُفَندِشِ.

عَدَ مَدِيٍ قَشَمَ نّ سَنيَ كِرِن، عٍ قَ مَكِيتِ. 9:27 عِبُرُ

وُ كِسِشِ عَلَ شَ هِنّ نَن سَابُي رَ، وُ شَ دَنشَنِيَ شَ قٍ رَ. كِسِ مُ كِلِمَ وُ 2:8,9 عِقّسّ

تَن شَ مَ، عَلَ نَن عَ قِمَ مِشِ مَ.

عَ مُ كِلِمَ مِشِ شَ وَلِ قَنيٍ شَ مَ. نَ كُي، مِشِ يٌ مُ نْمَ عَ يّتّ مَتْشْدٍ.

عَ عِ نَ عَ قَلَ عِ دّ رَ عَ مَرِفِ نَن نَ عِسَ رَ، عِ مَن نَشَ لَ عَ رَ عِ بْحّ كُي 10:9,10 رْ مَ

عَ عَلَ بَرَ عَ رَكِلِ قَشَمِشِيٍ تَفِ، عِ كِسِمَ نّ.

مِشِ دَنشَنِيَمَ يِ مَسِنِي مَ عَ بْحّ نَن كُي، عَ تِنشِنِي سْتْ عَلَ يَ عِ. عَ نَ لَ عَ رَ، عَ عَ

قَلَمَ عَ دّ نَن نَ، عَ كِسِ سْتْ.

عَلَ دُنِحَ شَنُ نّ هَن عَ نَشَ عَ شَ دِ كِرِنِي قِ، عَلَكٌ مِشِ يٌ نَشَن نَ 3:16,17 يَ

دَنشَنِيَ عَ مَ، عَ نَشَ لْي، عَ شَ كِسِ نّ عَبَدَن.

عَلَ مُ عَ شَ دِ شّي دُنِحَ شَ رَتْندٍ، عَ عَ شّي نّ عَ شَ قَ دُنِحَ رَكِسِ.

نَ سِيدٍحْشْيَ عَ مَسِنمَ عَ عَلَ كِسِ قِشِ وٌن مَ عَ شَ دِ نَن سَابُي رَ. 5:11-13 يَ عِ

نَ كِسِ مُ حْنمَ عَبَدَن.

مِشِ نَشَن بِرَ مَ عَلَ شَ دِ قْشْ رَ، نَ كَنِي بَرَ كِسِ، كْنْ مِشِ نَشَن مُ بِرَ مَ عَلَ شَ دِ

قْشْ رَ، نَ كَنِي مُ كِسِمَ.

ٱ بَرَ يِ قٍ بِرِن سّبّ وٌ مَ، وٌ تَن نَشٍِي دَنشَنِيَشِ عَلَ شَ دِ مَ، عَلَكٌ وٌ شَ عَ كٌلٌن عَ وٌ بَرَ

كِسِ سْتْ، نَشَن مُ حْنمَ عَبَدَن.

يَ 14; 5 عٍ كٌرِنتِ; وَشَيِ 4, 21, 22

Storyline by: Edward D. Hughes

Illustrated by: Lazarus
and Alastair Paterson

Adapted by: Sarah S.

Susu Bible (sus) © 2015—Mission Evangélique Reformée Néerlandaise et les Traducteurs Pionniers de la Bible

https://www.bible.com/bible/1379/GEN.1.SOSO

©2026 Bible for Children, Inc.
www.M1914.org www.bibleforchildren.org