www.BibleForChildren.org

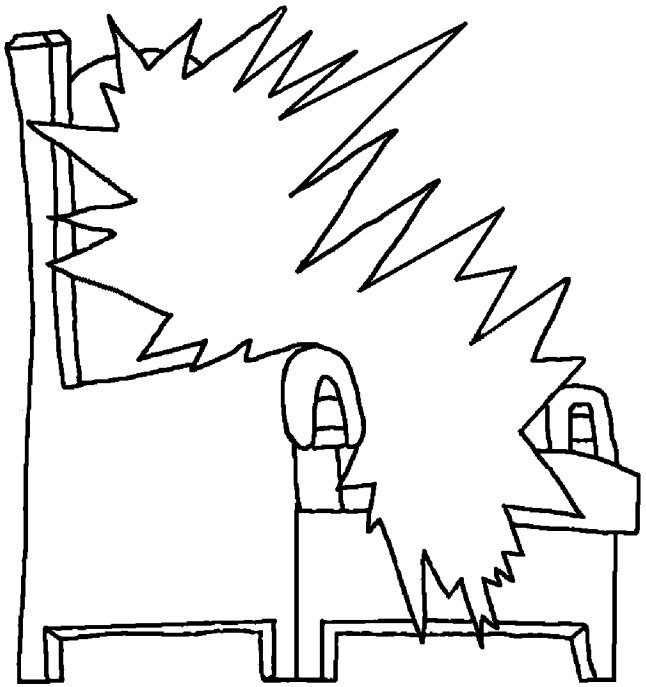

Jon 14

“Aŋ ilom muruan dop kankan wei mi ta agane na wa. Aŋ aŋanem tini ganei Anut lo agane ago mi ŋai dam lo ago agane wa. Ŋaineg Bai san ab lo man, galuŋ wei mi dien da. Ŋai ŋaup aŋanem abem ŋukubune wa.”

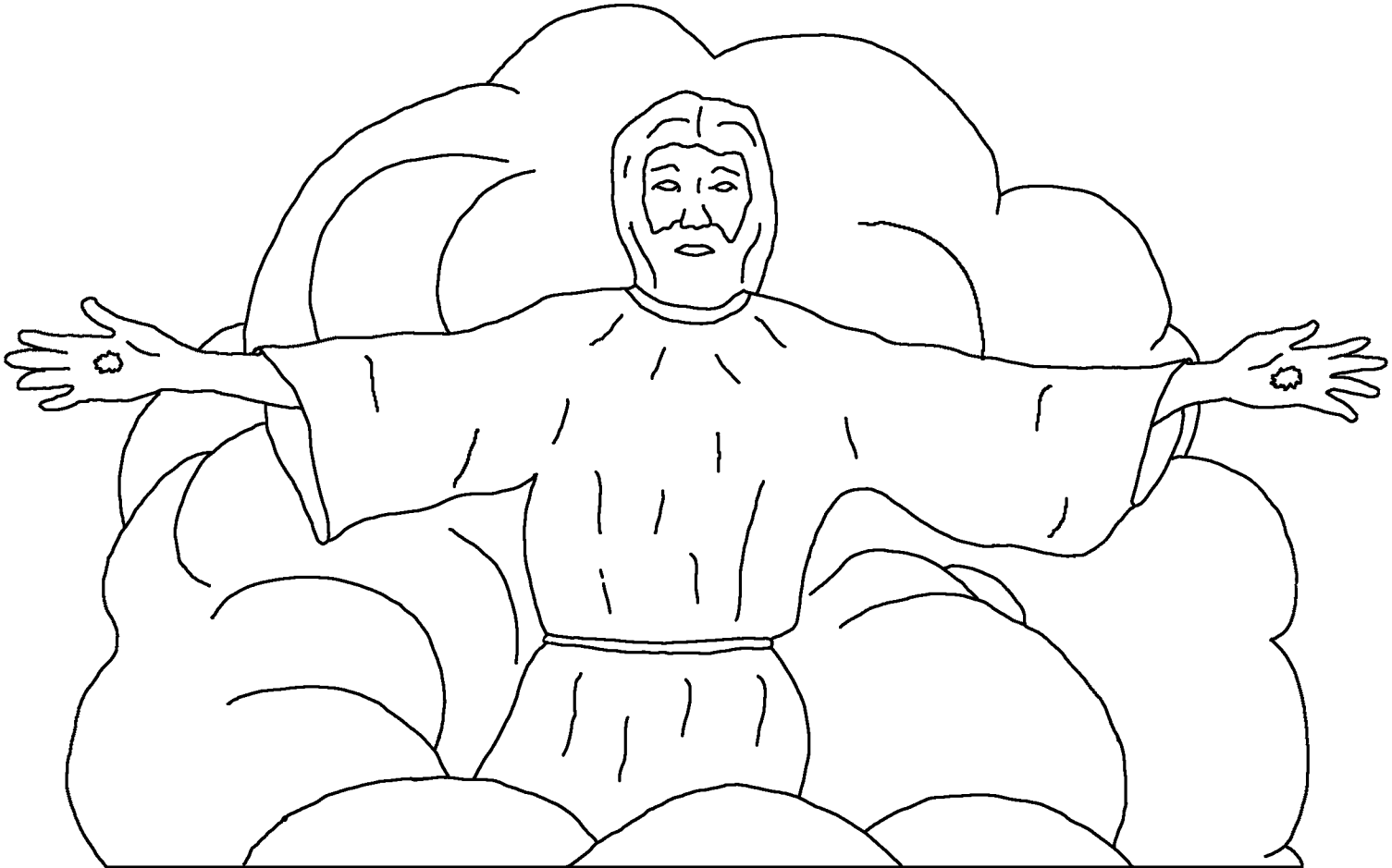

“Agod saen ŋai aŋanem abem ŋukubune itout dop, ŋai ŋamul ŋupalup ŋiŋilianŋ pe taup ŋai da sisem tumado wa. An niŋen o aben dugon te ŋai ŋumado dan, aŋ dam ante amado wa. Ak mel an ago tia dop, ŋai kuai tem ka ŋurupaianŋ aloŋ a.”

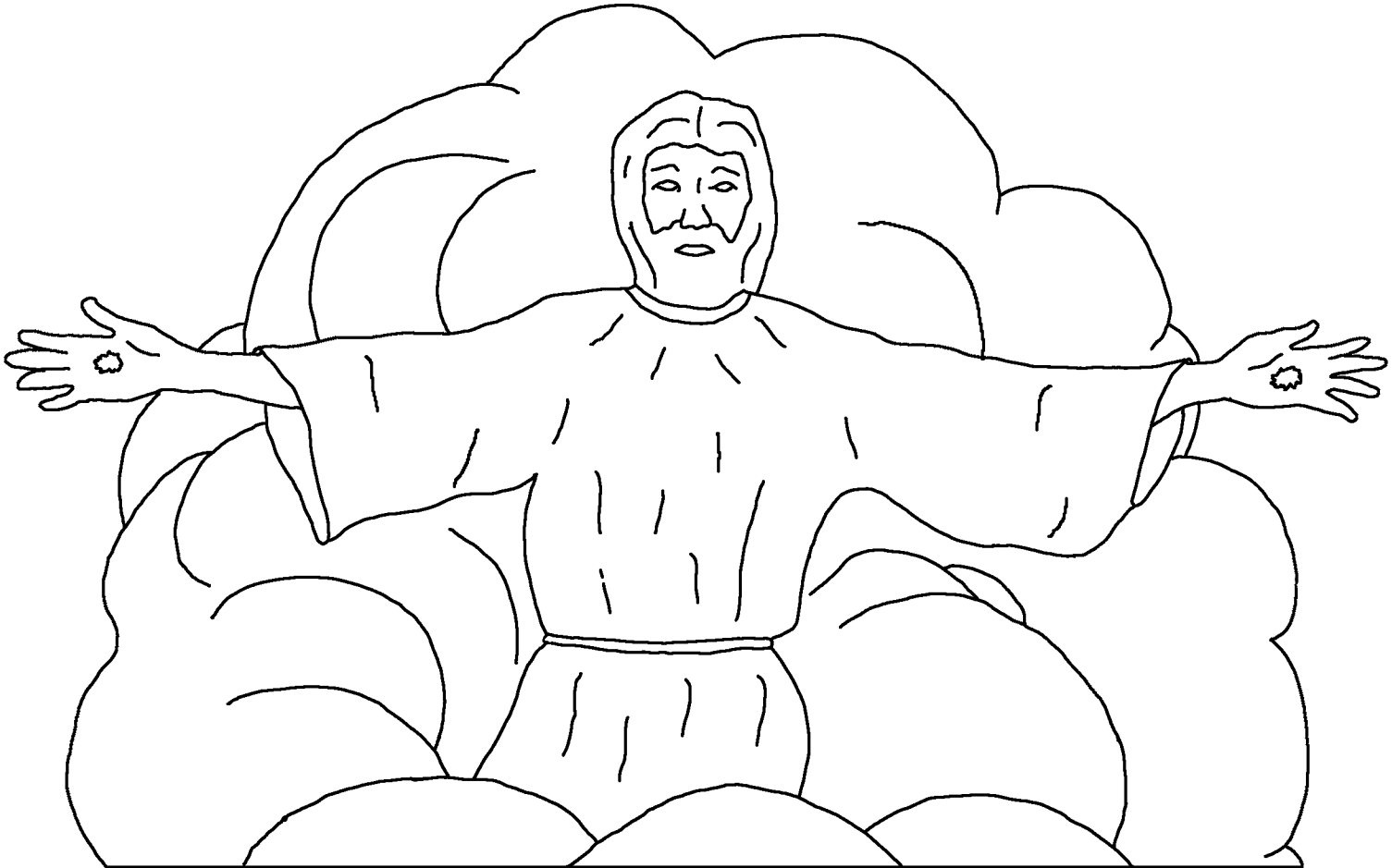

Ŋai Jon, ŋai aŋanem teimi, ŋai aŋ da Jesus san warou lo tumado da, agod ŋai aŋ da tutumanig id sisem muruan da madai da tisini da. Ŋai

aŋ da Kristus san kagin panek lo tumado da,



agod id fidian mi tatur dabai dugo muruan tisini na ya.

Ŋai Anut san ru, agod ru rumok a Jesus ikubiai panad an dam ŋabol ilasa na ya. An niŋen o ŋai dukudag go subanek tamol oŋ ŋaug, nui

ta yaŋan Patmos dubol dan te ŋumado se ya.

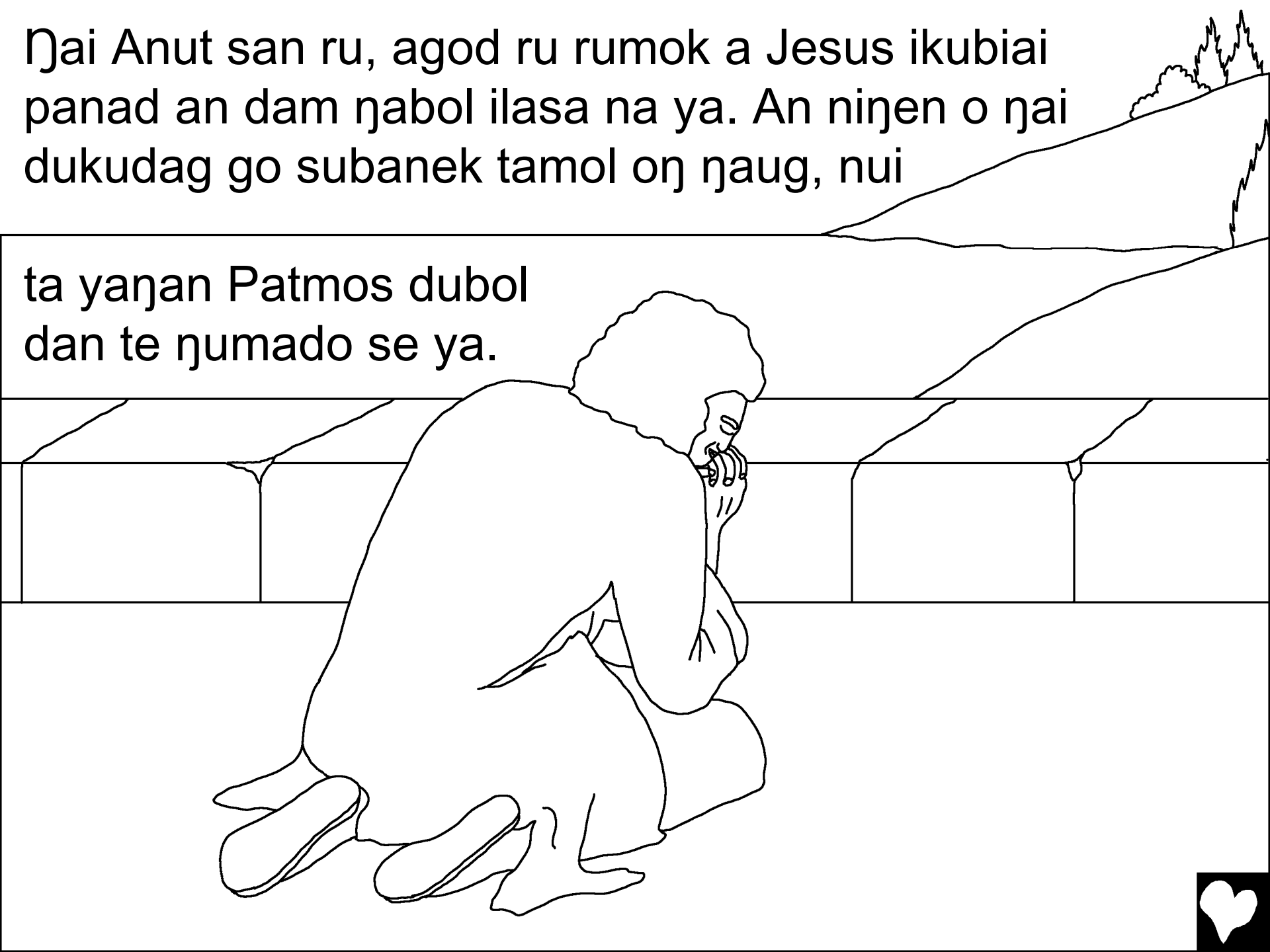

Agog Awan Urgun tuon aman da ŋaisag na ilasag malag ŋutun ile kisaek oŋ a. Malag yaug kumaen panu na kiŋ san kalik ta itur dugo ŋile yan fufo, Tamol ta imasig imado dugo ŋile ya.

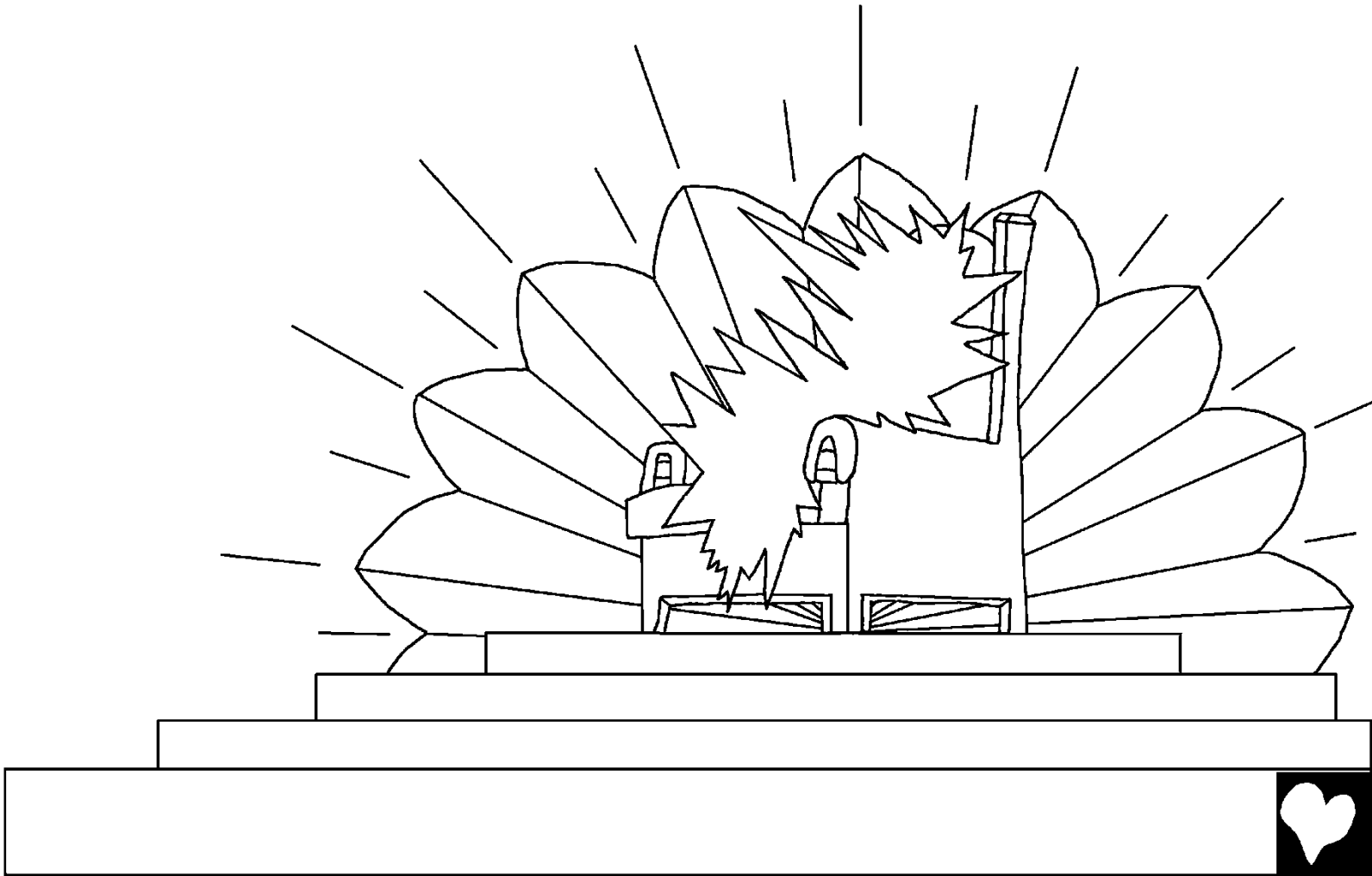

Ago man ŋai melmel fidian Anut igane yak sad ru ŋaloŋ a, melmel nek a kumaen panu lo yak, tan na dumado dak, agod tan paen na dien dan, beig lo da mi a. Mel a fidian aben fidian lo dien dan, igo dubol dugo ŋai ŋaloŋ a.

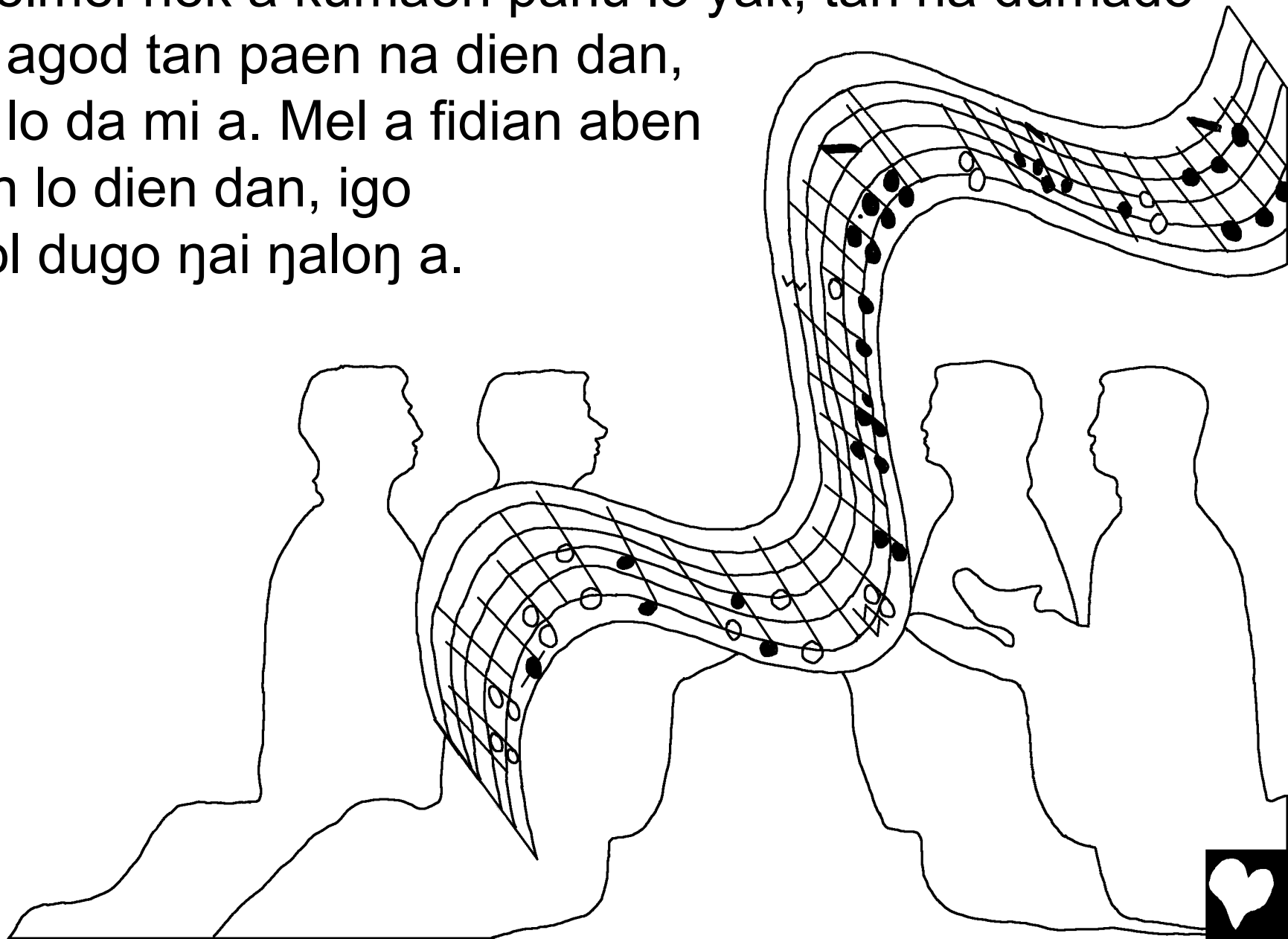

“Tamol e iŋsinan kiŋ san kalik fo imado den, agod Sipsip Nanun dam, iŋ sisem per panek, yaŋak lak na yak, girager, agod tuon dabai ak da nek ago mi pempem mi diŋane wa.”

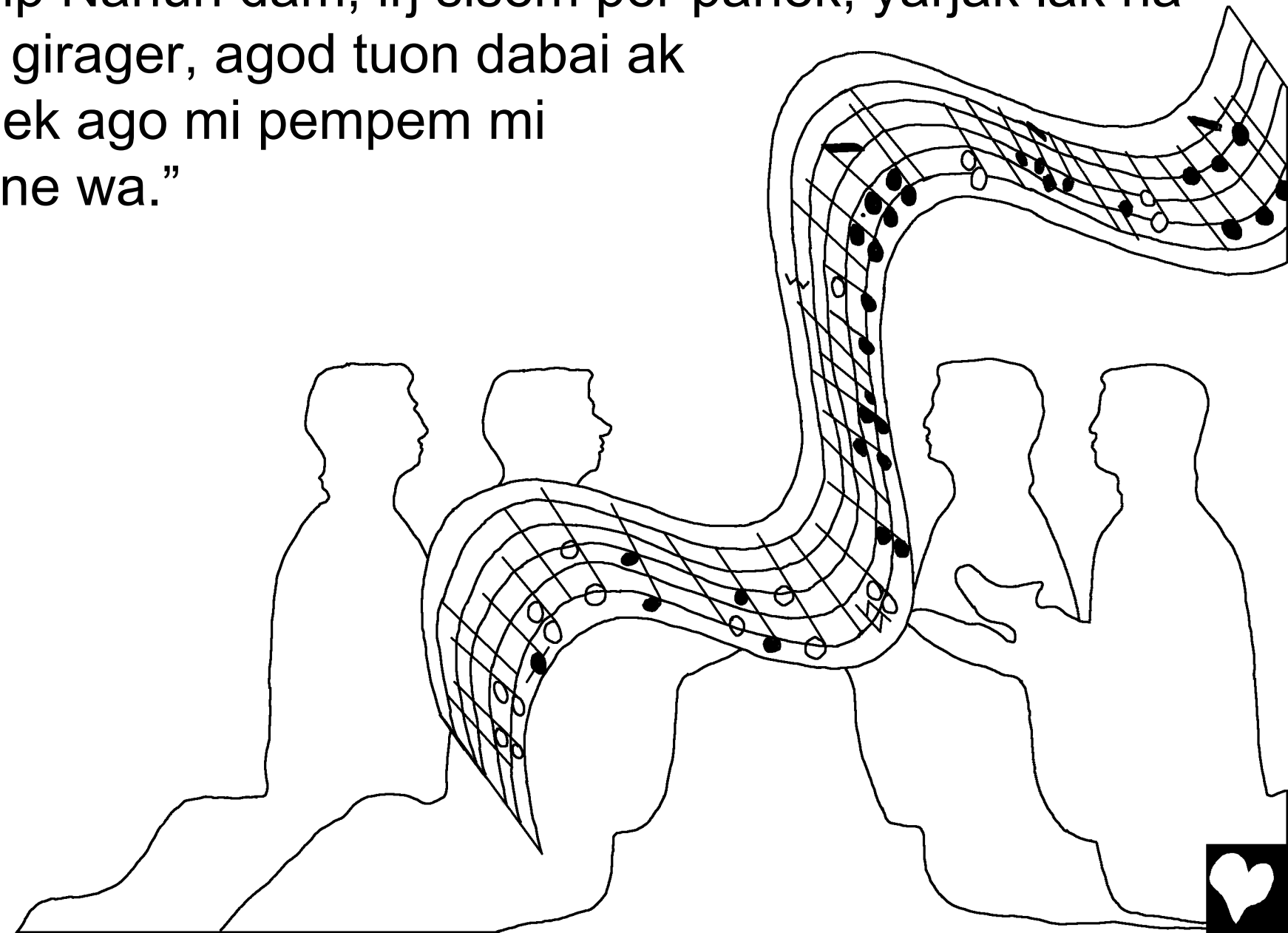

Ŋai Anut san taun tubun ak ŋile dan man, Jerusalem foun a. Ŋai malag lo Jerusalem foun an Anut san kumaen panu ibiseig idu se ya. Iŋsan bala man uyanan geig a, nek ibol pein tamol iŋane wo damag dupani ak igo mi a. Ago dugo kiŋ san kalik fo na talpein ta awan dabai geig ak, igo iwagiŋ dugo ŋaloŋ a. “Aloŋ ak, gamu Anut iŋanen tamolpein luluŋad lo imado da. Iŋ dida sisem tureŋ diabi wa. Tamolpein en man Anut san warou mok a. Anut iŋsen mi dida dumado wa.”

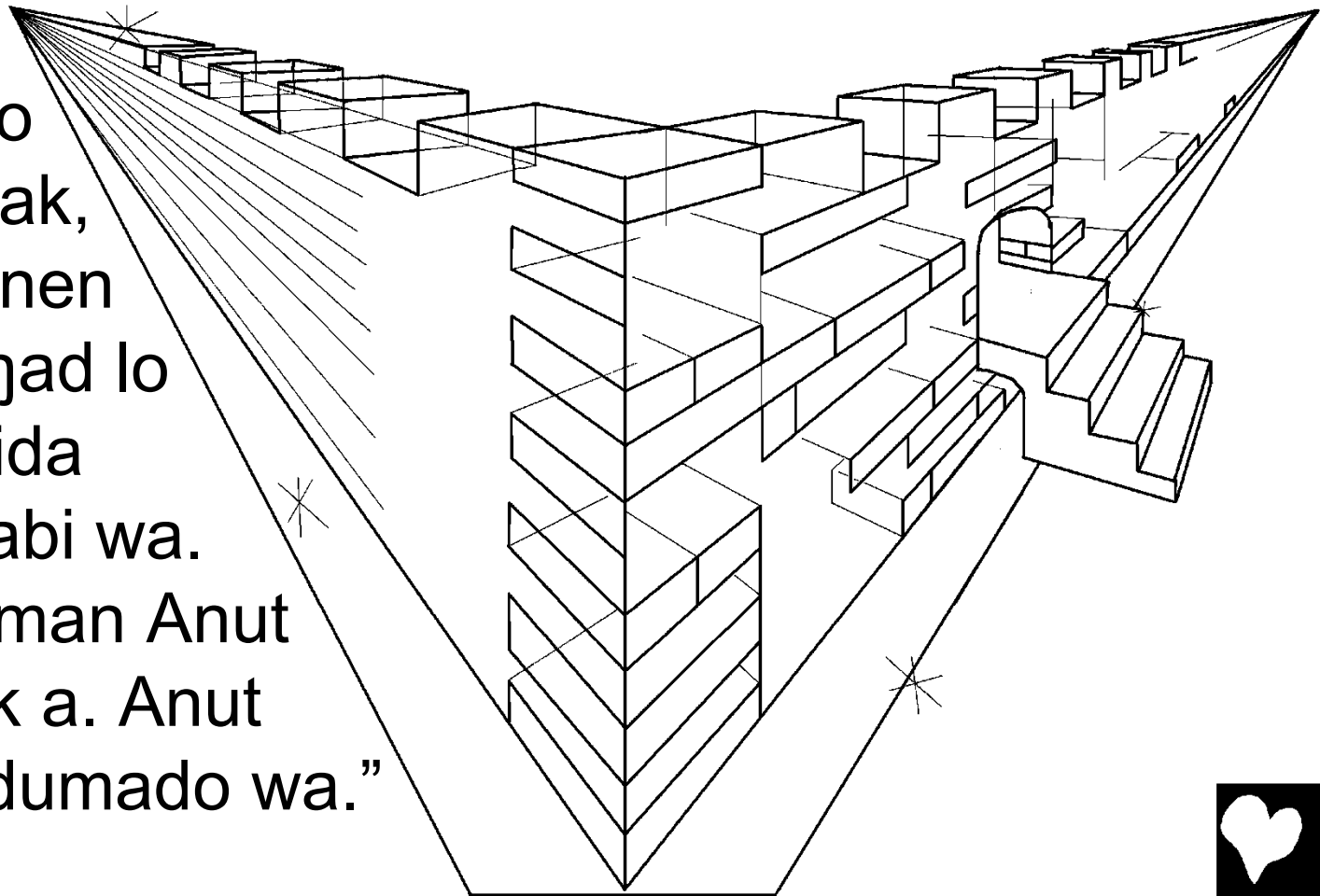

Agog eŋel en ŋai you tubun ak ta ikubiaig ŋile ya. You en kumaen san, iŋsan lilaman nek ibol galas oŋ a. You en Anut iŋ Sipsip Nanun da sad kalik paen na ilasa dugo, taun titiŋae mi yau da.

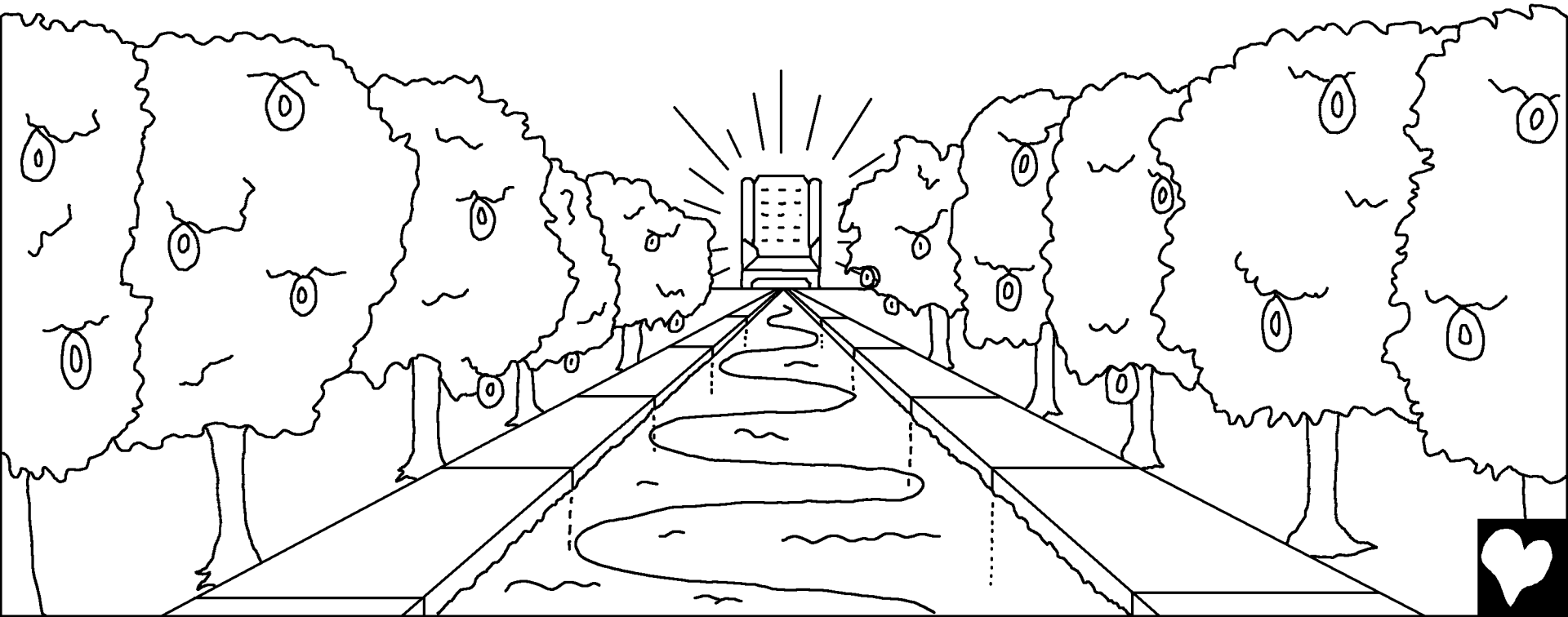

Taun en lo ad iŋ kalam da lilaman digane san urat amad tia ya. Tia, Anut san ilalaŋ tubun an mi lilaman ipani da. Agod iŋsan lam man Sipsip Nanun mi a.

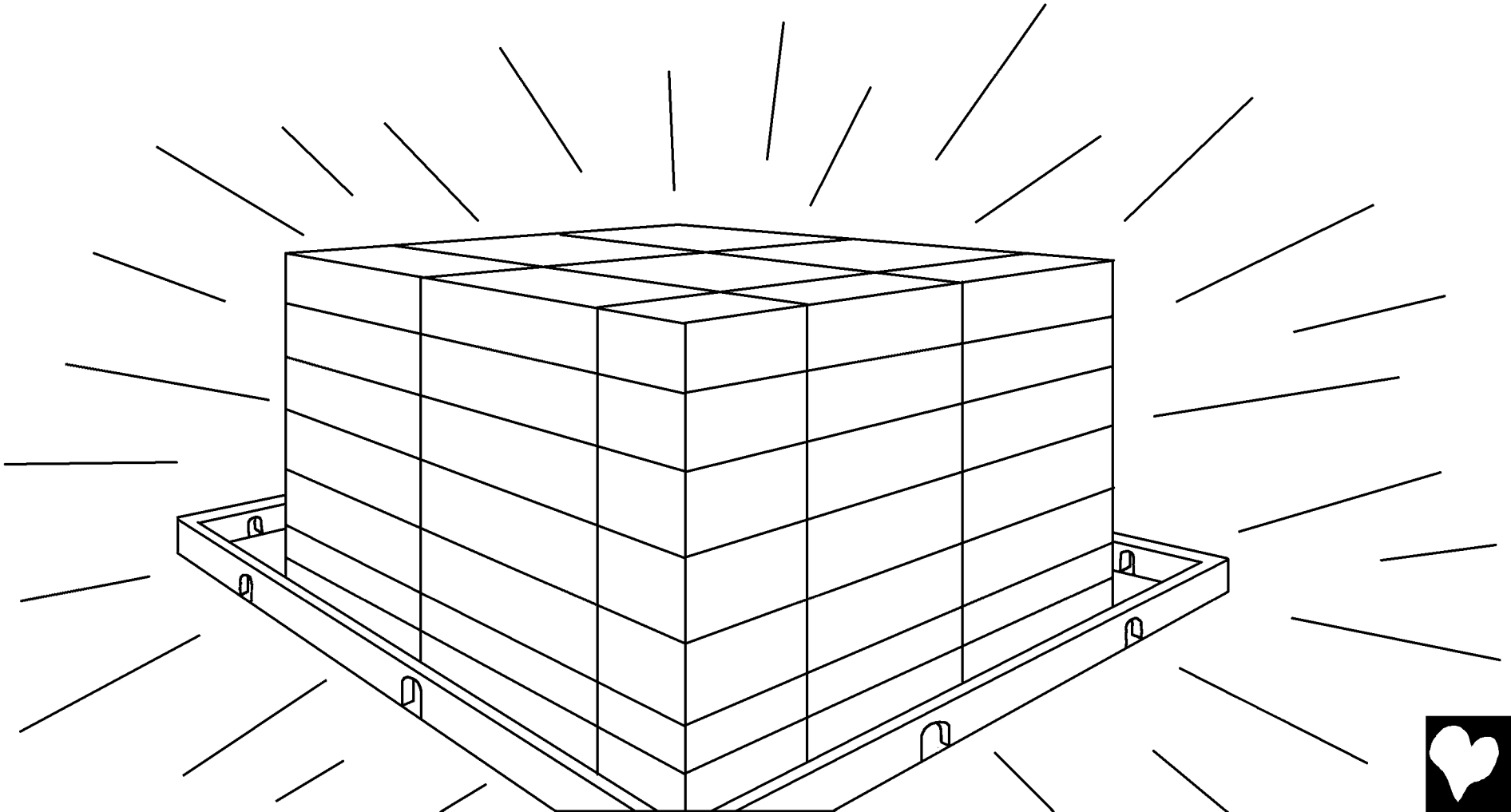

Mel ta nun anda yak taun an lo ta iladu na wa, tia geig a. Tamolpein a miai kagin, agod rawek kagin digane dan dam ta diladu na wa.

Tia, tamolpein a iŋaned
yaŋadi Sipsip Nanun
iŋanen kumaen
san buk lo digire
yan mi ka diladu wa.



“Iŋ tamolpein an malad turon isasi pidinai dop fon ta dumat na wa. Iŋ ilo muruan dam tinaŋ dam tia wa. Iŋ madai fon mi ta dile na wa. Man dugo, melmel wagam ak san man gamu itout geig a.”



Mel ta Anut san misilanek ru paen na yen dan taun en ilon lo ta yen na wa. Anut iŋ Sipsip Nanun da sad kalik kisaek an mi taun an lo yen a. Ago dop Anut san urat tamol, urat pein dam iŋ lo ubou dile wa. Tamolpein en Anut naon ka dile wa, agod iŋ yaŋan man naod kapen fo igirep yen a.



Ago dugo ŋai tamolpein yaŋad aman da yak, tamolpein kawan a dam dumat la yan ŋeil a. Iŋ kiŋ san kalik naon na dutur se ya. Kot san buk awad dupasi dugo, buk taidam awan dupasi a. An man kumaen san buk. Gubak mi kulob dugo dugo tamolpein digane na yan, an fidian buk lo digire ya. Aria, gamu Anut iŋ buk an ilod lo ile dugo, ru dugo digireg yen den iri panim, ago mi tamolpein dumat la yan sad kagin naok naok atem, naon atem itaot mok ipidinai se ya. Tamolpein fidian yaŋad kumaen san buk ilon lo ta yen na tap, yai saltek lo diabibol dudu diau a.

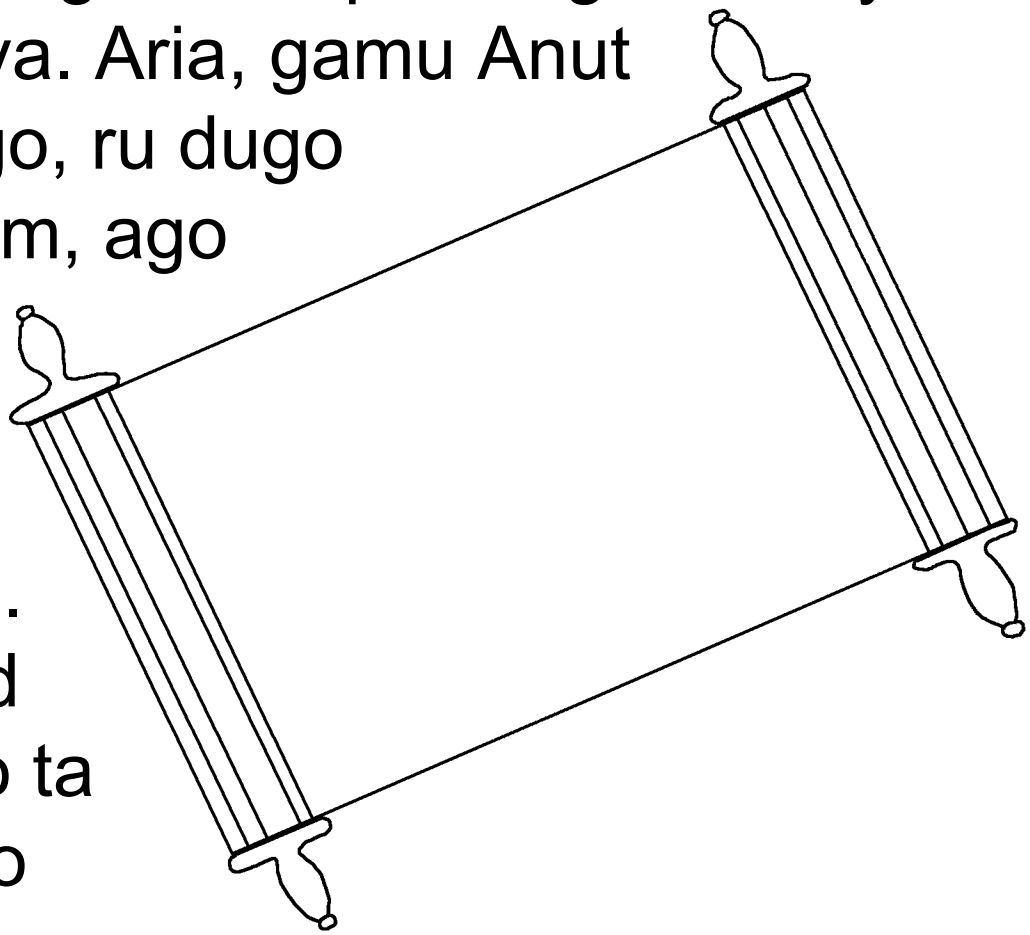

Awan Ur iŋ Sipsip Nanun san pein da Jesus durupeig ago dubol, “Oŋ palu.” Agod talpein enti buk en lo ru iloŋ dan iŋ dam ka ibol, “Oŋ palu.” Talpein enti kulagun igos pe iluk o imat dop, iŋ ka ipalup you kumaen san an naon tia kawan iŋane wa.



Anut iŋ tan en san tamolpein niŋedi wo imat, an niŋen o iŋanen Nanun kisaek o lian an ipanad a. An lo tamolpein iŋ o ilod lo rumok tap, ta dideg diau na wa. Tia, iŋ kumaen pempem yen san diŋane wa.

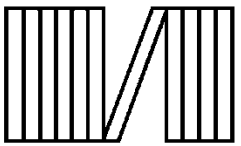

Rom 3:23 man dugo, id fidian aupasek tigane na ya. Ago dugo idsad nao lalek man Anut anen nao lalek ago tia ya, tia, id fidian ta idaisuda na ya.

Rom 6:23 Aupasek san ai wadan man mateŋ mi a. Gug Anut san binawek kawan ipanad dan man id Jesus Kristus idsad Tubun ak da tutumanip, iŋ lo kumaen pempem tumado wa.

Hibru 9:27 Anut ibol, tamolpein nal kisaek mi dumat a, ago gup Anut naon na bitinaek lo dutur a.

Efesus 2:8,9 Man dugo, Anut san ilo panek lo mi patum ipasi san man aŋsam ilo rumok lo mi a. Mel an aŋsem ta agane na ya. Tia, Anut sen kawan geig aŋ ipanaŋ a. An man aŋ urat agane yak san naon tia ya. Kabelan tamol ta an lo na sen yaŋan yabisa banau.

Rom 10:9,10 Ru en igo ya. Jesus iŋ Tubun a, isop oŋse malak malak lo ago ubol ilasa dop, Anut Jesus mateŋ lo ifufunig fon imasa yan ilo lo rumok tap, oŋ patu ipasi wa. Man dugo, oŋ bube lo iŋ niŋen o ilo lo rumok, ago dop Anut malan lo oŋ tamol itaot ago iginio wa. Agod oŋ awa lo Jesus iŋ Tubun ak malak malak ubol ilasa wa, an lo iŋ oŋ patu ipasi a.

Jon 3:16,17 “Anut iŋ tan en san tamolpein niŋedi wo imat, an niŋen o iŋanen Nanun kisaek o lian an ipanad a. An lo tamolpein iŋ o ilod lo rumok tap, ta dideg diau na wa. Tia, iŋ kumaen pempem yen san diŋane wa.
Man dugo, Anut iŋanen Nanun tan na iganeg ipalu yan, iŋ tamolpein bitinaek lo idiraip naon muruan ipidinai wo ta ipalu na ya. Man tia. Iŋ ipalu yan lo tamolpein patud ipasi dop, pitiŋinek aben lo ta diau na wa.

1 Jon 5:11-13 Ru a Anut ibol ilasa yan san fun igo ya. Anut id kumaen pempem san ipanad a. Agod kumaen an iŋanen Nanun san banin lo yen da.

Talpein a Nanun yabituani dan, kumaen pempem san dam yabituani da. Gug ta iŋ Nanun ta yabituani na dan, kumaen an iŋ lo tia ya.

Aŋ Anut Nanun yaŋan niŋen o ilom lo rumok an, girek en ŋigire panaŋ da. Agop aŋ kumaen pempem san aŋane la yan aloŋ a.

Jon 14; 2 Korint 5; Revelesen 4, 21, 22

Storyline by: Edward D. Hughes

Illustrated by: Lazarus
and Alastair Paterson

Adapted by: Sarah S.

Takia NT (tbc) © 1999, Wycliffe Bible Translators, Inc. All rights reserved.

https://live.bible.is/bible/TBCPNG/MAT/1

©2026 Bible for Children, Inc.
www.M1914.org www.bibleforchildren.org