www.BibleForChildren.org

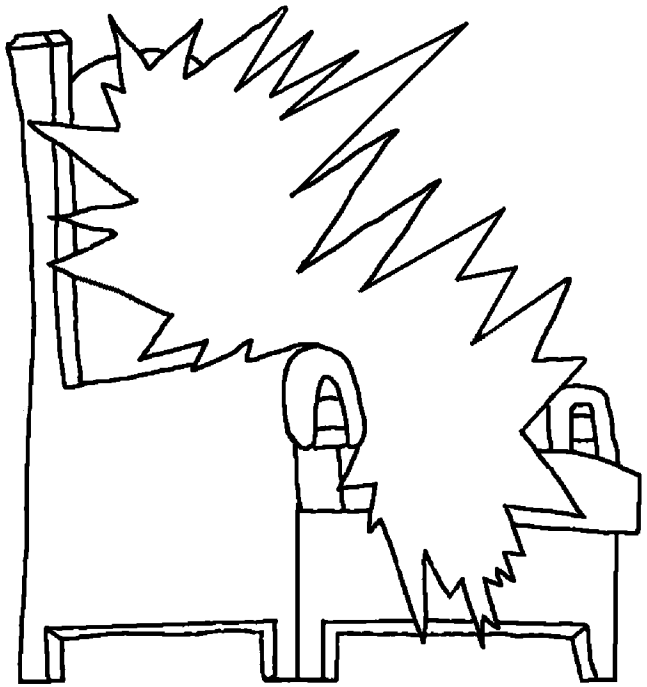

John 14

Iesu mo verea isana nona tamlohi usuri mara, “Ha sopo matahu! Ha rasu God, ale ha rasuau sohena, matan na iman Tamaku jara matuvana la lo toho ea. A pa sopo vereuli kamim hinia vara mo sopo varaɾ̃uhu.”

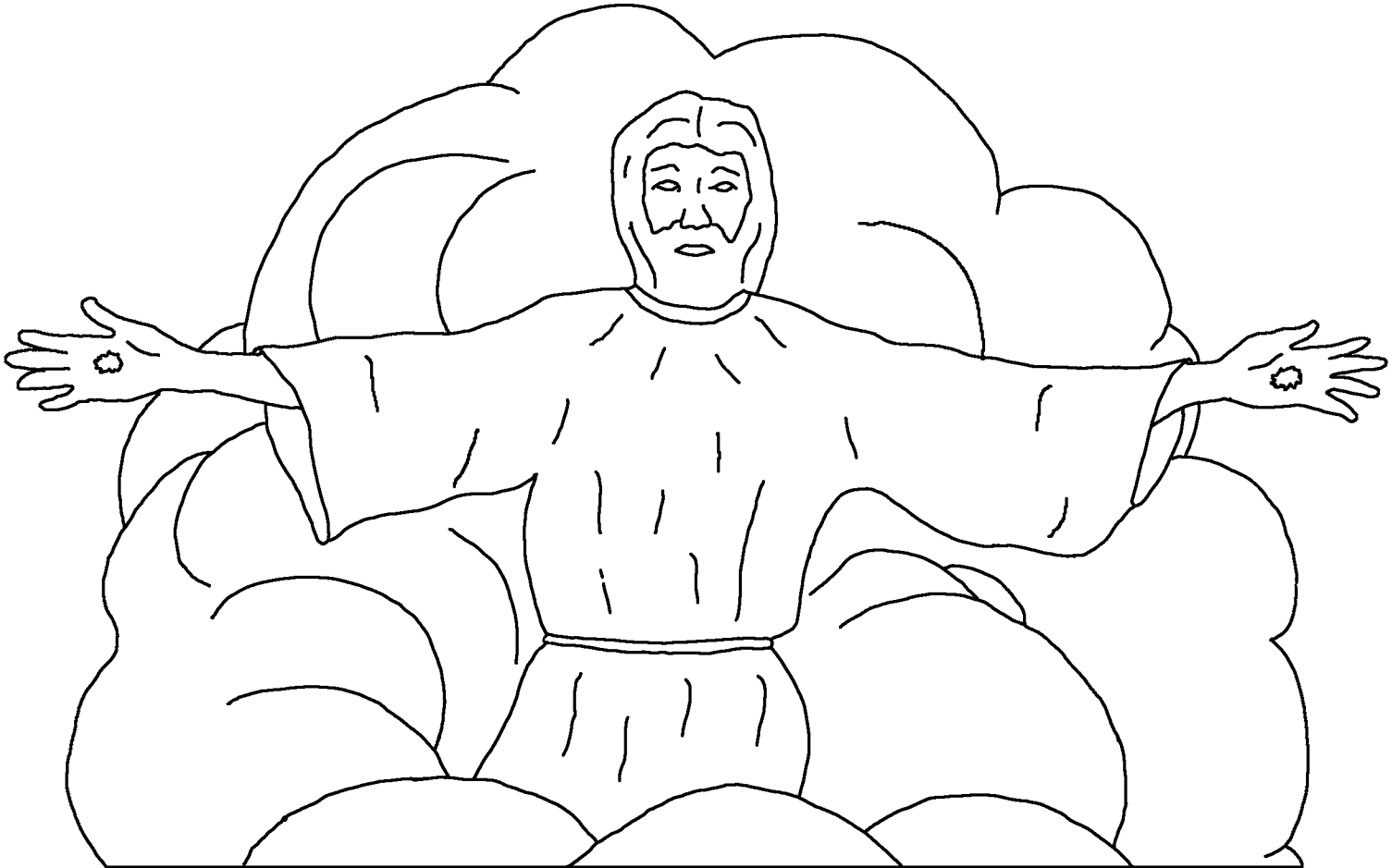

“A pa sahe vara a tatamahuni na jara matamim. Vara a tatamahunia i isoiso, a pa mele mai, a pa lavi kamim vara na sava jara na lo toho ea, kamim sohena ha pa toho ea.”

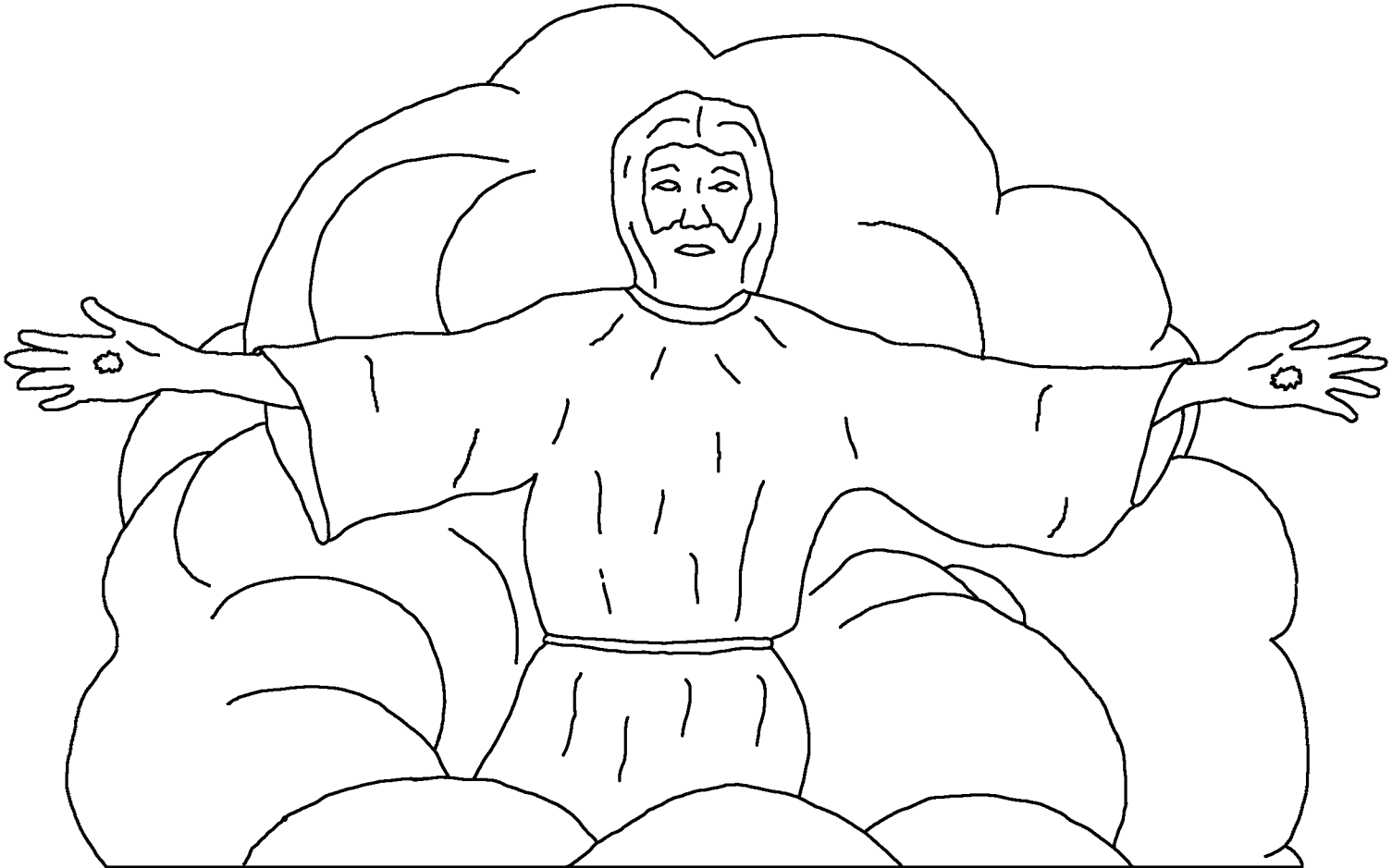

Enau John, voraimim matea, ale enr̃a r̃a lo turu matea na rani r̃ilangi hin mauri atu God mo aulu hinia, r̃a lo turu r̃ilangi na r̃omperavu

hin Iesu purongo, enau, la tauau na ureuren Patmos matan na lo



retivujavujangi na Reti non God, ale matan na lo sorahi Iesu.

Vahatea atu suihan Tanume Tapu mo mai isaku, e! Jara sakele non supe matea mo lo turu na tuka, ale na hite haratu mo lo sakele hinia, ale haratu mo lo sakele atu mo lo angiangi, majhina mo sohena vatu ɾuhu sei jasper mo joriha ɾoɾoha, ale sohena vatu ɾuhu sei carnelian mo hahara.

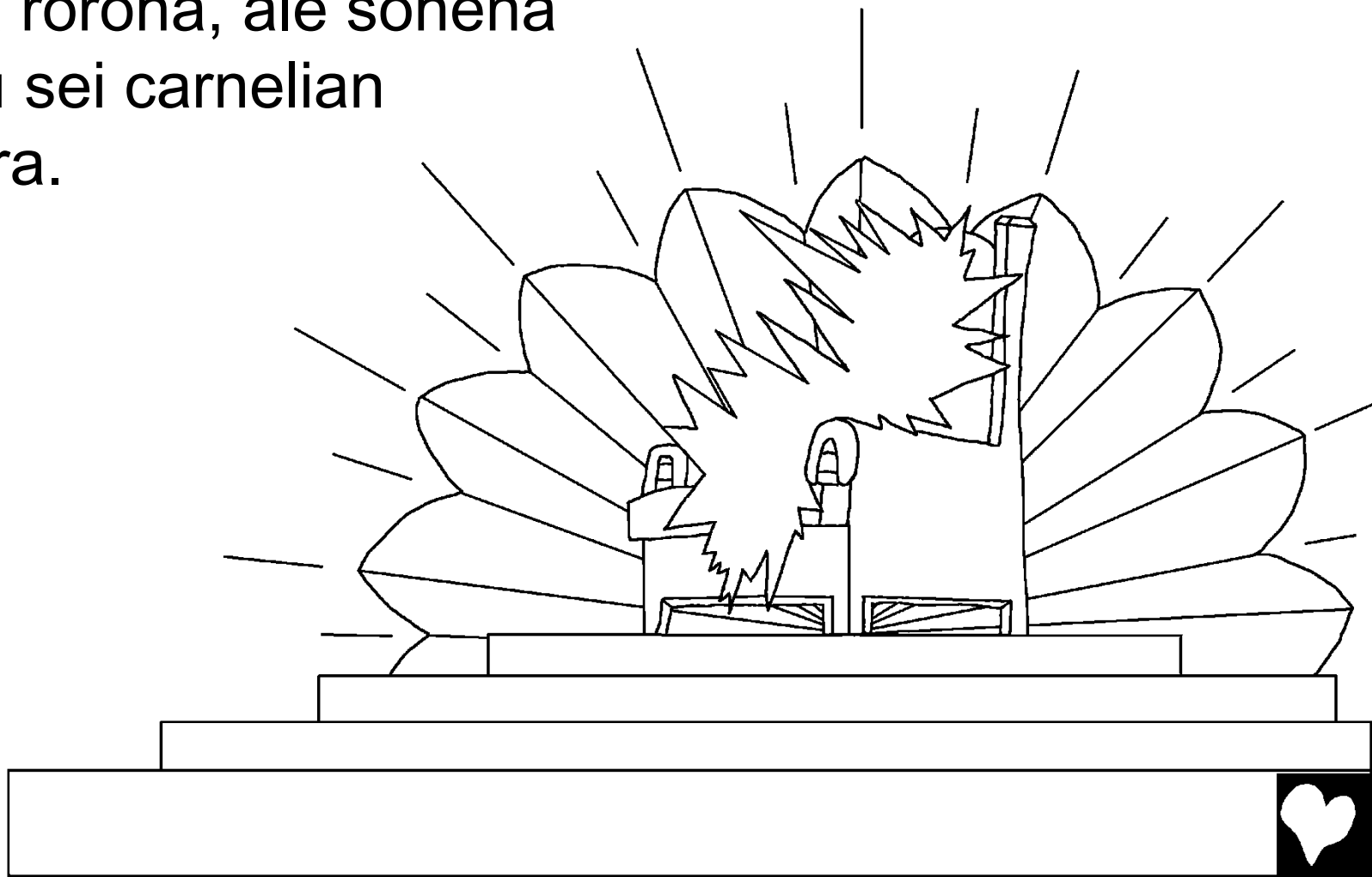

Ale na rongo na hinau tari la lo mauri na tuka, na varama, na lolo varama, ale na tasi, ale hinau mo isoiso sei la lo toho hinira, la lalavete isan la tupra rua atu lara, “Isan haratu sei mo lo sakele na jara sakele non supe, peresi Natu Sipsip, la pa avulahi ῆruhu, ale la pa lavi na hasohaso, peresi na hija aulu, peresi na suiha tavera tarea mata rani tui tui tarea!”

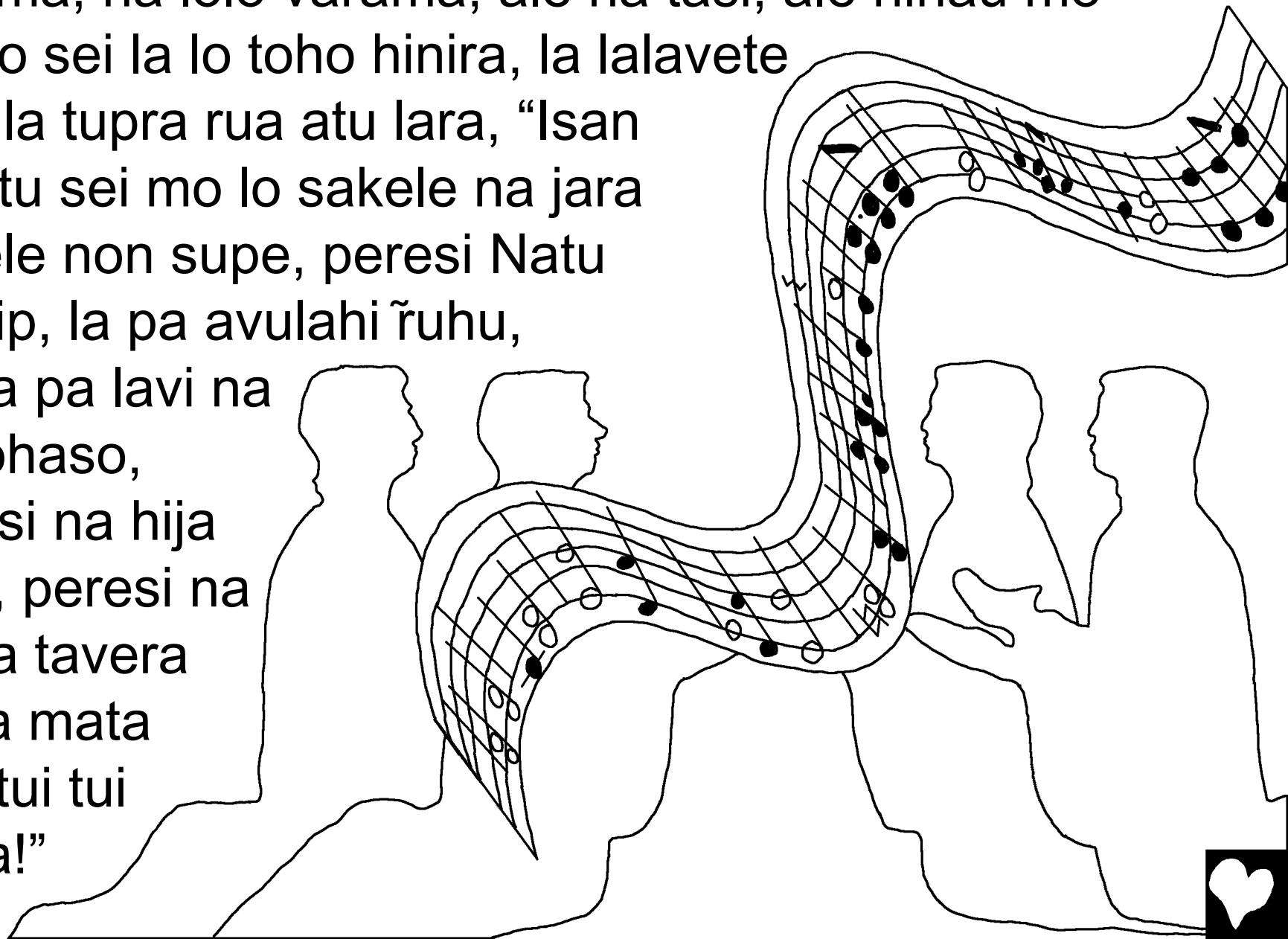

Ale na hite taon tapu atu — Jerusalem Paro, mo lo tai aulu na tuka isan God. Mo sohena haĩrai matea mo ruru na ruru lahi mo tatamahu matan tuana. Ale na rongo na leo tavera matea mo tai na jara sakele nona supe, mo verea mara, “Ka hitea! Nake, jaran God sei mo lo toho hinia, i pa toho peresi na tamlohi. I pa toho peresira, ale enira la pa nona tamlohi, ale God hasena i pa toho peresira, sohena nora God.”

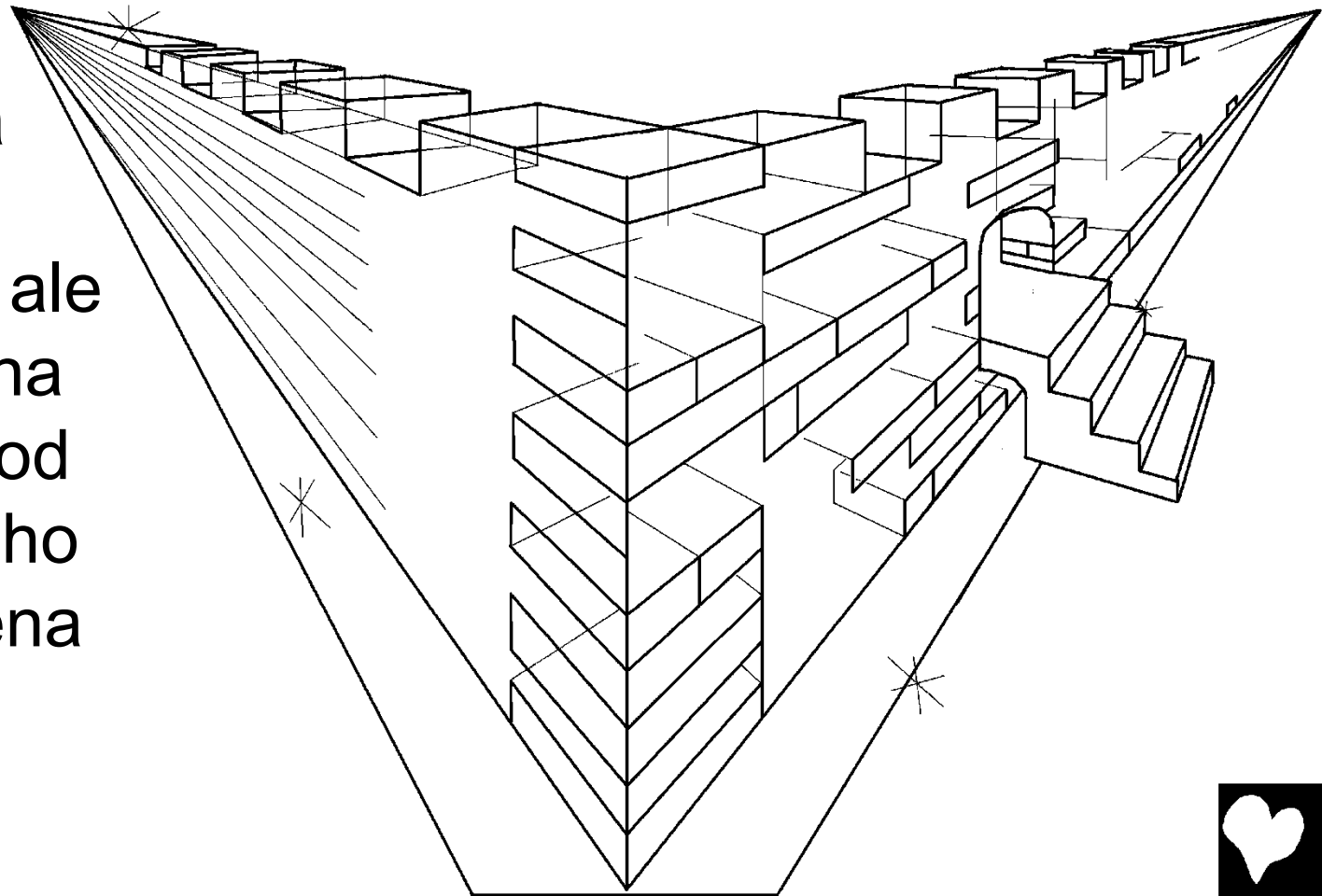

Ale angelo atu mo vujangiau hin wai roro mata mauri atu sei mo niro sohena glas sei crystal, ale mo lo roro mo lo malue na jara sakele nona supe non God enia Natu Sipsip.

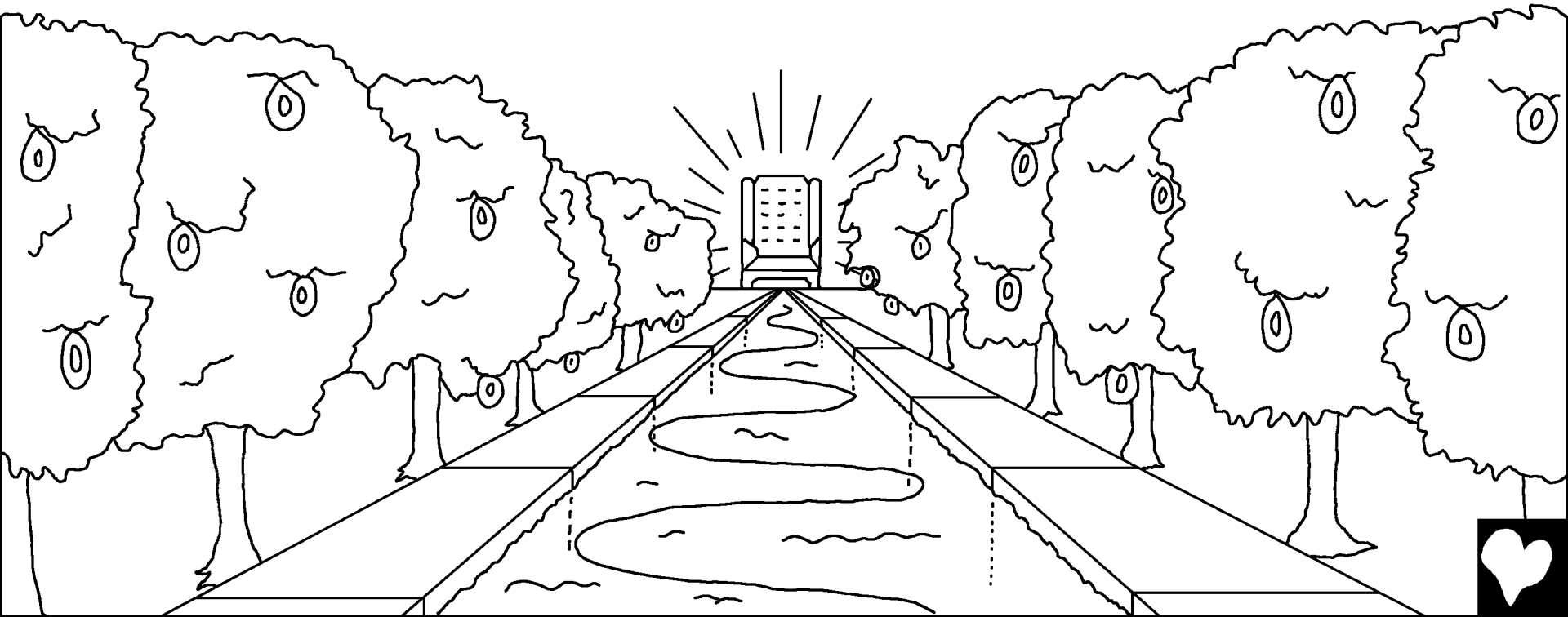

Ale taon tavera atu mo sopo opoi na alo peresi na vitu vara la sasarami hinia matan memeran God mo lo sasarami hin taon tavera atu, ale Natu Sipsip enia nona lamu.

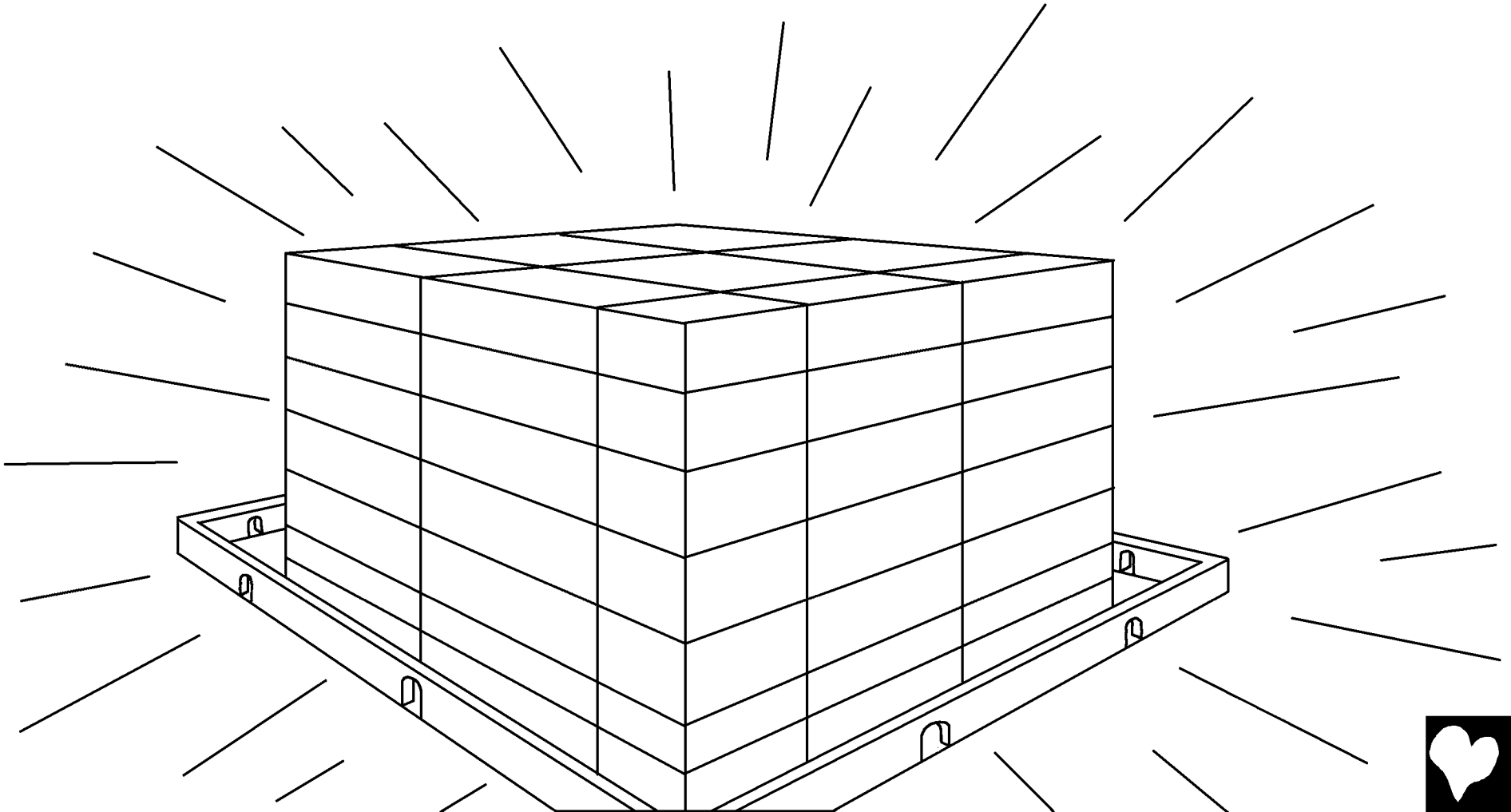

Pani i pa sopo te hina lumiha hatea i eñri unu hinia teni haratu posira mo lumiha teni haratu la halu, pani la haratu purongo sei la lo uli na hijara na lolo Puku mata Mauri non Natu Sipsip.



“I pa kamoti na wai matara tari na matara, i pa sopo te mateia, ῀romsasati teni tangi teni epe varihaji, matan hinau matan tuai la tihai.”



I pa sopo te hinau hatea God i pa ῀rohu hinia atu, matan jara sakele nona supe non God peresi Natu Sipsip i pa lo toho ea, ale nona volitusi la pa lotua. Ale la pa lo hite na nahona, ale hijana i pa toho na pungorira.



Ale na hite la haratu la mate, haratu la tamlohi aulu peresi la haratu la tamlohi purongo, la lo turu na naho jara sakele nona supe, ale puku la roi, ale puku tinapua matea mo roi enia — Puku mata Mauri. La ari la haratu la mate na sava la ulia hin la puku atu, mo tataholo na hinau tari la lo vaira na maurira. Vara tea hijana la sopo hitea na Puku mata Mauri, enia, la pulahia mo sivo na tasi hapu.

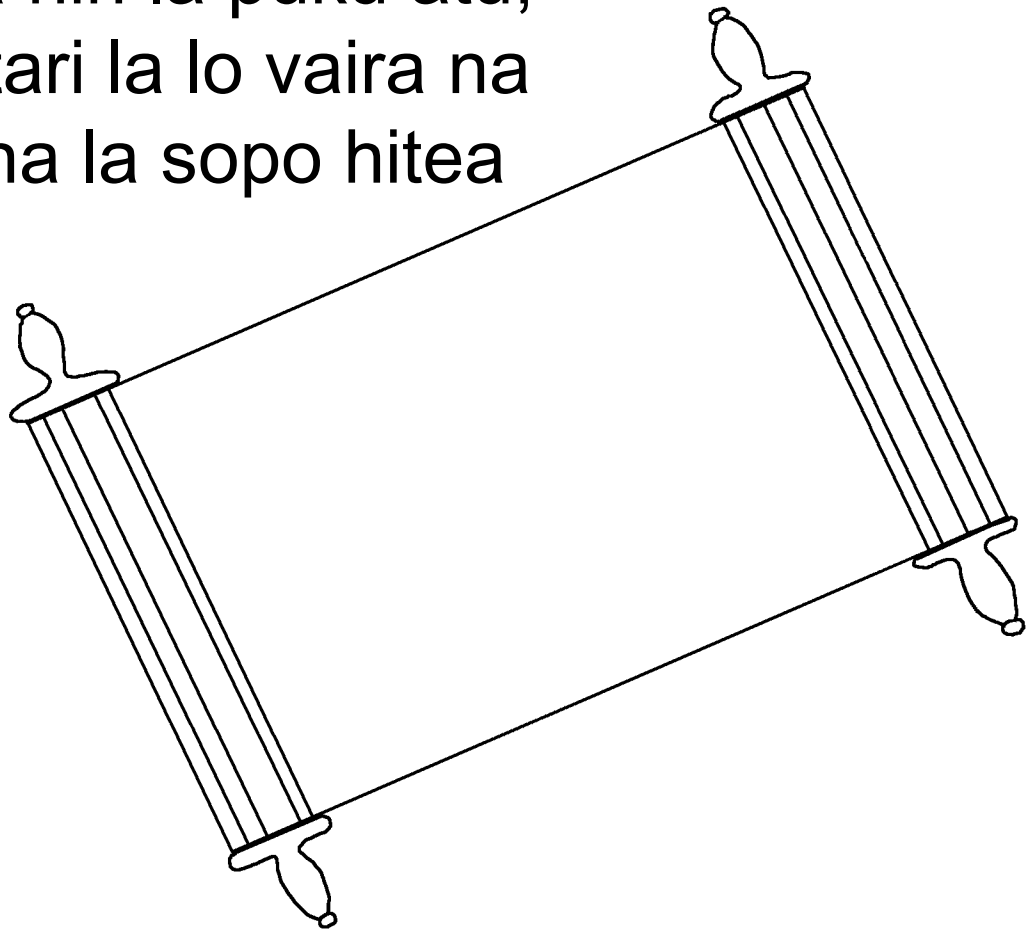

Ale, Tanume Tapu peresi haʔrai atu i pa lahi lara, “O mai!” Ale isan haratu mo eʔri rongo, o verea vara “O mai!” Ale isan haratu mo maʔrohu, “O mai!” Ale isan haratu mo opoia, o lavi na wai mata mauri mo sopo te volina.

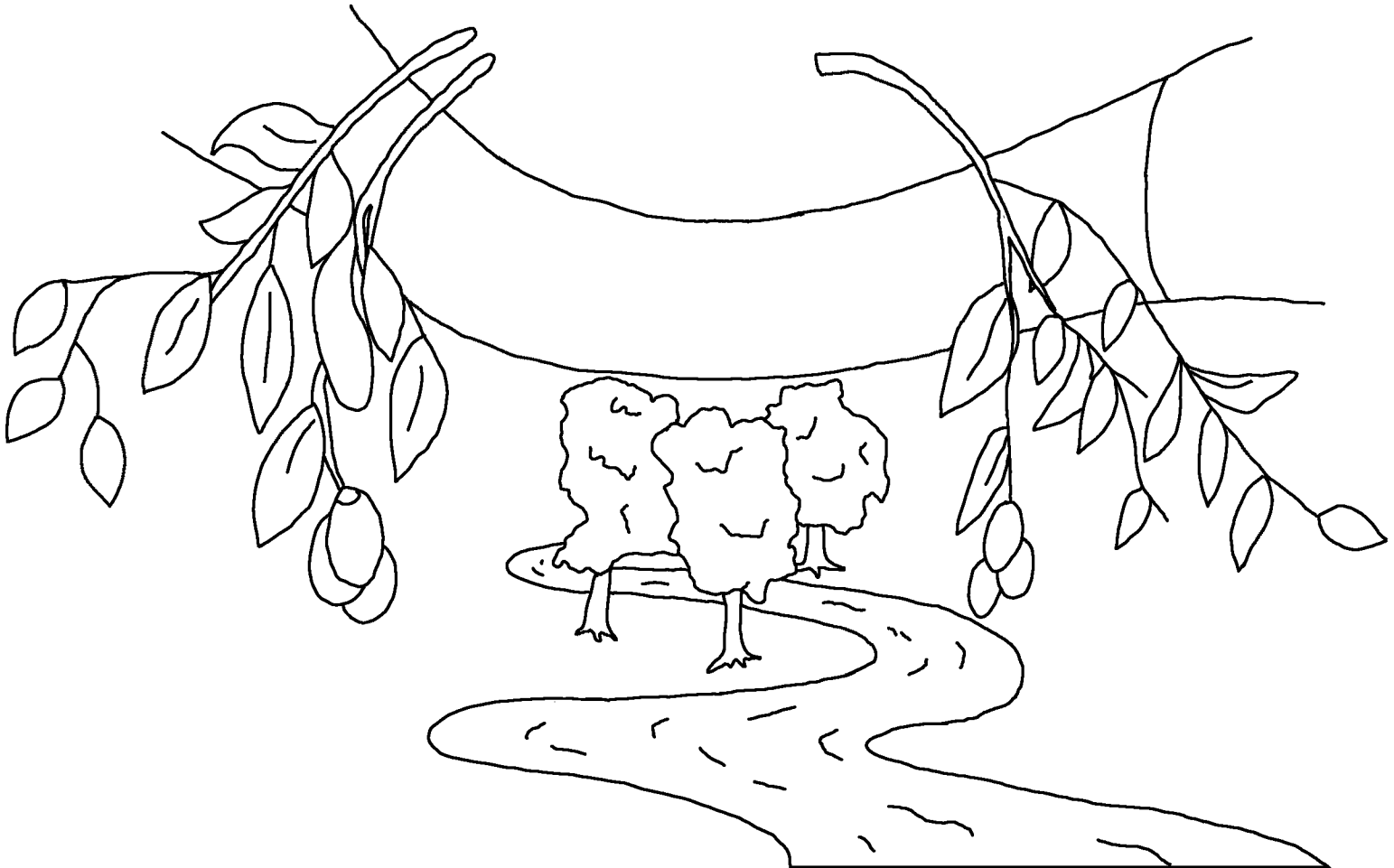

Matan God mo opoi na tamlohi na varama sohen harihi: mo sile Natuna sei enia vorahese, vara sava tamlohi mo rasua i pa sopo vano na komo, pani i pa lavi na mauri tui.

60

Romans 3:23 matan tamlohi tari la lo vai na hehe, la toho asau na hina r̃uhur̃uhu sei non God hasena,

Romans 6:23 Matan voli hehe enia mateia, pani otori non God sei mo lo sile purongoia, enia mauri tui hin K̃risto Iesu no r̃a Moli.

Hebrews 9:27 Ale God mo taua vara tamlohi hatehateahi la pa mate vahatea, ale hitahuna la pa turu na aria,

Ephesians 2:8,9 Matan kamim ka lo juri usuri na nona r̃om̃ruhu na rasua, kamim hasemim ka sopo vaia, God sei mo sile purongoi otori nike isar̃a; mo sopo juri kamim mata nomim vavahinau, mo vono matan vara tea i sopo er̃i mangisi matana.

Romans 10:9,10 Matan, vara o taviti na jingom vara Iesu enia Moli, ale o rasua na mapum vara God mo sauteterahia na mateia, o pa juri. Matan rasua na mapum purongo, enia natu, mo vaiho ko tataholo na nahon God, ale ko pa juri matan ko taviti na jingom.

John 3:16,17 Matan God mo opoi na tamlohi na varama sohen harihi: mo sile Natuna sei enia vorahese, vara sava tamlohi mo rasua i pa sopo vano na komo, pani i pa lavi na mauri tui. Matan God mo sopo ř̃ule Natuna na varama vara i ari na tamlohi, mo vono. Mo ř̃ulea vara i jurira hinia.

1 John 5:11-13 Ale vereulia atu mo sohen harihi: God mo sile na mauri tui moiso, mauri tui atu mo lo toho isan Natuna. Ale vara haratu mo lavi Natun God mo lavi na mauri tui, pani haratu mo sopo lavi Natun God, mo sopo lavi na mauri tui. Na lo uliuli isan la haratu la rasu Natun God, matan vara ha pa levosahia i ř̃uhu vara kamim ka lavi na mauri tui moiso.

John 14; 2 Corinthians 5; Rev. 4, 21, 22

Storyline by: Edward D. Hughes

Illustrated by: Lazarus
and Alastair Paterson

Adapted by: Sarah S.

Tangoa NT (tgp) © 2009, Wycliffe Bible Translators, Inc. All rights reserved.

https://live.bible.is/bible/TGPWBT/MAT/1

©2026 Bible for Children, Inc.
www.M1914.org www.bibleforchildren.org