www.BibleForChildren.org

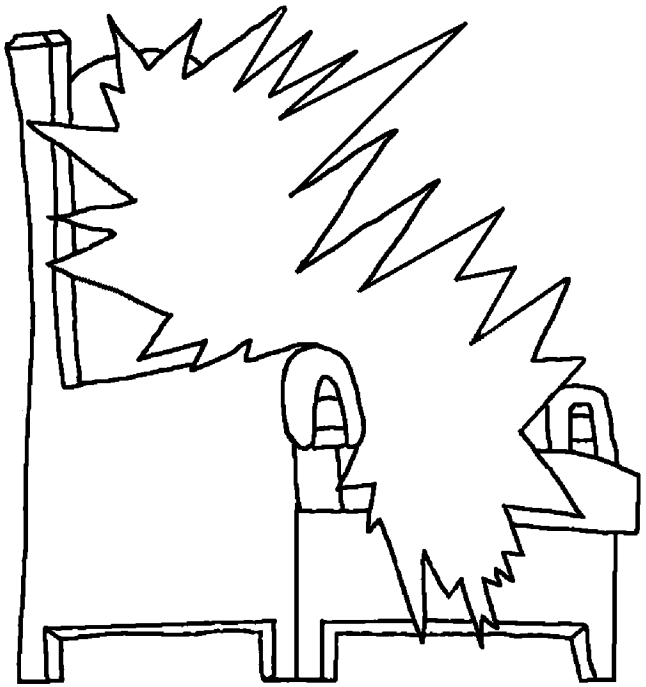

Yʊháánı 14

Ngɛ Yeésu waadásɪ ɪtɔ́ ɪwanbaaráa sɪsɪ: «Mɪ́laakáarɪ ɪ́kakʊrʊ́. Iva lsɔ́ɔ toovonúm, bɪka ɪfa mɔ́ɔ́ ɖʊɖɔ toovonúm. Majaa-dɛ́ɛ ɖaána-daá, adá wɔɔɖɔ́ɔ. A bɪtáfʊngɛ́ɛ bɪlɛ́, métefɛ́ɛ́ri mɪ́ɪ sɪsɪ mɛ́nɖɛɛ́ magágbɪɪrɪ mɪ́ɪ ɖɪdáarɛ lénlé sɪ ɪkɔ́nɪ ɪcɔ́ɔ nɛ́. A bɪgɛ́ɛ mɛ́ɛ́ɖɛ́ɛ ngɛ máagágbɪɪrɪ mɪ́ɪ ɖɛ, mángabɪsɪ́ na mɔgbɔ́ɔ mɪ́ɪ, na lénlé sɪ mɔjɔ́ɔ nɛ́, mɪ́ɪ ɖʊɖɔ ɪcɔ́ɔ ńna.»

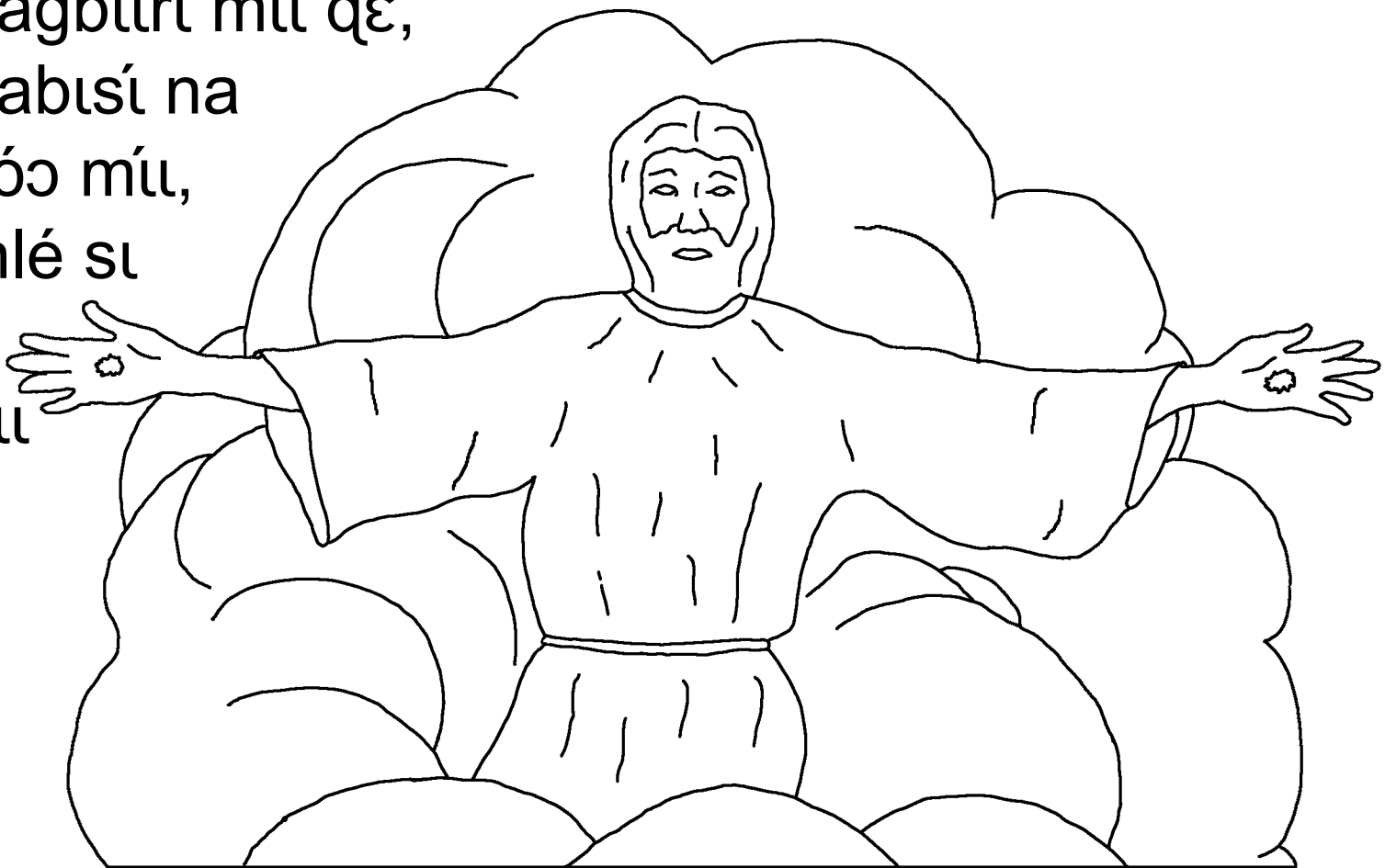

Mɔ́ɔ́ mígóóbú Yʊháánı mána míı ɖáálá kʊ́ɖʊḿ ɖána Yeésu nɛ́, ɖɔ́wɛ ɖánnáa kʊnyɔḿ; ɖáábísı lsɔ́ɔ-dɛ́ɛ kowuro-laadɔ́ɔ-daá ńba bıka ɖánjaarí

ɖádı ɖɔ́ɖɔ́kıná toovonúm
ɖáává yı nɛ́ bıjaarɛ́ɛ.

Baagba ma bɛɖɛɛná laadɔ́ɔ ĺım waalára bımılına kɛ bányaá kɛ sısı Patımɔ́ɔsı né kadaá, káma, mánŋmatí lsɔ́ɔ-dɛ́ɛ tɔ́m, bıka mánlızíı



seríya sısı Yeésu kɛ́ɛ na toovonúm né-rɔɔzí.

Ńna-ńna gɛ bɩlá ma nyazɩ lsɔ́ɔ-dɛ́ɛ Kezeŋa Đacɩrɩ-cɩrɩ ńga waagba ma bɩlɛ́. Ngɛ máánáá kowuro-gbelé ɩsɔ́ɔ́dáá, bɩka naárʊ cɔɔ́ɔ qɩrɔ.

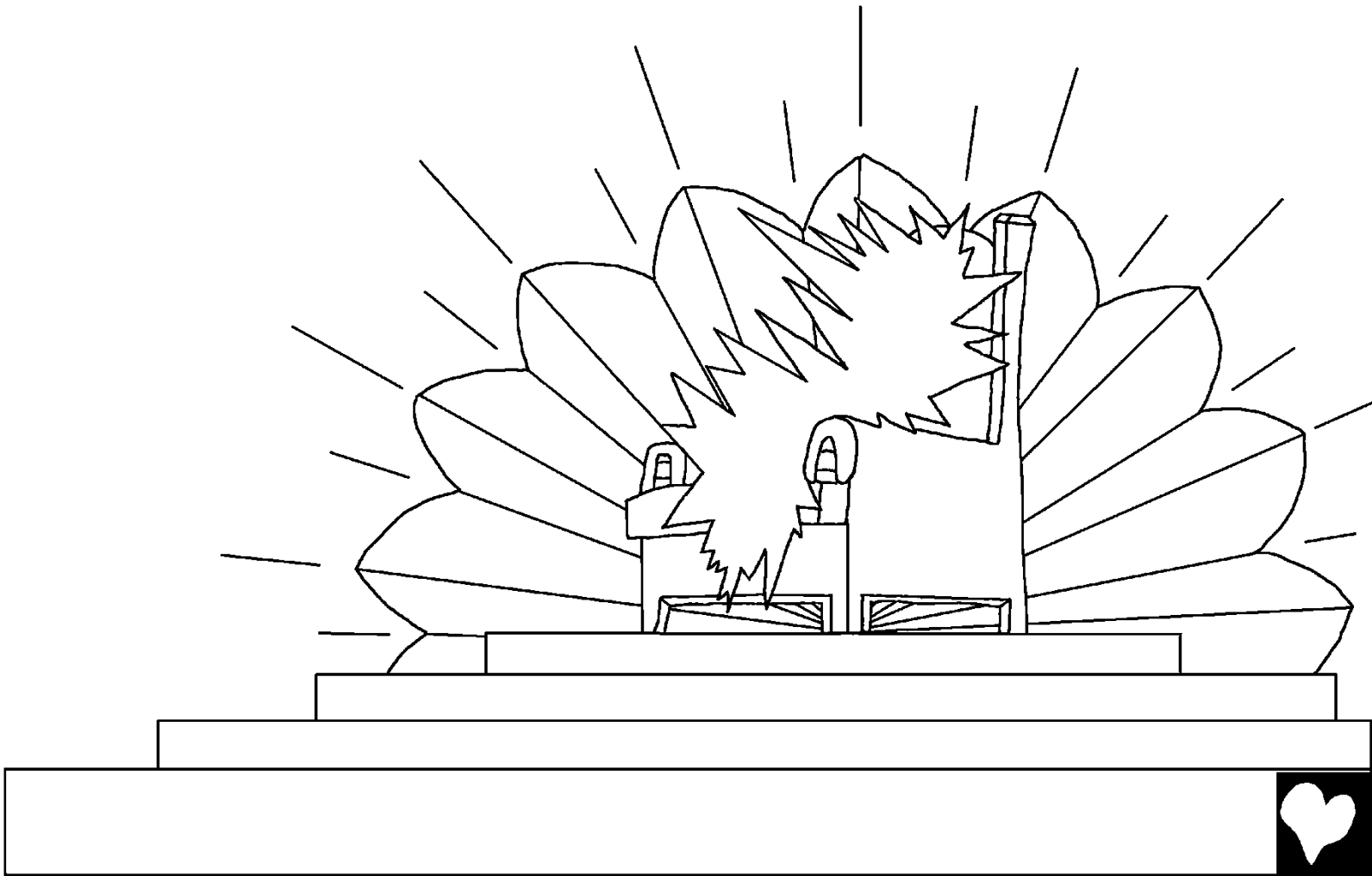

Ngɛ máánɪ́ɪ wenbɨ̌ bɪŕɪŋa baalá bɪ taká bʊwɛ adɛ na ɪsɔ́ɔ́dáá, na adɛ bú-daá, na tenkú-daá nɛ́, wenbɨ̌ bɪŕɪŋa bʊwɛ qúúlínya ŕɪŋa-daá nɛ́, bʊwɛ bíndéédi yéńdi sɪsɪ: «Sám, qɔɔzítɪ, ásícé na yíko mɔ́na kʊ weení ɪjɔ́ɔ kowuro-gbelé-rɔ nɛ́, ína Fée-bú, báa ngbeére bídɛ́ndɛ́ŋ́!»

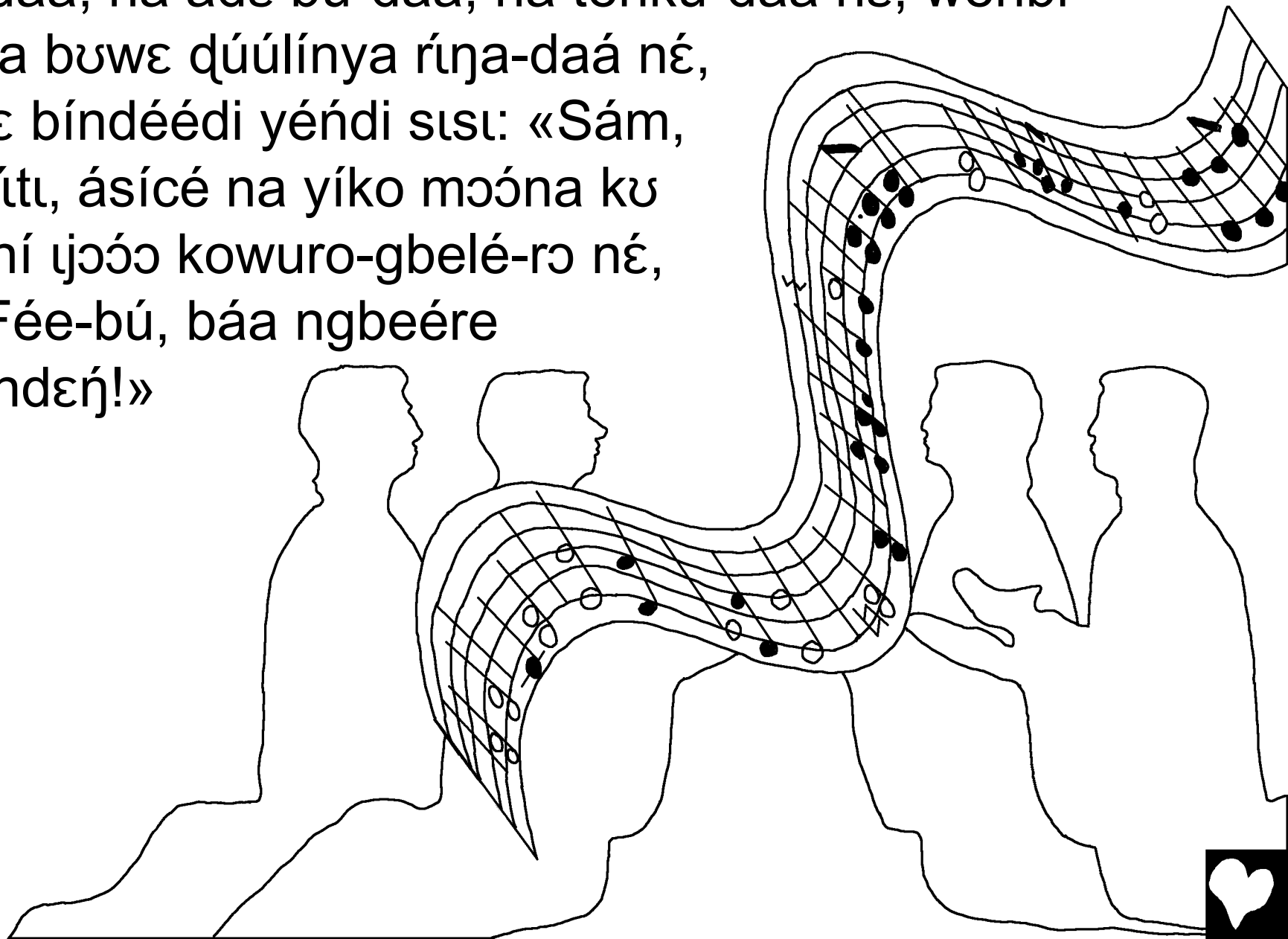

Ngɛ máánáá lsɔ́ɔ-dɛ́ɛ tɛ́ɛ́dı, Yerusalɛ́ɛm kífalʊ́ʊ́, tıgáĺıı ısɔ́ɔ́dáá lsɔ́ɔ-jɔ́ tíngedím. Tıjɔ́ɔ́ɔ nyazı alʊ́ wɔɔnyɔ́ɔ́zı ıdı sı bekpená yı ıwaalʊ́-jɔ́ nɛ́. Ngɛ máánńıı lowú nakírı kıgáĺíínáá kowuro-gbelé-jɔ́ kínŋmatí na qóni sısı: «lbɛ́ɛ lsɔ́ɔ-dɛ́ɛ Ðaána kʊ́bɔńga ıráa lɔwʊtáá! lsɔ́ɔ wɔ́njɔwʊ́ʊ ína wɛ.

Bánbısí ıdɛ́ɛ zamɔ́ɔ bıka ımʊ́ lsɔ́ɔ ıdıtıŋa ıwɛ bɔjɔ́ nɛ́, ıbísı bɛdɛ́ɛ lsɔ́ɔ.»

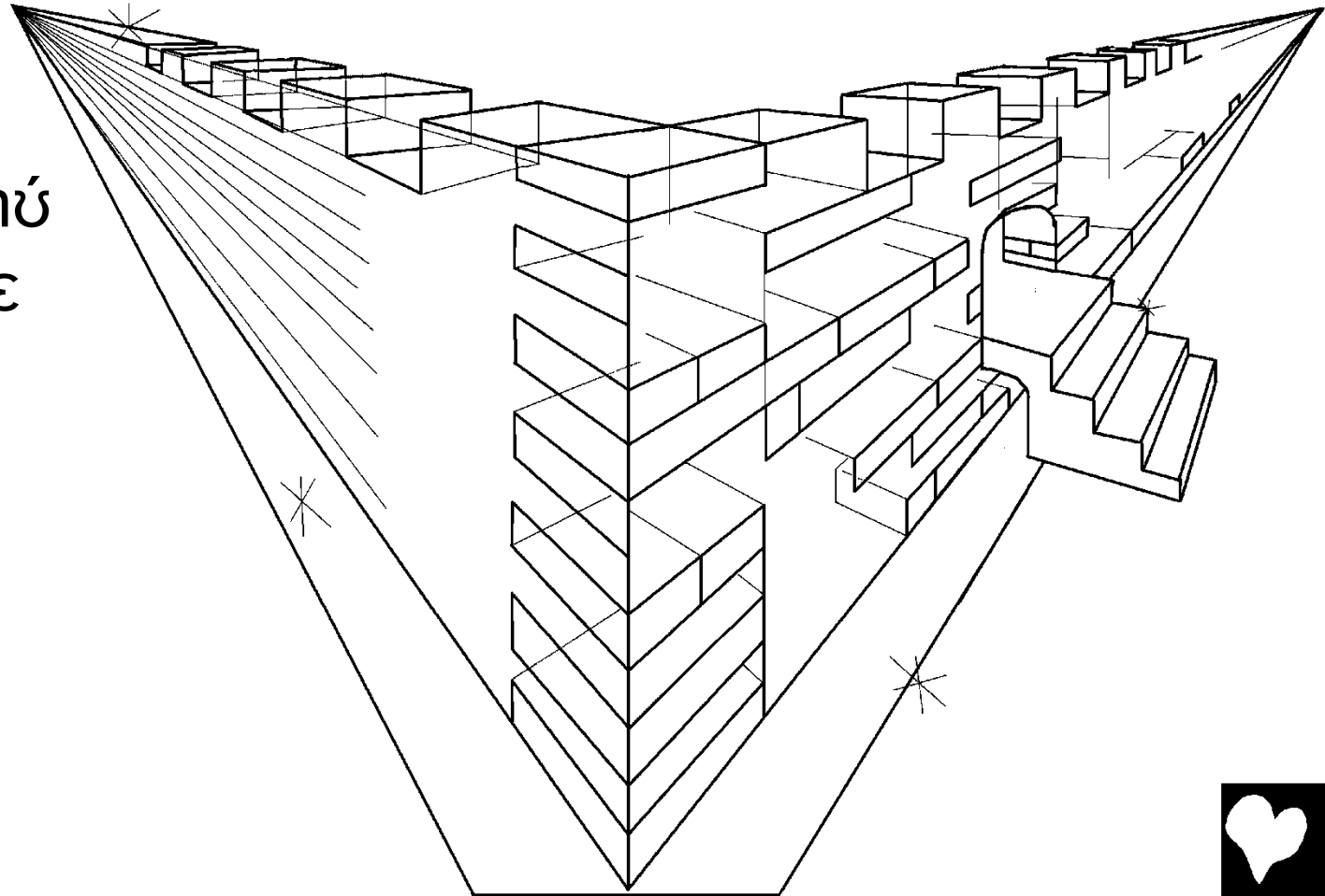

Ngɛ malááýíka waadásɪ ɪwílɪ ma buwá kʊ́bɔ́ńga nɛkɛ́rɛ kɛdɛ́ɛ ĺɪm wánváa weezuú, bɪka bɪɪbá bɪjɔ́ɔ kélé-kélé nyazɪ gáráwʊ́ nɛ́. Buwá kɛḿ kaagáĺíɪná lsɔ́ɔ na Fée-bú bɛdɛ́ɛ kowuro-gbelé-jɔ́, kéndím tɛ́ɛ́dɪ-dɛ́ɛ kadɔ́ɔ lɔwʊtáá.

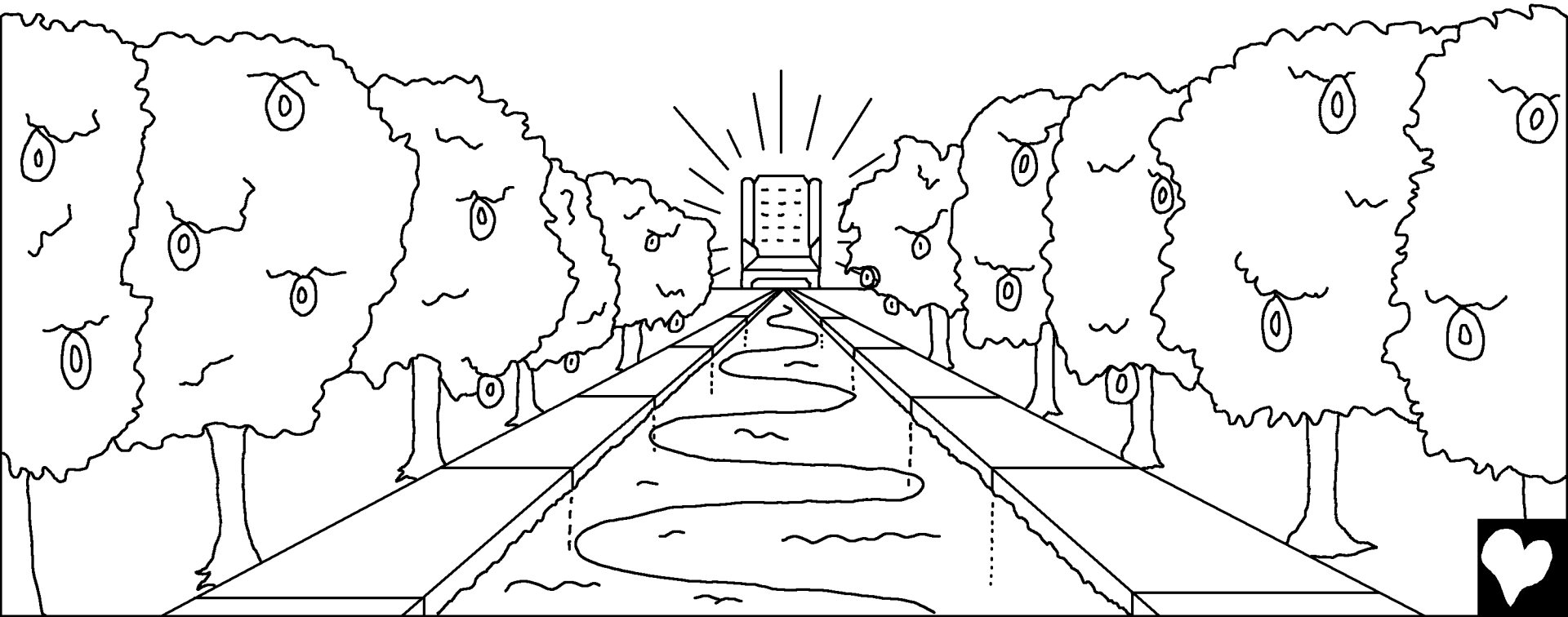

Tɛ́ɛ́dı baa fɛ́ýína wísı, cáńfáná fenɔ́-dɛ́ɛ qɛnyɛm na bına tı, káma, lsɔ́ɔ-dɛ́ɛ ásícé wánnáa kʊ tı, bıka Fée-bú kɛ́ɛ na tıdɛ́ɛ fıtílla.

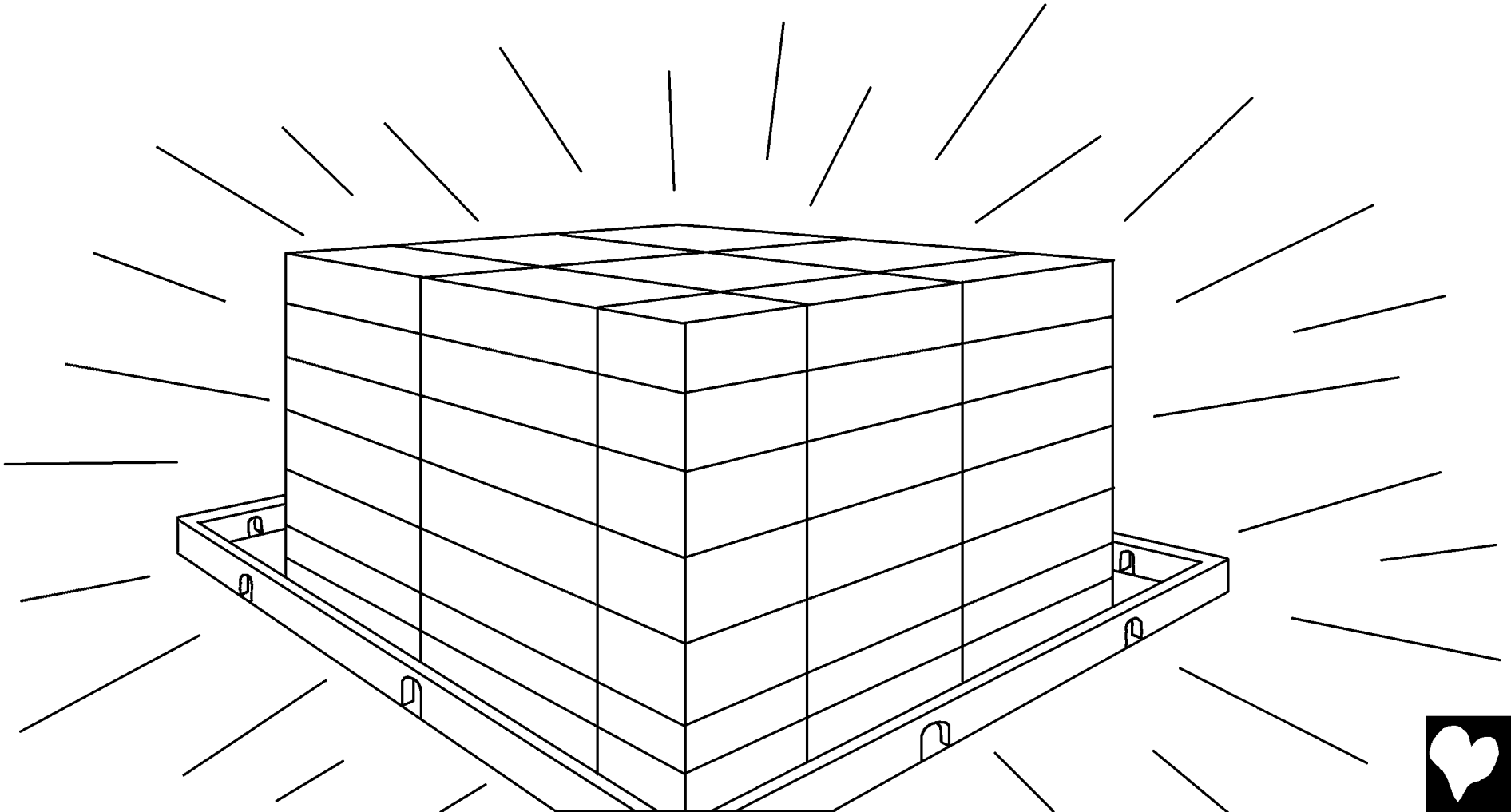

Wenbǐ bɪŕɪŋa bɪvɛ́yɪ ɖacɪrɪ-cɪrɪ nɛ́, tánzʊʊ tɛ́ɛ́dɪ tɪḿ tɪdaá, cáńfáná weeńi ɪŕɪŋa wánlám wenbǐ bɪdaavé nɛ́, yáá weeńi wɛ́nbɛĺɪ bʊbótɪ nɛ́. Amá, wenbá baaŋmáa bayɪrá Fée-bú-dɛ́ɛ weezuú tákaraɖá-daá nɛ́ beriké bánzʊʊ́ kʊ.



«Wánvɪɪzí bɛdɛ́ɛ nzʊlʊ́m ŕɪŋa. Bádándasɪḿ, bɔ́dɔ́ndɔcɔwʊ́ qúkúru, bédéndewii, cáńfáná bɛyɛlɛ́m. Káma, wenbǐ bɪŕɪŋa bɪvʊnwɛ qoo né bɪɪdɛlɛ́ŋ.»



Bádándanáa wenbɨ́ bɪgɛ́ɛ lááĺɪ nɛ́-dɛ́ɛ báa nabʊ́rʊ kɛtɛngɛrɛ. lsɔ́ɔ na Fée-bú bɛdɛ́ɛ kowuro-gbelé wɔ́njɔwʊ́ʊ tɛ́ɛ́dɪ-daá, bɪka lsɔ́ɔ-dɛ́ɛ bɔwʊtá-dɪnáa wónguú yɪ tɛ́ɛ́dɪ. Bánnáa waazá-daá, bánŋmaá ɪyíɖɛ bɛnyɛ́-rɔɔzɨ́.



Ngɛ máánáá ɪsɪɖáa, bíya na kʊ́bɔnáa, bazíŋɛ́ɛ kowuro-gbelé ɪzá daá. Ngɛ boovulú tákaraɖáwá. Ngɛ boodófúlu tákaraɖá nakírɪ ɖʊɖɔ, kɪlɛ́ gɛ weezuú-dɛ́ɛ tákaraɖá. Ngɛ baavʊʊnáá ɪsɪɖáa wenbĭi baalá nɛ́ ńŋɪnáa baaŋmáa tákaraɖáwá tɪḿ tɪdaá nɛ́.

Bɔɔgbɔ́ɔ weeńi ɪŕɪŋa badaŋmáa ɪyíɪɖɛ weezuú-dɛ́ɛ tákaraɖá-daá nɛ́, bɔlɔ nimíni lɪɾɛ́-daá.

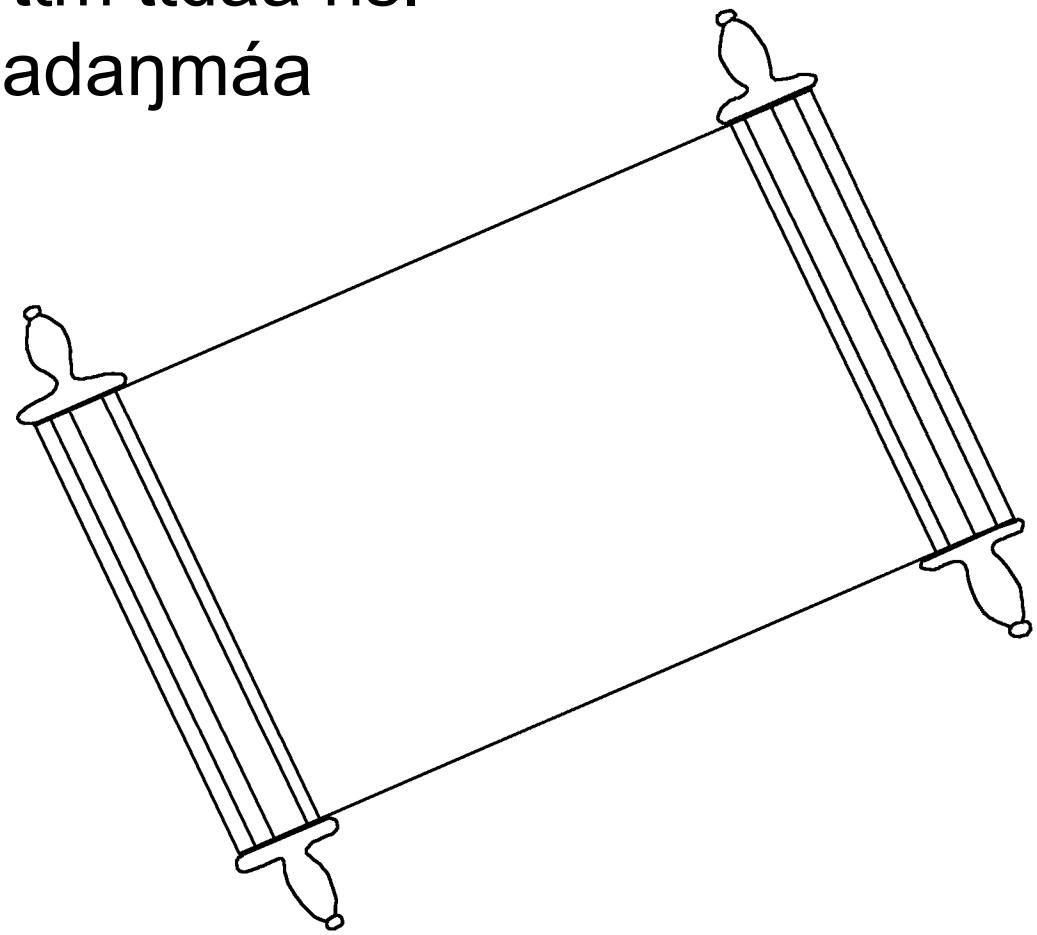

Ngɛ Kezeŋa Đacırı-cırı ńga na alʊ́valʊ́ sısı: «Kɔnı!» Weeńi wánnıú tɔ́m tına né, ıtɔ́ sısı: «Kɔnı!» Weeńi ɖoolɔ́ wɛná yı né, ́ıkɔnı; weeńi ızɔɔlɛ́ɛ ĺım bínváa weezuú né, ́ımʊ́ bı ınyɔ́ɔ faala.

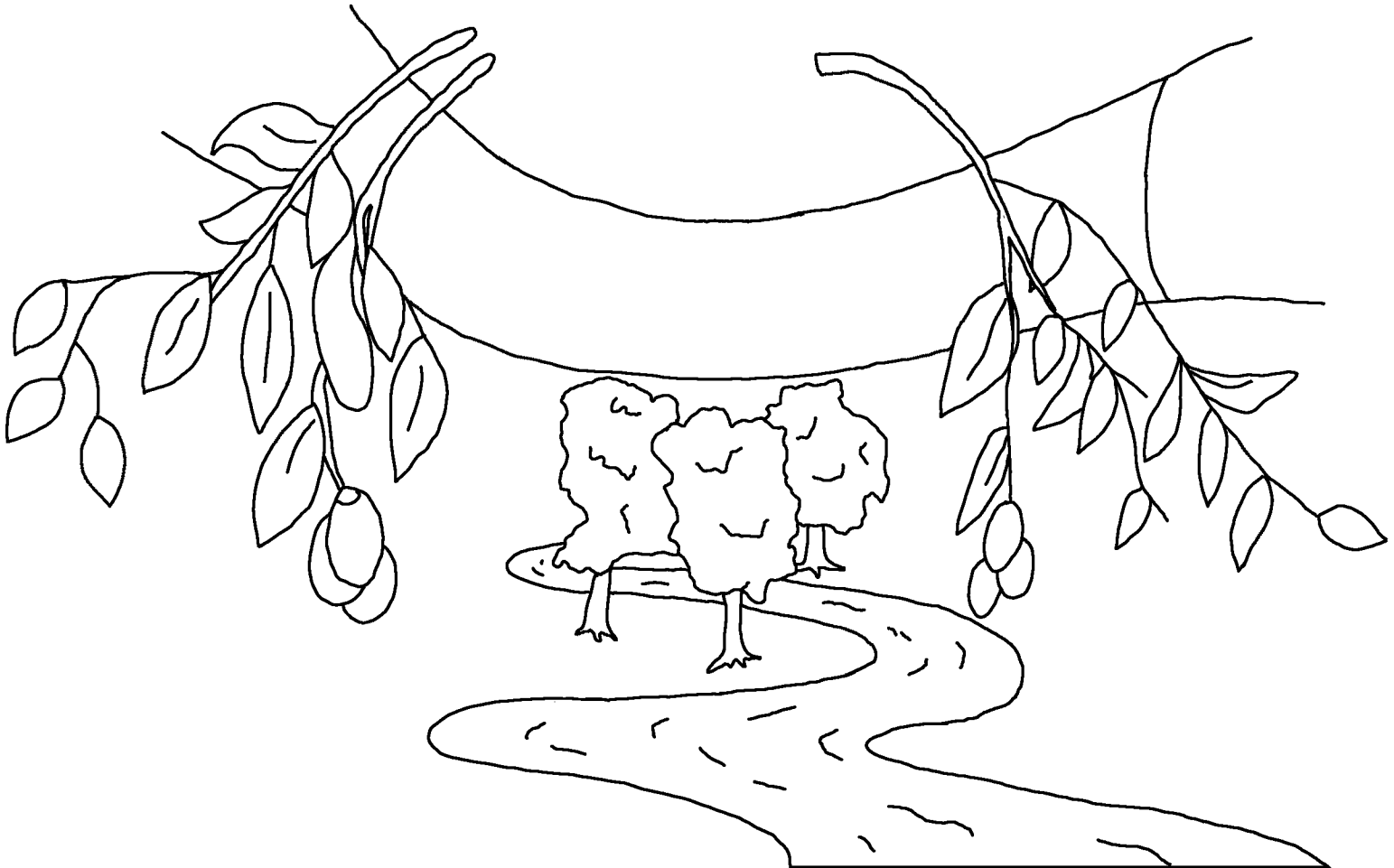

Káma, lsɔ́ɔ wɔɔzɔ́ɔ́lı qúúlínya páá hálı ıkpɔ́ɔ lbiyaalʊ́ kʊ́qʊmʹ weenʹi ıwɛná yı né ıfa, na weenʹi ırʹıŋa waava yı toovonúm né ́ıkɛtɛlɛ́ŋ, amá, iyuú weezuú kıdɛ́ndɛŋ́ né.

60

Róóma ńba 3:23 lráa ŕıŋa waalá alaháácı́; biiyéle bódónÿuú bana lsɔ́ɔ-dɛ́ɛ ásícé.

Róóma ńba 6:23 Káma, alaháácı́-dɛ́ɛ kıvɛrɛwʊ gɛ sím. Amá, ɖána Ðádʊ́ʊ Yeésu Krísto ɖáálá kʊ́ɖʊḿ né, kʊjɔɔwʊ lsɔ́ɔ wánlám ɖáa kı né gɛ weezuú kídɛ́ndɛ́ŋ né.

Éburu ńba 9:27 Ngɛ ńŋınáa kʊ́ɖʊńbı gɛ ırʊ́ wánzím na bʊwɔ́rɔ́ né, bafʊʊná yı tɔ́m né,

Efɛ́ɛzı ńba 2:8,9 lsɔ́ɔ-dɛ́ɛ kʊnyɔnnıırɛ́-rɔ gɛ mííyúú lɛ́ɛ́dı, bıka míívá toovonúm né-rɔɔzí ɖʊɖɔ gɛ. Bıdɛkɛ́ɛ na mídıtıŋa mídɛ́ɛ ɖóni-daá gɛ mííyúú na lɛ́ɛ́dı, lsɔ́ɔ-dɛ́ɛ kʊjɔɔwʊ gɛ bıgɛ́ɛ. Bıdɛkɛ́ɛ lakásı kazɔ́ɔ gɛ míílá gɛ lsɔ́ɔ wɛɛlɛ́ɛ míı, na naárʊ íkɔnı ılá kúúŕi.

Róóma ńba 10:9,10 A nyáává toovonúm sısı lsɔ́ɔ weevéézi Yeésu ıĺıı ısıɋáa-daá, ngɛ a nyááŋmátı ná nyɔ́nɔ́ɔ sısı ıgɛ́ɛ na Nyádʊ́ʊ, nyónÿuú lɛ́ɛ́dı.
Káma, ırʊ́-dɛ́ɛ toovonúm fáa wángalıınáa iwenbiré-daá gɛ, ngɛ weeńi waava toovonúm nɛ́, lsɔ́ɔ wéndeezí bʊdʊ́ʊ sısı ızıızɛ́ɛ. Bıka a ırʊ́ wánŋmatınáa ınɔ́ɔ sısı waava toovonúm, lsɔ́ɔ wɛ́nlɛɛ́ bʊdʊ́ʊ.

Yʊháánı 3:16,17 Káma, lsɔ́ɔ wɔɔzɔ́ɔlı ɋúúlínya páá hálı ıkpɔ́ɔ Ibiyaalʊ́ kʊ́ɋʊḿ weeńi ıwɛná yı nɛ́ ıfa, na weeńi ırĺŋa waava yı toovonúm nɛ́ ĺkɛtɛlɛ́ŋ, amá, iyuú weezuú kídɛ́ndɛ́ŋ nɛ́. Káma, lsɔ́ɔ tekédiri Ibiyaalʊ́ ɋúúlínya-daá sısı ıkʊ ıráa tɔ́m; amá, weegédíri yı gɛ sısı ĺkɔnı ılɛ́ɛ wɛ.

1 Yʊháánɪ 5:11-13 Seríya kɪḿ gɛ sɪsɪ lsɔ́ɔ waava ɖáa weezuú kídɛ́ndɛŋ́ nɛ́, bɪka weezuú kɪḿ nɛ́, ɖána Ibiyaalʊ́ ɖáálá kʊ́ɖʊḿ nɛ́ gɛ waava ɖáa kɪ. Weeńi ína Biyaalʊ́ʊ baalá kʊ́ɖʊḿ nɛ́, wooyuú weezuú kɪḿ, amá, weeńi ína lsɔ́ɔ Biyaalʊ́ badalá kʊ́ɖʊḿ nɛ́ fɛ́ýína kɪ. Mááŋmáa míɪ tɪlɛ́ tɪŕɪŋa bɪlɛ́ gɛ na iyuú ɪtɪlǐ sɪsɪ míwɛná weezuú kídɛ́ndɛŋ́ nɛ́, mínyɔ́ɔ wenbá mǐívá lsɔ́ɔ Biyaalʊ́ toovonúm nɛ́.

Yʊháánı 14; 2 Koŕıntı ńba 5; Kıwılʊʊ 4, 21, 22

Storyline by: Edward D. Hughes

Illustrated by: Lazarus
and Alastair Paterson

Adapted by: Sarah S.

Tem Bible (kdh) © 2019, ABTem. All rights reserved.

https://live.bible.is/bible/KDHABT/GEN/1

©2026 Bible for Children, Inc.
www.M1914.org www.bibleforchildren.org