www.BibleForChildren.org

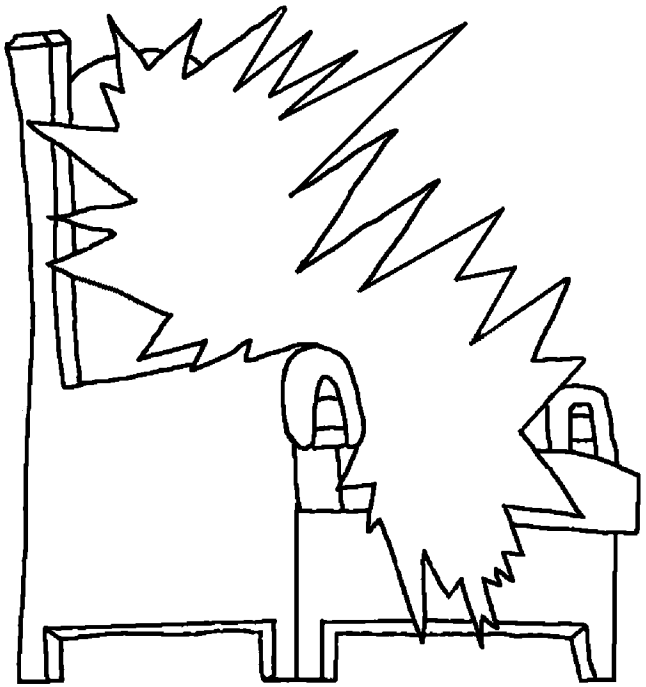

Juan 14

Eshko ga Jesús tjlẽ ba oppinggaga kong ga «Pjãy wosonkë lẗëme. Pjãy mär ber löng Sbö go, pjãy mär ber löng bor go bakoe. Bor Data ushko ga nopga ber löng wlo li shtoyo ara. Eni lẗëm kjwe ga loror bomi kong tjän.»

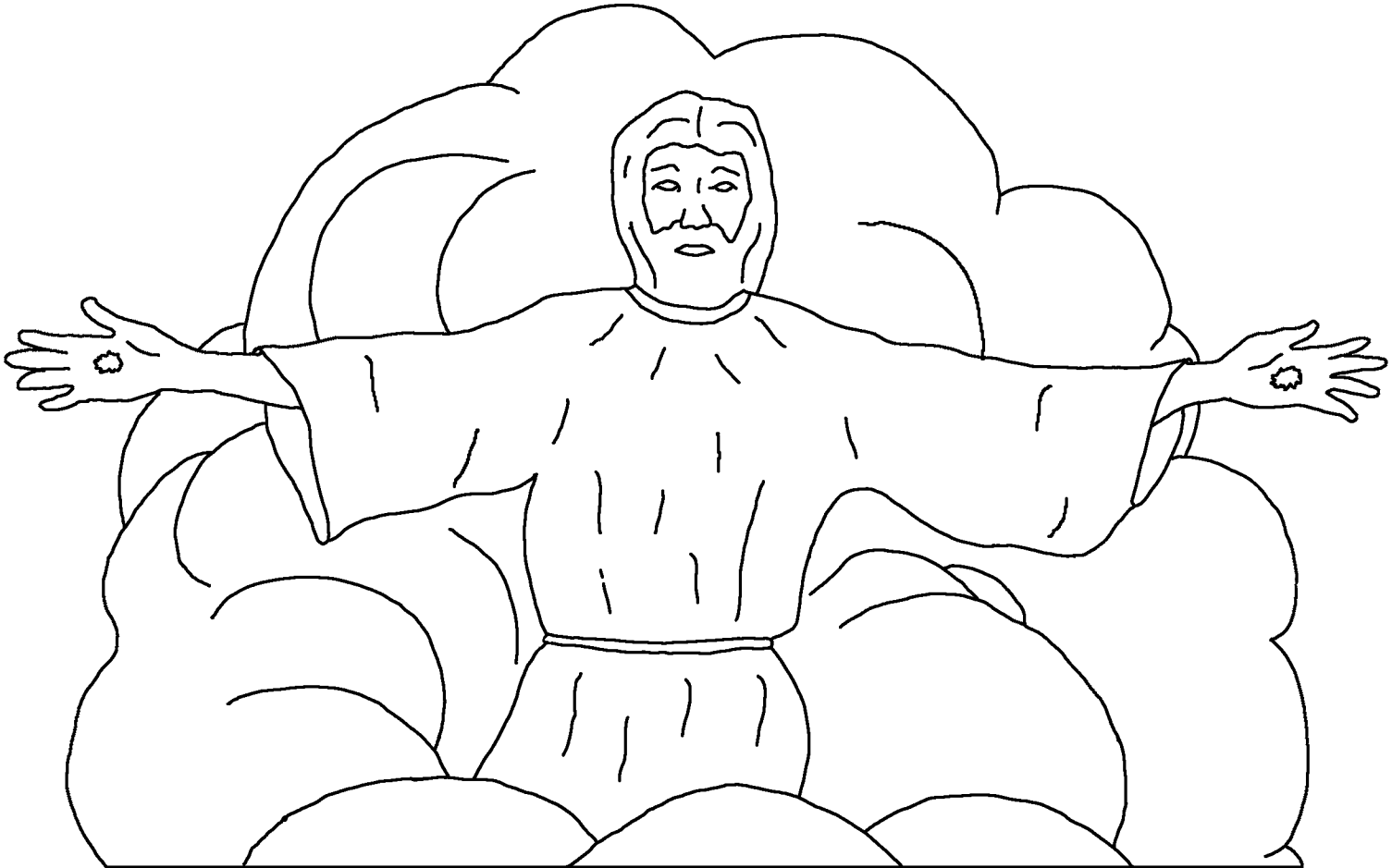

«Tja to shto poshäryë bomi kong eshko. Ga shto poshäryër bomi kong kuzong ga tja tjwe iröng obi bomi wl̈okjrë, ga pjãy sör bor tjok, pjãy äär ber l̈öng bor tjok eshko wl̈o.»

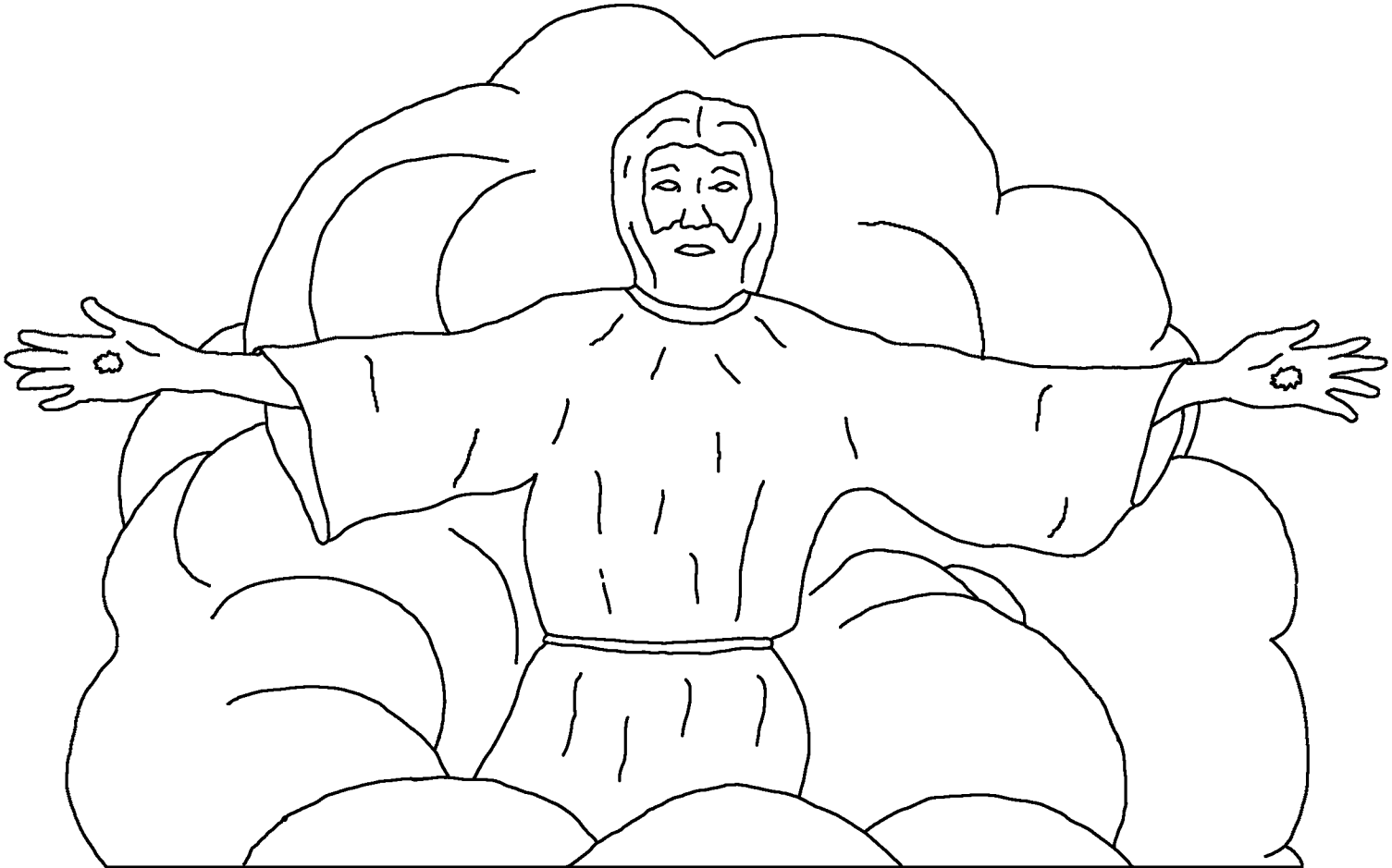

Tja Juan, tja bomi kjlara Jesús tjlõkwo kjraga. Shji mär bi pjluyo Jesús go kjĩshko ga shji shdungoba, gueniyo kuy kjange. Sbö

tjlõkwo roy lara Jesúsdë bor kong li lër shäng oba kong kjĩshko

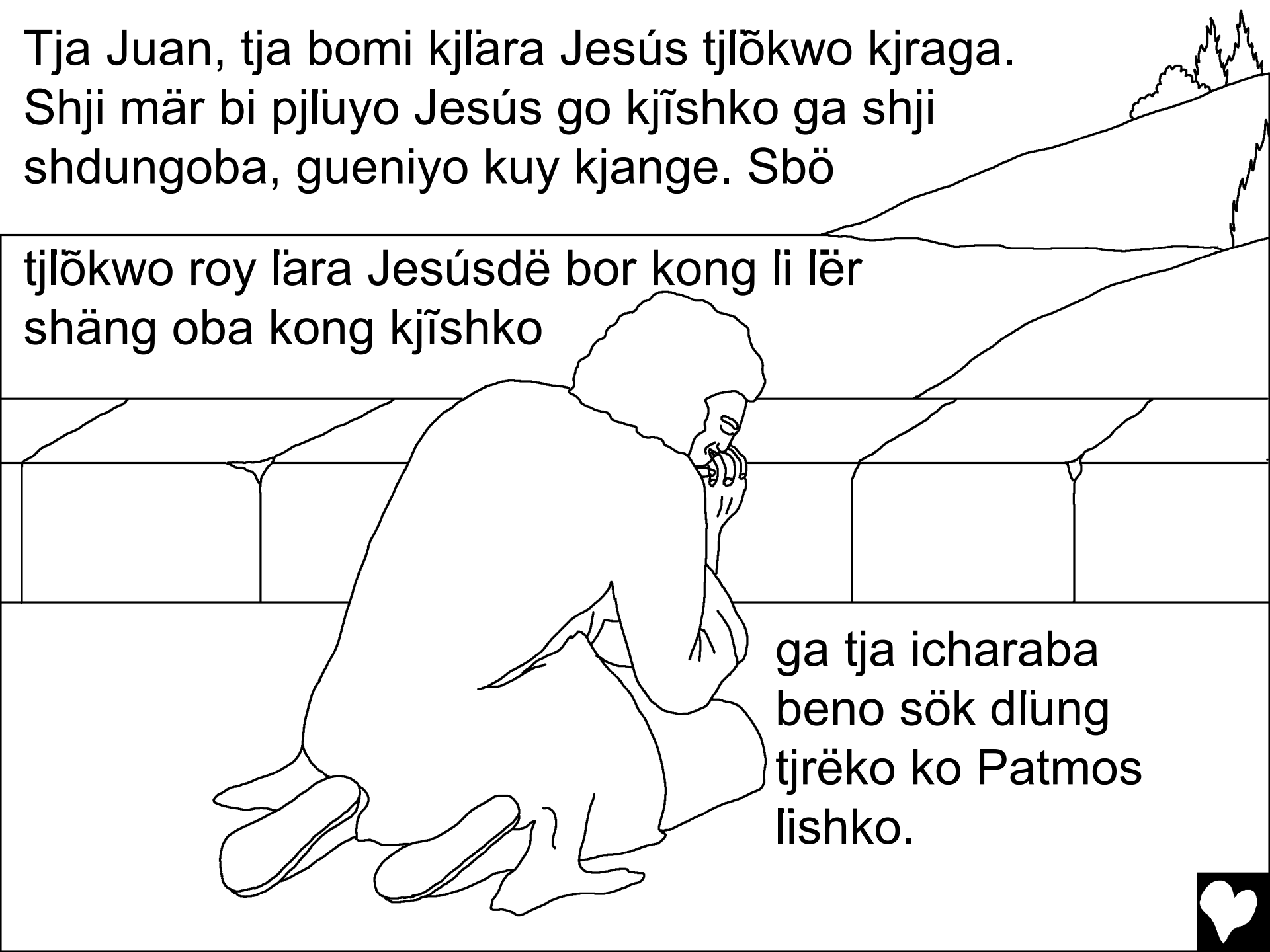

ga tja icharaba beno sök dlung tjrëko ko Patmos lishko.

Jekdo eshko ga tja go Sbö Sëya jl̃ökoyo. Eshko ga pjl̈u sökkl̈o ĩn jong kjwara kjok dogo, kjing go ëbo sök kjl̈ara.

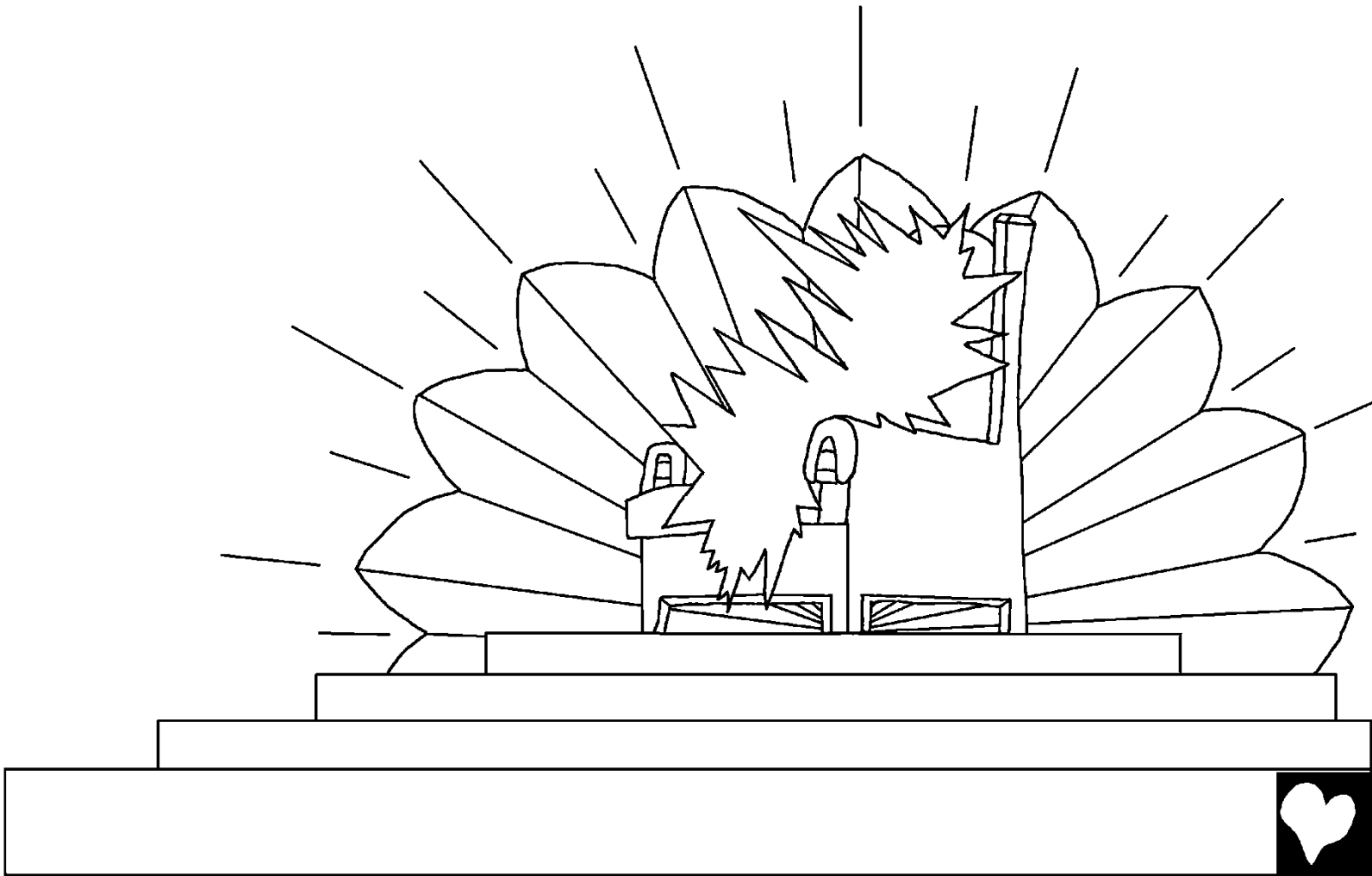

Eshko ga lTëbo tjeng kës shäryara Sbörë kjok dogo,
kjok ëre kjing go, klung ëre dorko, dlung tjrëko,
e tjlẽno lok uunkong bakoe. Tjlẽ ga
«¡Sök pjlu sökklo kjing go kjwe,
Öng kjwe, e poshrërwa ĩyado,
bangkjrërwa ĩyado, iërwa ber
löng këskës, tjwlõ ara ĩyado,
dbo ara li ber
ba kong ĩyado
bakoe!» le.

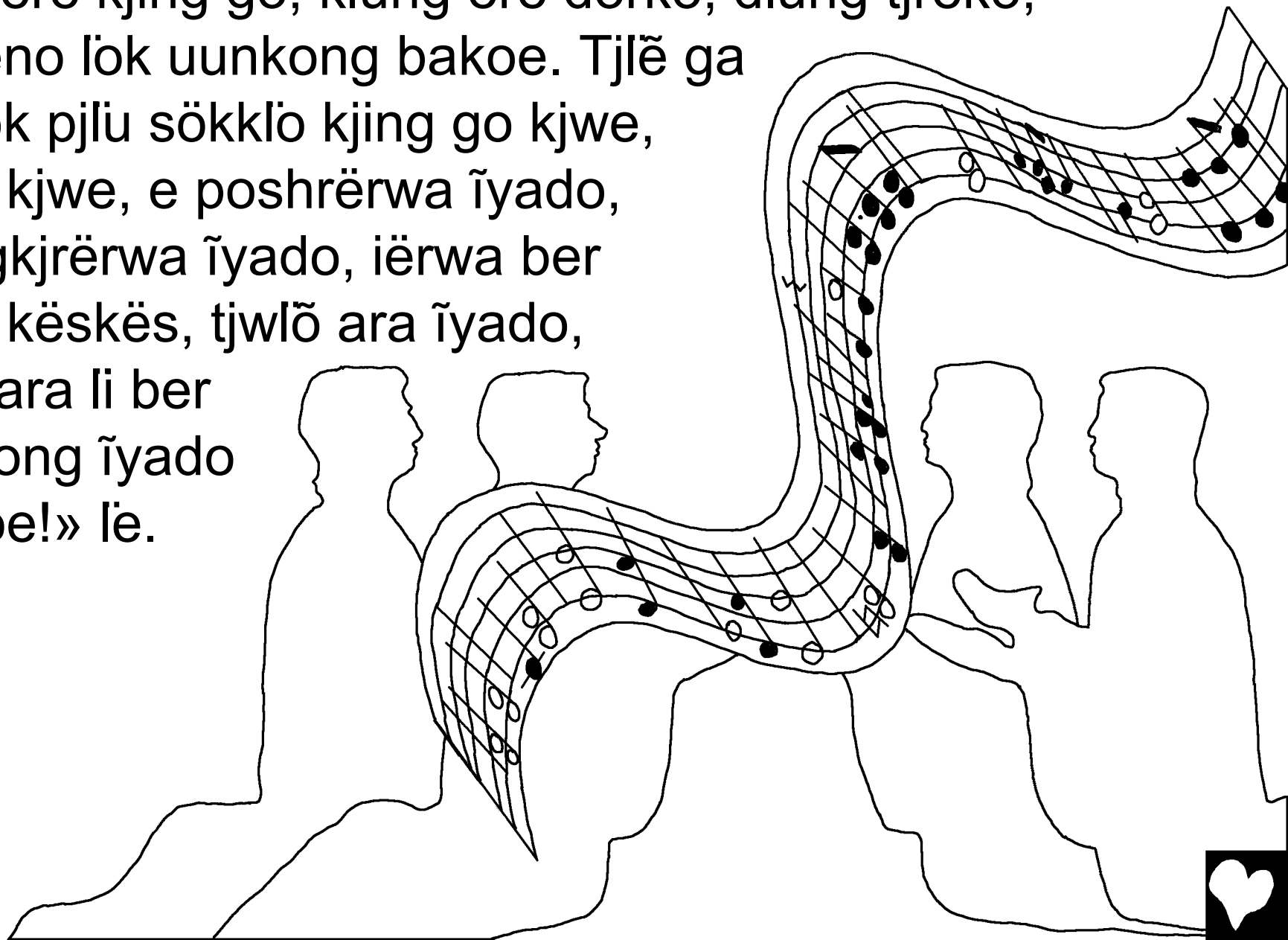

Ga ĩn ga kjok ter pjang kjrina, Sbö sök kjok dogo lishko dwayo. Kjok li ko Jerusalén, e shäryak tjaglën, kjok iak beno buk dboy Sbö kong li e. Kjok li shäryak wolësowa, walë poshäryono orkwosmok dörö wlo wleni. Eshko ga ybö kuror tek pjlu sökklo jong lishko dwayo pjlara, tjlẽ ga «Sbö ber sök nopga löng lishko shara. E ber sök ba tjok, ga epga ber ba nopga. Sbö om go li ber sök ba tjok, ga ber ba Sbö.»

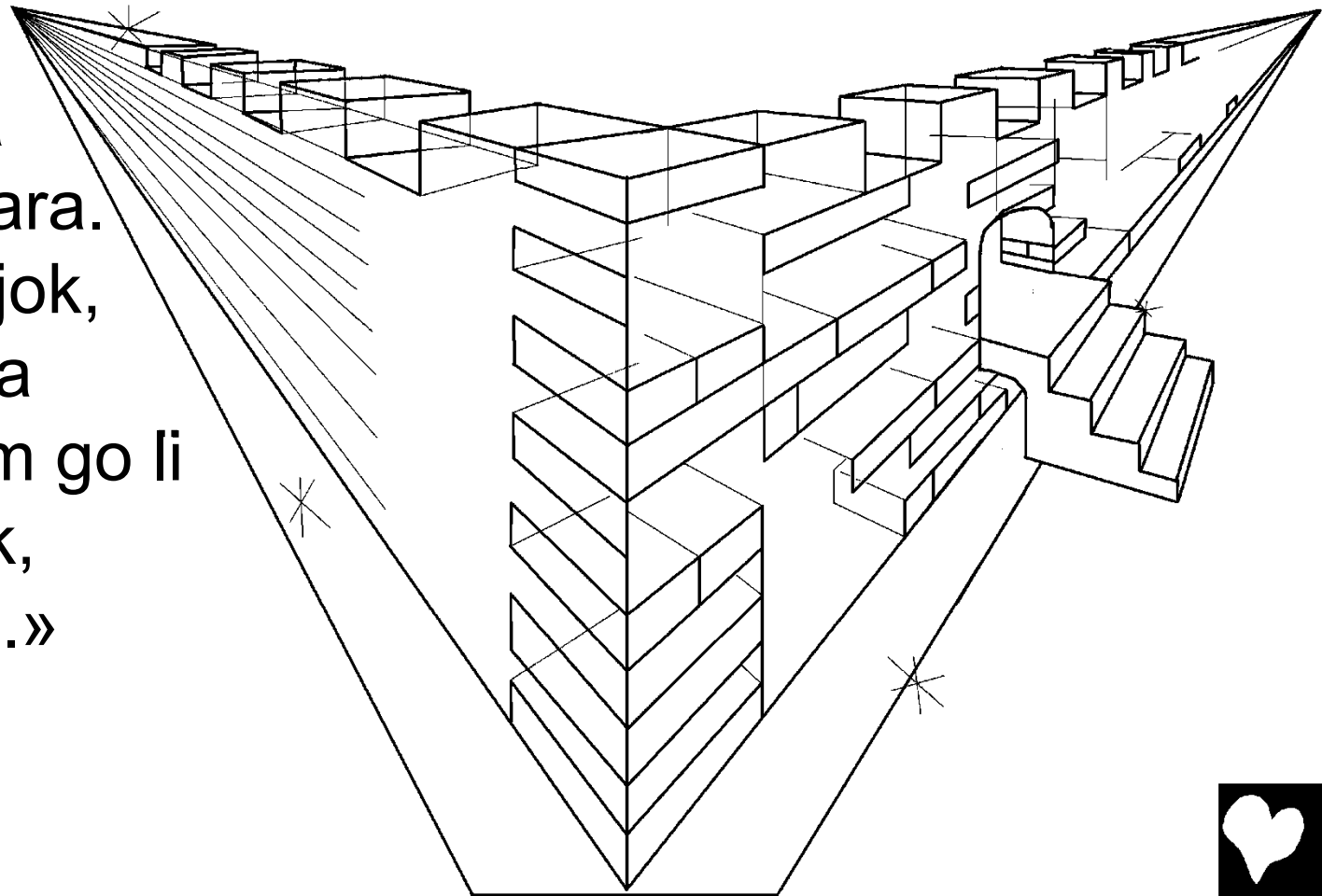

E irgo ga Sbö parkaga kjok dogo so li, tja kong di pina pjïara, di li ioroy ga shji ber löng së ïyado Sbö tjok. Di li tur ter Sbö, Öng Wlẽp Ushko So LĪgwoklë, e löng lishko dwayo, ga jer buk irbo kësbang jek buk kjok roshko li tjrëko.

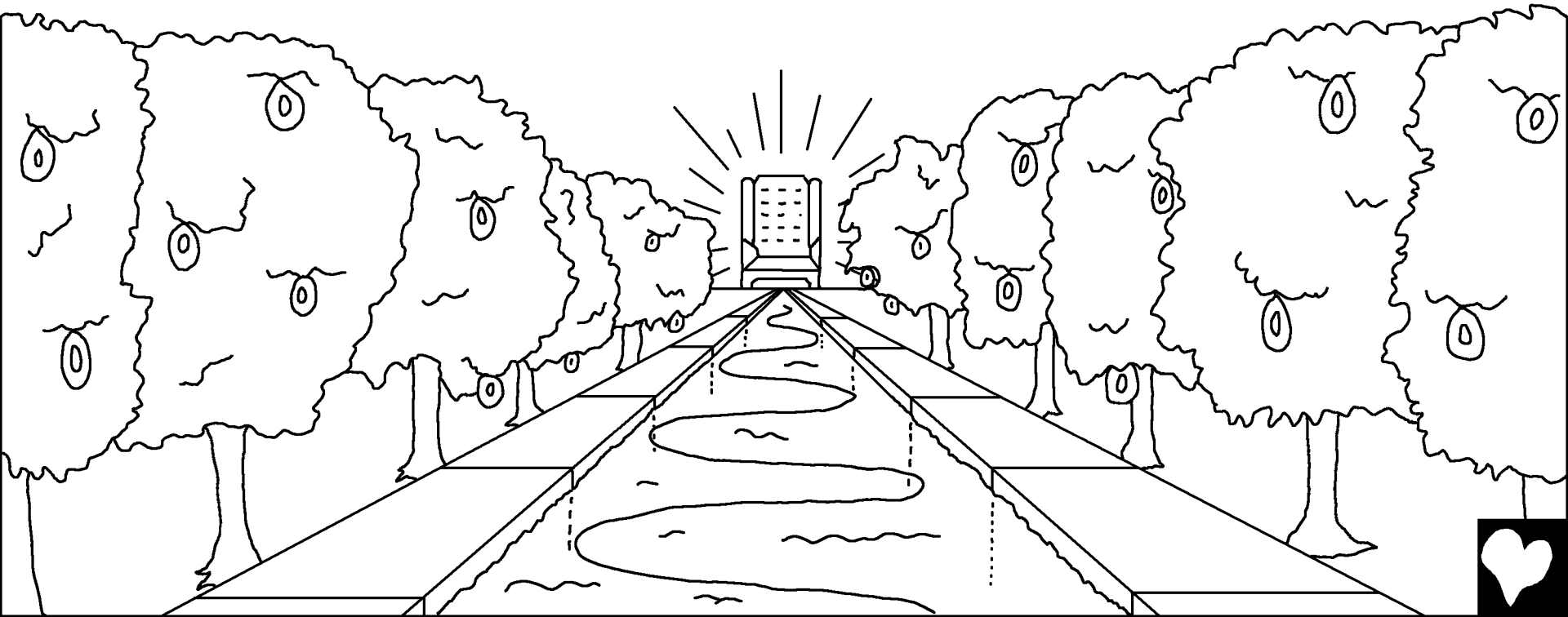

Kjok eshko ga dlo kãlã shjiy li, mok kãlã shjiy li, e woyde lTëme. Kjok li ber shjiy, Sbö dbo kãlã shjiy li go, Öng li dbo kãlã shjiy li go bakoe.

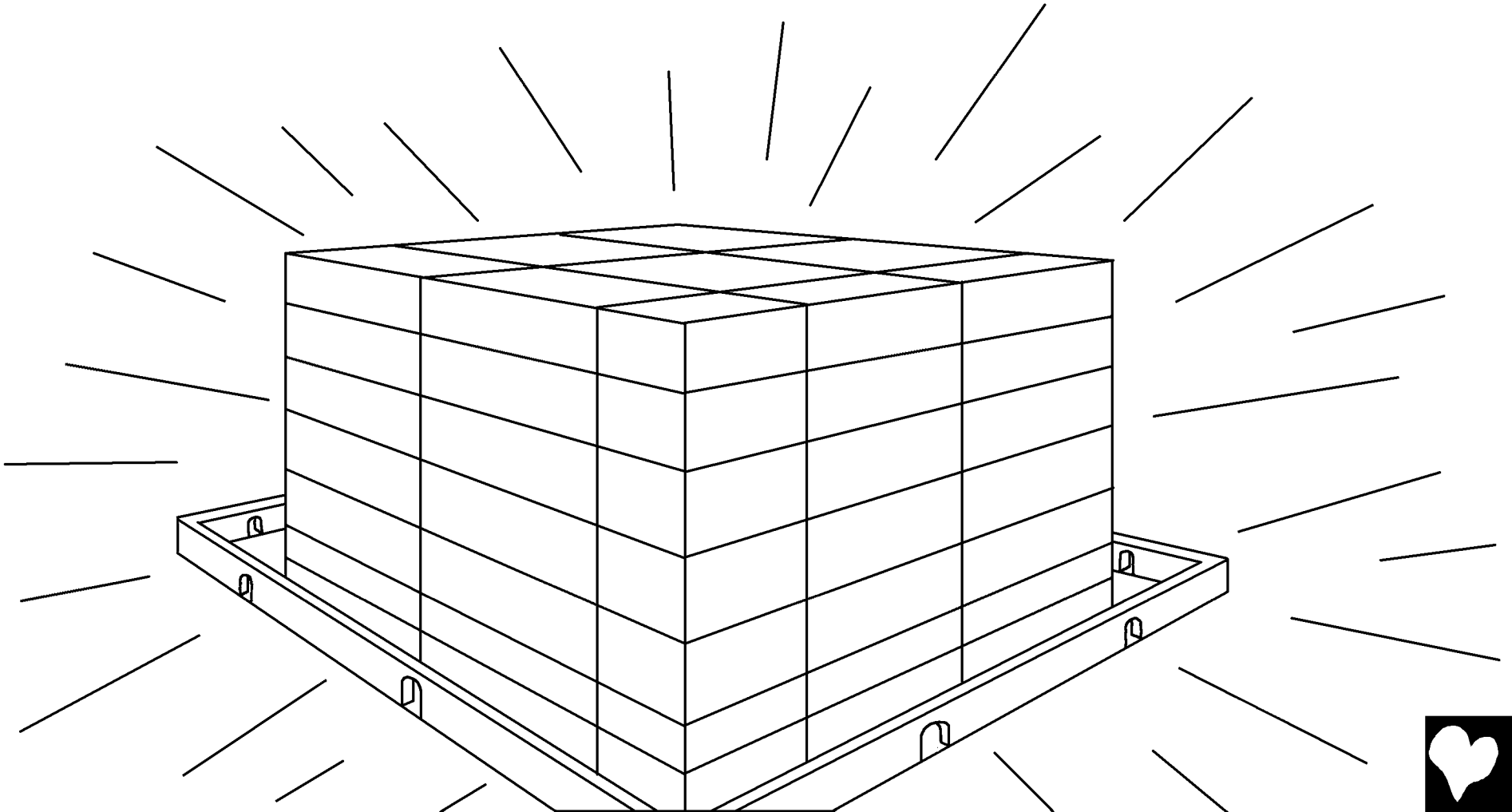

Ga lT̈ëye ber Sbö bokshto ga ä li, e äär eshko lT̈ëm,
ëye wotjlT̃k owa wl̈eniyo lT̈ëm, ëye jyõrkë ä wl̈eniyo
lT̈ëm bakoe. Nopga ko tak l̈ok
Öng li kjibokwoyo go li,
epga äär eshko eröe.
Ëye ber sök së ĩyado
Sbö tjok wl̈o ga ba ko,
e tak pjang kjibokwo
ëre go.

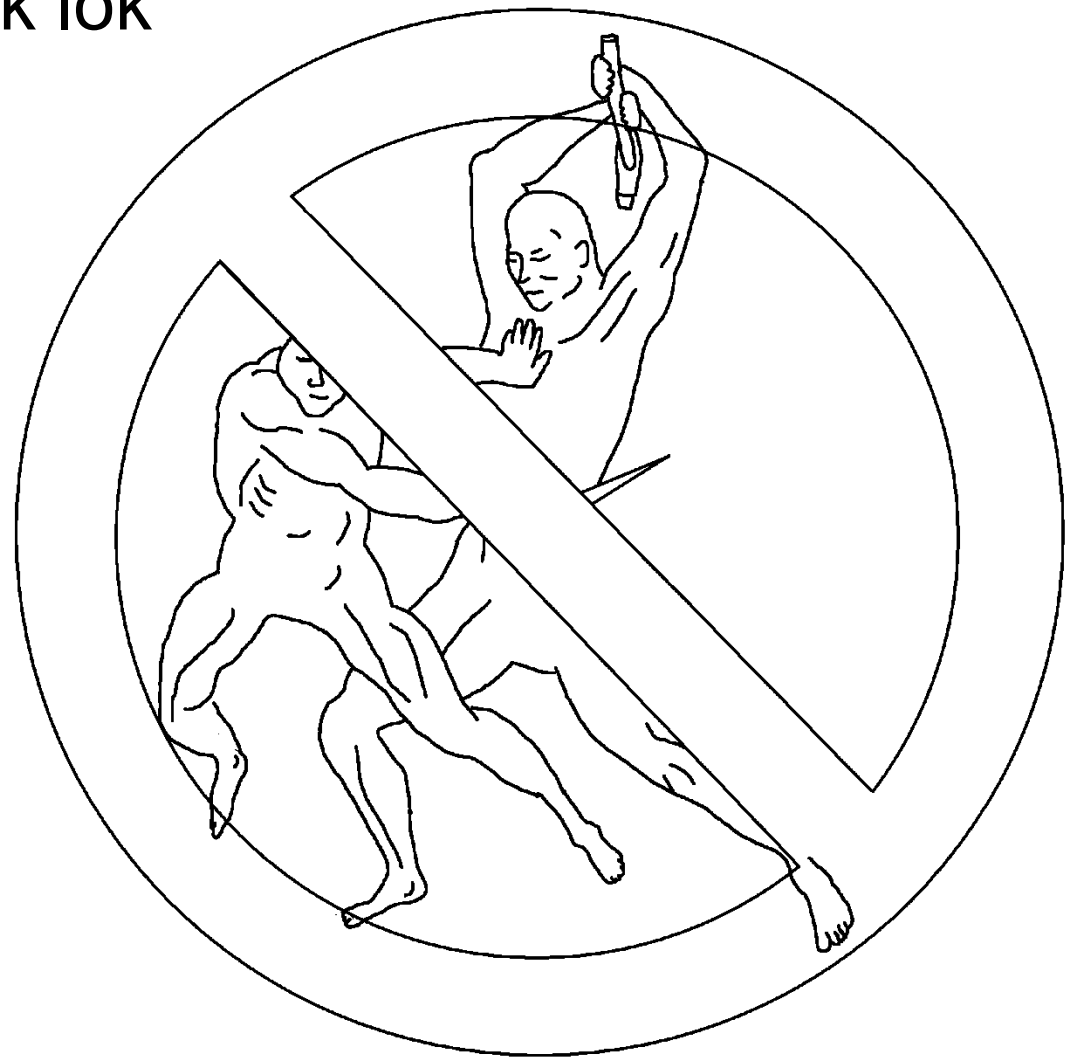

«Ba boryo krõ̃ya Sbörë, ber lȯng slȧr ame wlȯ. Eshko ga lȉëbo këguë li pjitong kjĩshko ga ëye wolȯn ame, slȧr ame, poglȯ bang ame bakoe» lȅ.



Eshko ga ëye ie Sbörë ber shdungko ame. Sbö sök eshko, Öng li sök eshko bakoe. Ga poshrëya ba parkagaga löng lirë ĩyado. Sbö bokkwo ĩya lök om go, ga Sbö ko li tak pjang uunkong li bokdo go.



Ga ĩn ga nopga wol̈ono tjeng kës li l̈öng pjl̈u sökkl̈o jong li bokshto, nopga tjwl̈õ ara, nopga tjwl̈õ chira bakoe. Eshko ga kjibokwo tjeng li roshwinaba. E irgo ga kjibokwo roshwinaba kjwara obi. Ëye ber sök së ĩyado Sbö tjok wl̈o ga ba ko, e tak pjang kjibokwo e go. Ga nopga wol̈ono tjeng li l̈̈gweraba, l̈̈ëbo shäryara dö, tara beno tjeng kjibokwo tjeng kës roshko li kjĩshko.

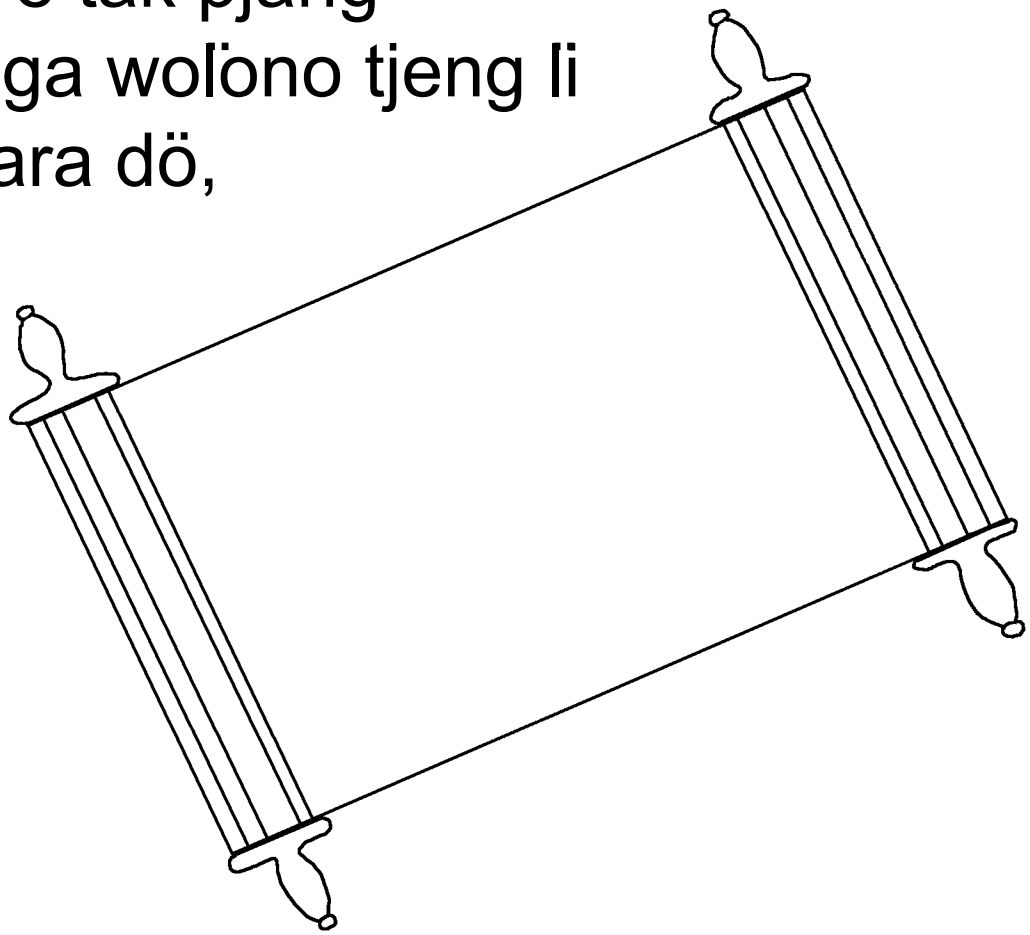

Ëye ber sök së ïyado Sbö tjok wl̈o ga ba ko, e tak pjang Sbö kjibokwoyo li go. Gueniyo ëye ko wl̃ënaba tak pjang e go lẗëm ga dburaba jer beno tjeng iök pjë jong ri ri shtoyo li roy, shinmoga shtoyo li tjok. Shto, e këbang, so dl̈ung kjoyoe. Nopga wol̈ono tjeng li wol̈on jek obi wl̈eni eshko.

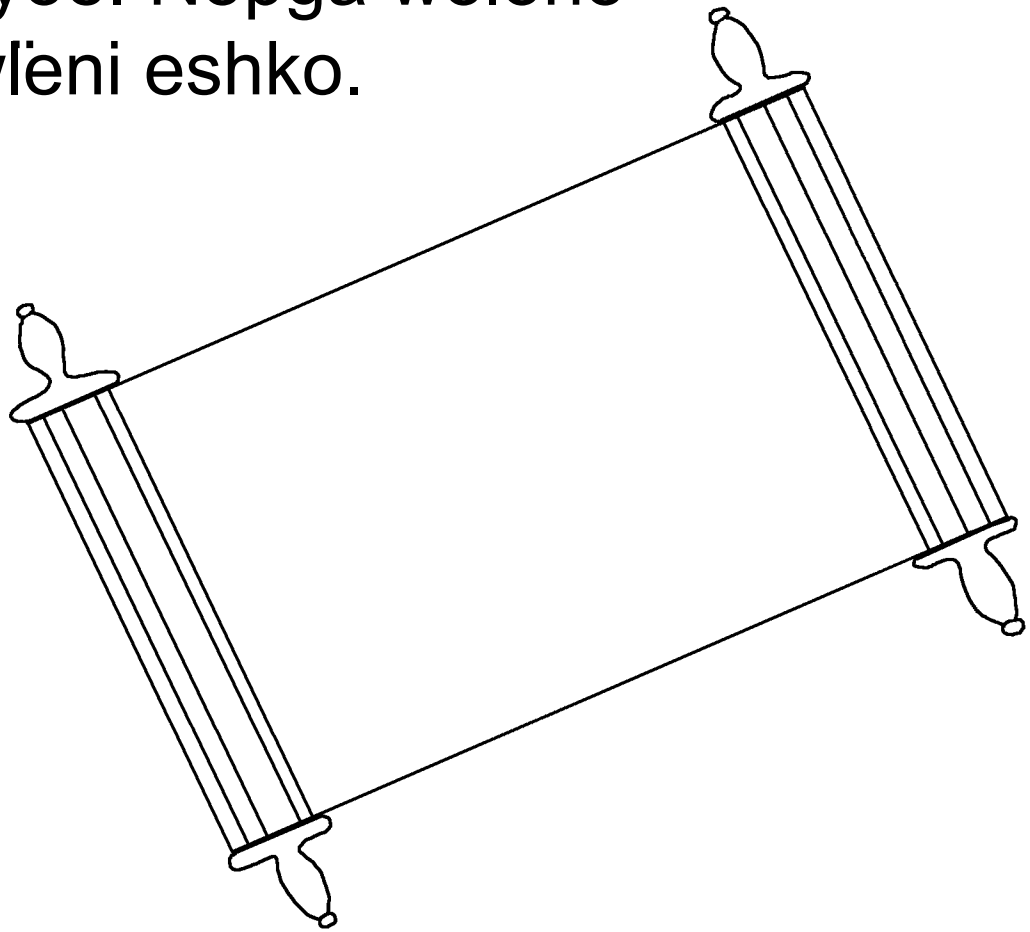

Sbö Sëya, Öng boy, e tjlẽ ba kong ga «¡Pja tegö!» lė. Ëye omkuno ga tjlẽ ba kong ga «¡Pja tegö!» lė. Di buk pjlȧra, di ioroy ga shji wolȯn lȉëme. Ëye wodogro wlėni ga tjwe di li ië ga pjlú, ga tjwlõ shiya ërë lȉëme.

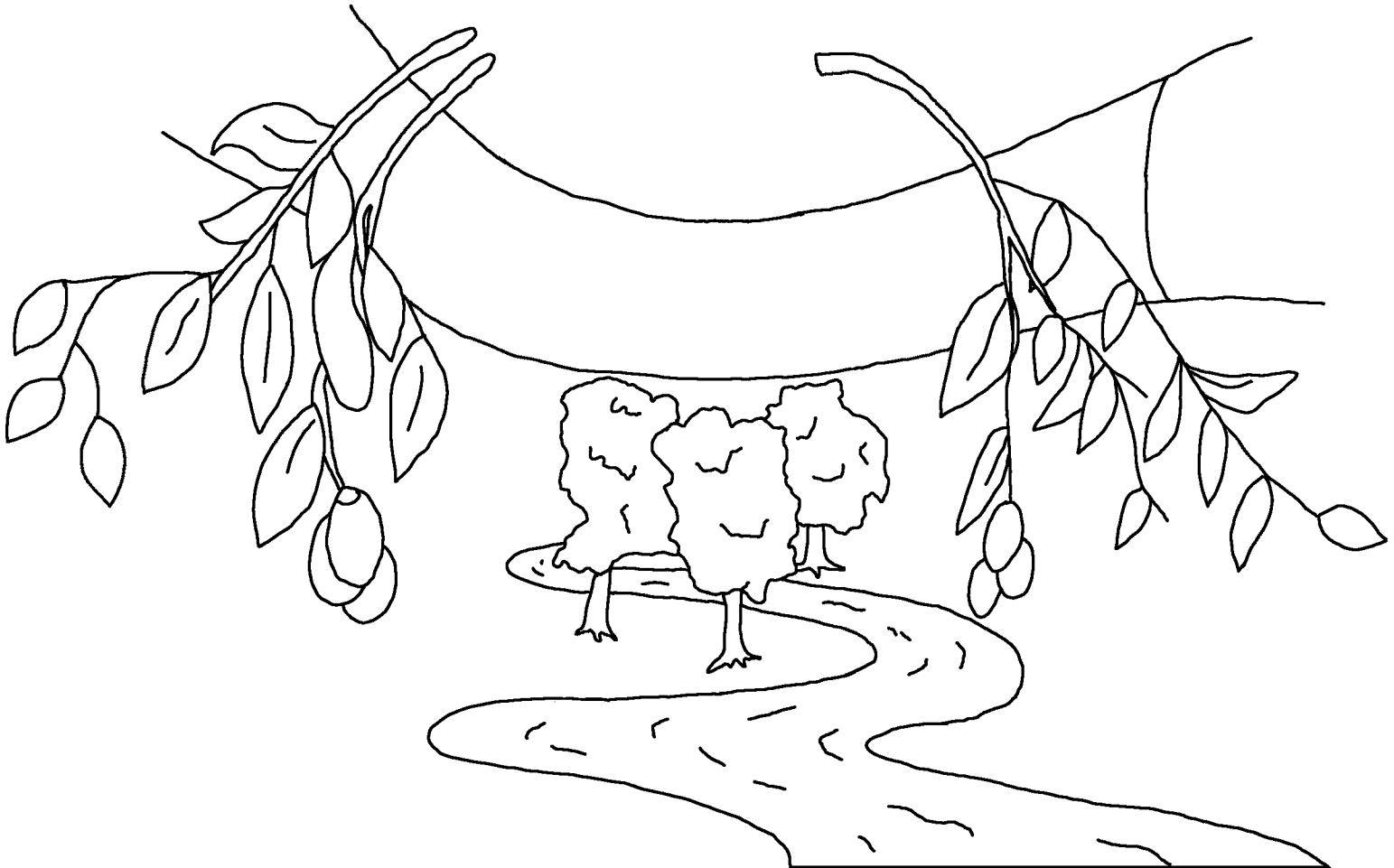

Nopga lïöng kjok ëre kjing go woyde Sbörë ara. E kjĩshko ga ba Wa kjlïaraso ëre ichara zrökoba nopga kjĩshko wlïo, ëye mär bor go ga jer lïëm wlïo, ber lïöng së ĩyado Sbö tjok wlïo.

60

Romanos 3:23 Nopga uunkong lïëbo owa shäryono, lïëye woyde Sbörë shärye wlo li shäryaga ërë lïëme.

Romanos 6:23 Shji lïëbo owa shäryë wlëni ga shji potjwlẽkklo tjok, shji wolon li e. Gueniyo shji töno beno tjeng Cristo Jesús tjok wlëni ga shji ie Sbörë ber löng së ĩyado ba tjok, ga tjwlõ shiya lïëme.

Hebreos 9:27 Shji nopga wolon pjläraso wlo. E irgo ga shji lïgweya Sbörë wlo.

Efesios 2:8,9 Ba wopjlú li kjĩshko ga pjãy döra, pjãy mär löng Cristo Jesús go kjĩshko. Pjãy döra li, e bomi sënggło, e wlẽnomi om go lïëme. Shäryara eni, lïëbo pjlú shäryoromi kjĩshko lïëm, ëye opposhrëk e kjĩshko lïëm wlo.

Romanos 10:9,10 «Jesús, e bor Tjlapga jlõe» lëmi bomi kjamo go, ga «E woshrara Sbörë iröng obi» lëmi bomi pjlúshko wleni ga pjãy döya Sbörë jlõkoyo. Tjlõkwo li kjroroy, ga loroy oblë kong wleni ga shji ie Sbörë ber pjlo bek ba bokso. Shji döya eni.

Juan 3:16,17 Nopga löng kjok ëre kjing go woyde Sbörë ara. E kjĩshko ga ba Wa kjlaraso ëre ichara zrökoba nopga kjĩshko wlo, ëye mär bor go ga jer llëm wlo, ber löng së ĩyado Sbö tjok wlo. Tja ichara kjok ëre kjing go no dök wlo, no shdung wlo llëme.

1 Juan 5:11-13 Llëye le Sbörë li ëre: Shji kong ba Wa twara, shji ie ber löng së ĩyado ba tjok wlo le eni. Eni ga ëye mär ba Wa go ga sök së jlõkoyo. Ëye mär ba go llëm ga wolono shäng wleni. Pjãy mär löng Sbö Wa go, kjibokwo ëre tër bomi kong, pjãy iara Sbörë beno löng së ĩyado ba tjok li miydëmi pjlú wlo.

Juan 14; 2 Corintios 5; Apocalipsis 4, 21, 22

Storyline by: Edward D. Hughes

Illustrated by: Lazarus
and Alastair Paterson

Adapted by: Sarah S.

Teribe NT (tfr) © 2008, Wycliffe Bible Translators, Inc. All rights reserved.

https://www.bible.com/bible/682/GEN.1.TFR

©2026 Bible for Children, Inc.
www.M1914.org www.bibleforchildren.org