www.BibleForChildren.org

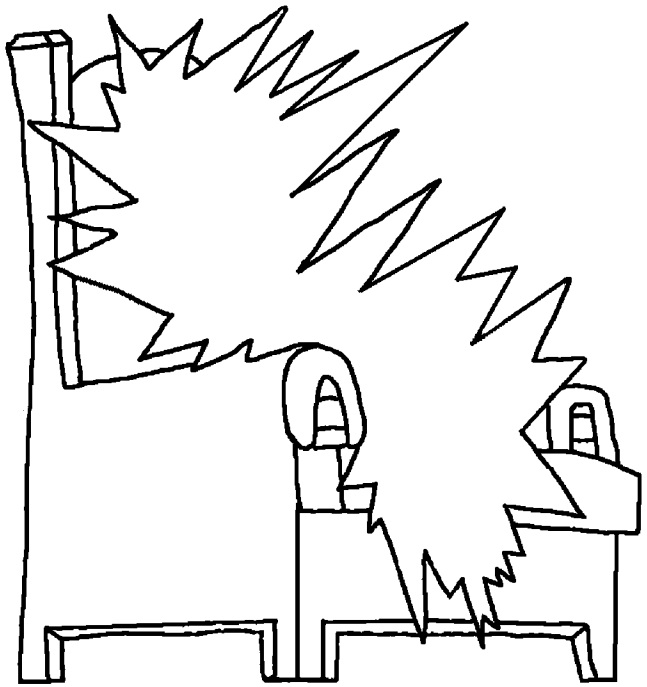

Ore i mexũ ga Cuáũ ümatüxũ 14

Rü Ngechuchu rü ñanagürü: —¡Taxű i penaxĩxãchiãẽgüxű i pemax! ¡Tupanaaxű peyaxõgü rü choxű rü ta peyaxõgü! Chaunatüpatawa nangẽxma i muxũchixűma i ucapugü. Ngẽxguma chi nataxuxguma, rü taxũchima pemaxã nüxű chixu. Rü ngéma tá chaxũ nax pexcax chayamexẽẽxű i pechicagü.

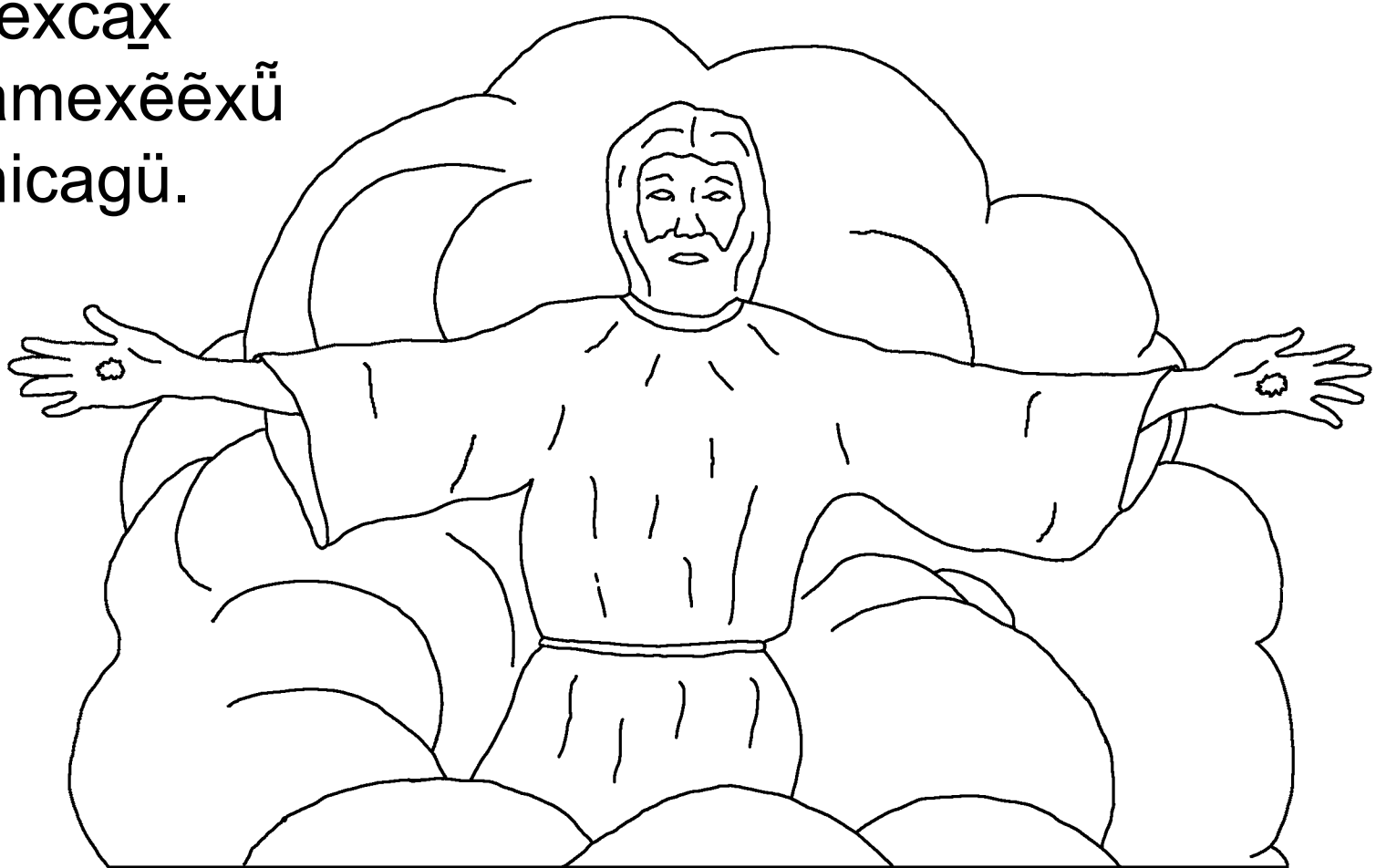

Rü ngẽxguma ngéma chaxũxgu rü choxű̃ namexgu i wüxi i pechica, rü wena táxarü núma chaxũ. Rü pexű̃ tá chayagagü nax ngẽma íchangexmaxű̃wa pengẽxmagüxű̃ca̲x.

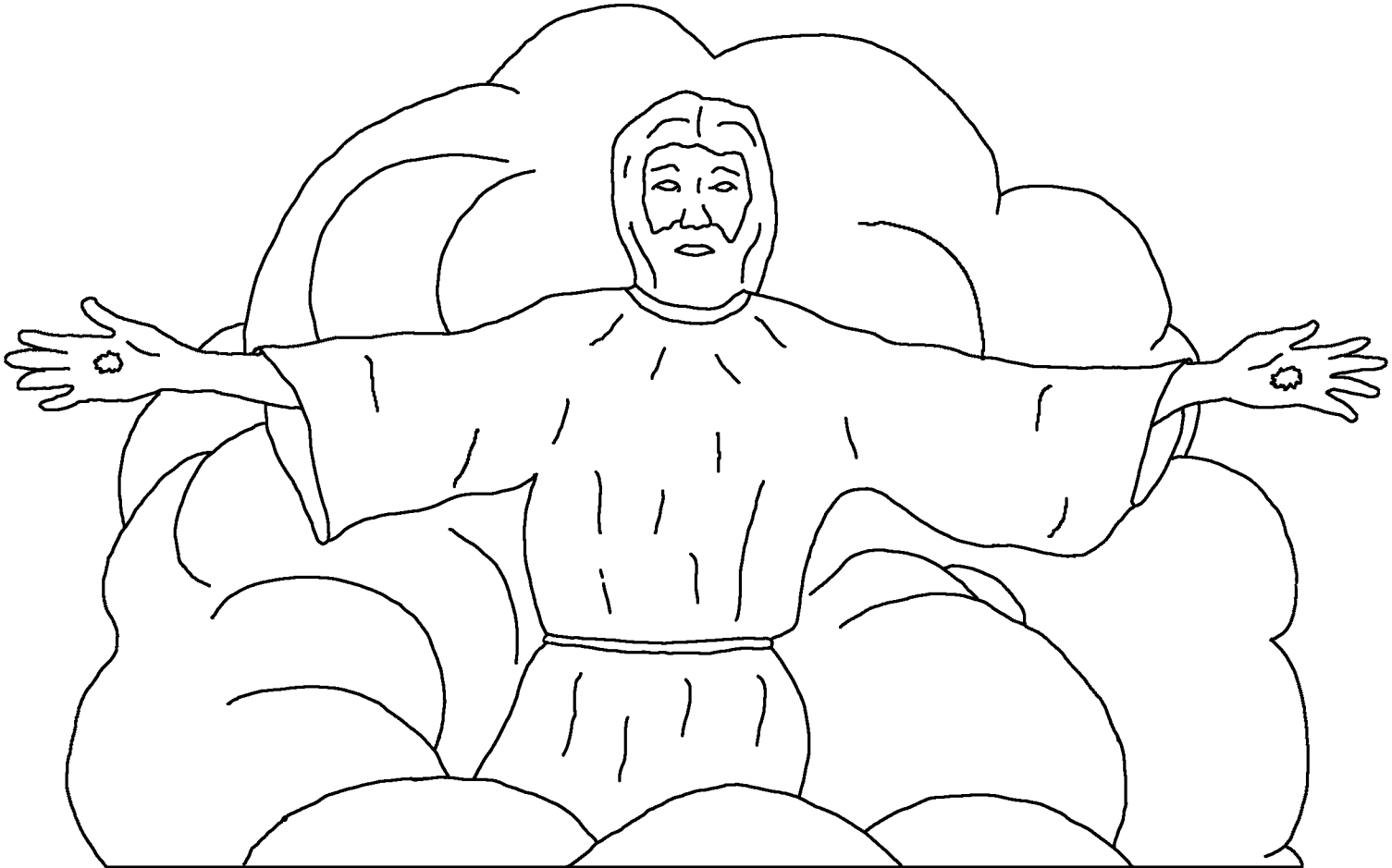

Rü choma i Cuáũ̃ rü peenexẽ chixĩ. Rü ñu̲xma nax Ngechuchuarü duũ̃xũ̃ chixĩxũ̃ rü pexrüxũ̃ chaxãchica i Tupana ãẽ̲xgacü íyixĩxũ̃wa.



Rü Ngechuchucax pexrüxũ ngúxũ chinge, natürü nüma pexũ naporaexẽẽxũrüxũ choxũ naporaxẽxẽ nax yáxna namaxã chaxĩnüxũcax i guxũma

i ngẽma ngúxũ i chingexũ. Rü choma rü capaxũ ga Pátmugu

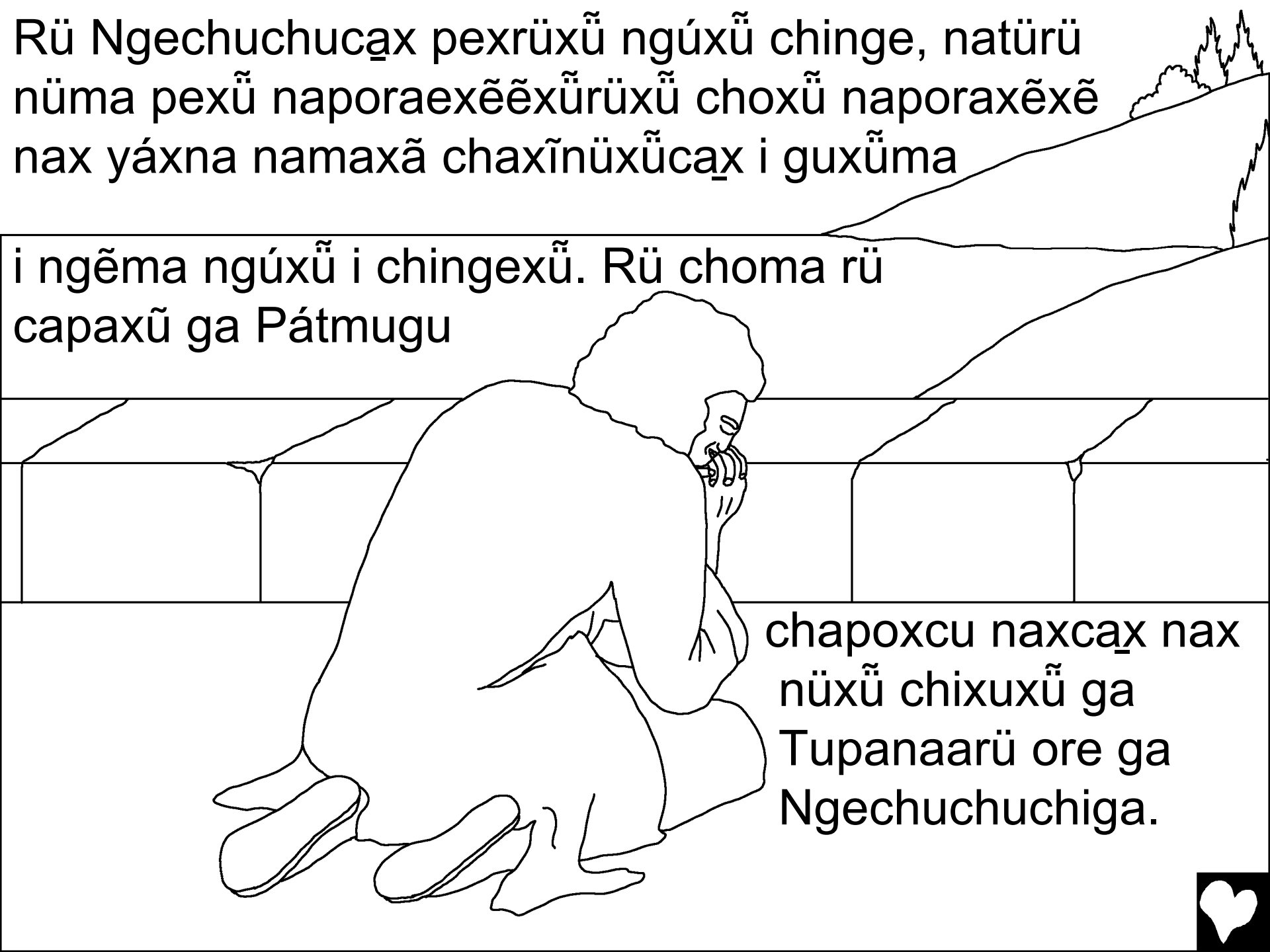

chapoxcu naxcax nax nüxũ chixuxũ ga Tupanaarü ore ga Ngechuchuchiga.

Rü yexgumatama ga choma rü Tupanaãxẽ ya Üünecü rü chauãẽmaxã inacua̲x, rü daxũwa nanaga. Rü yéma daxũguxῦ ga naanewa nüxῦ chadau ga wüxi ga tochicaxῦ ga mexẽchixῦ ga yéma wüxi nawa rütoxῦ.

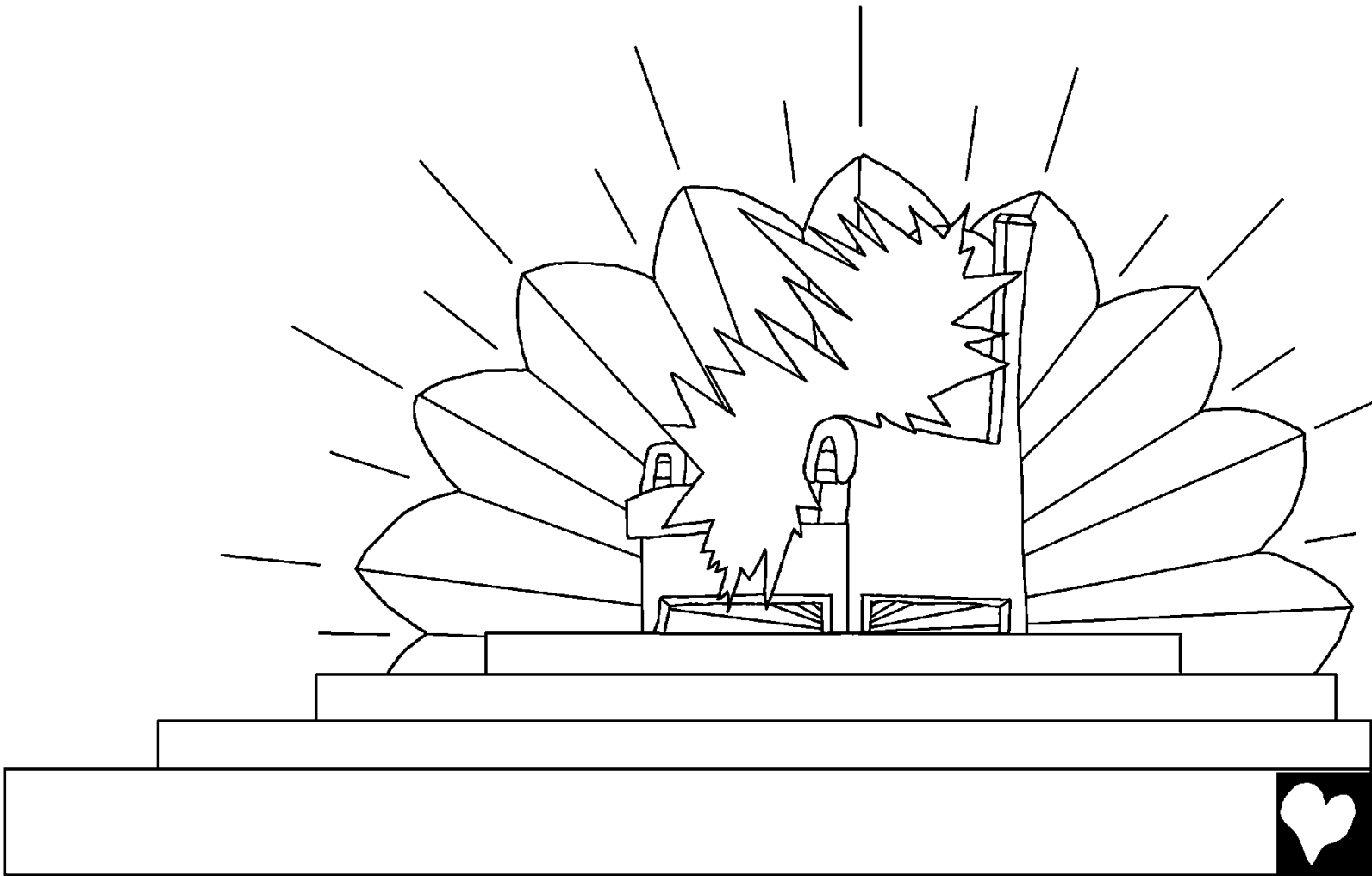

Rü nüxũ chaxĩnü ta ga naga ga guxũma i ta̲xacü i maxũxũ i daxũguxũ i naanewa rü ñoma i naanewa rü naanetüũwa rü márwa ngẽxmagüxũ ga ñagüxũ: “Name nixĩ nax guxũgutáma guxãma nüxũ icua̲xüũgüxũ rü nüxũ ngechaũgüxũ rü nataxẽẽgüxũ ya yimá Carnéruxacü rü yimá tochicaxũwa rütocü”, ñanagürügü.”

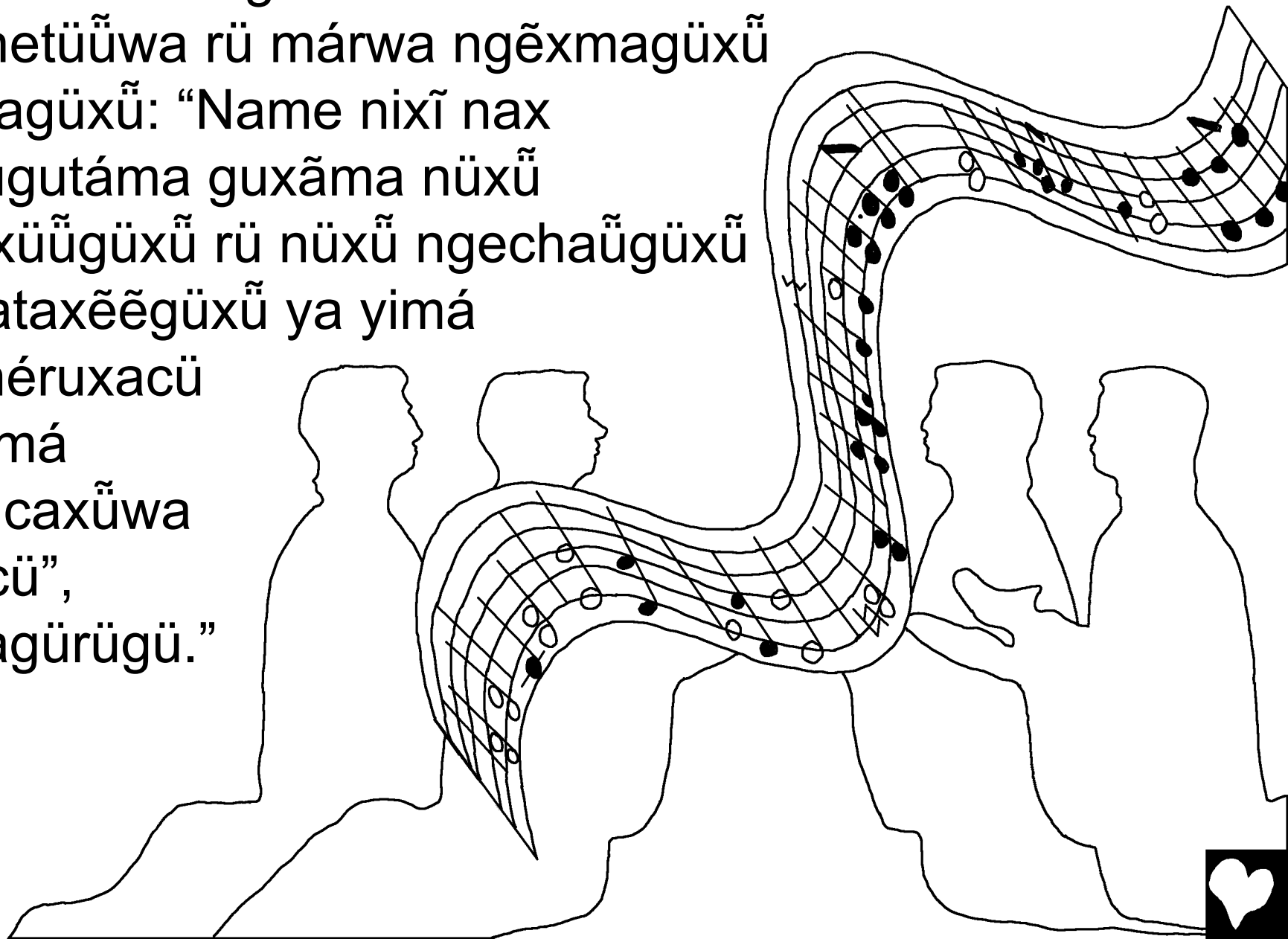

Rü nüxũ̃ chadau ga guma ĩane ga mexũ̃ne ga Yerucharéũ̃ ga yexwacax̲ũ̃ne ga daxũguxũ̃ ga naanewa Tupanaxũ̃tawa írüxĩxũ̃ne. Rü guma ĩane rü guxũ̃wama nimexẽchi ñoma wüxi i pacü i ngẽxguma iyangĩxgu rü ngĩtecax̲ ngĩgü mexẽẽcürüxũ̃ ixĩxũ̃ne.

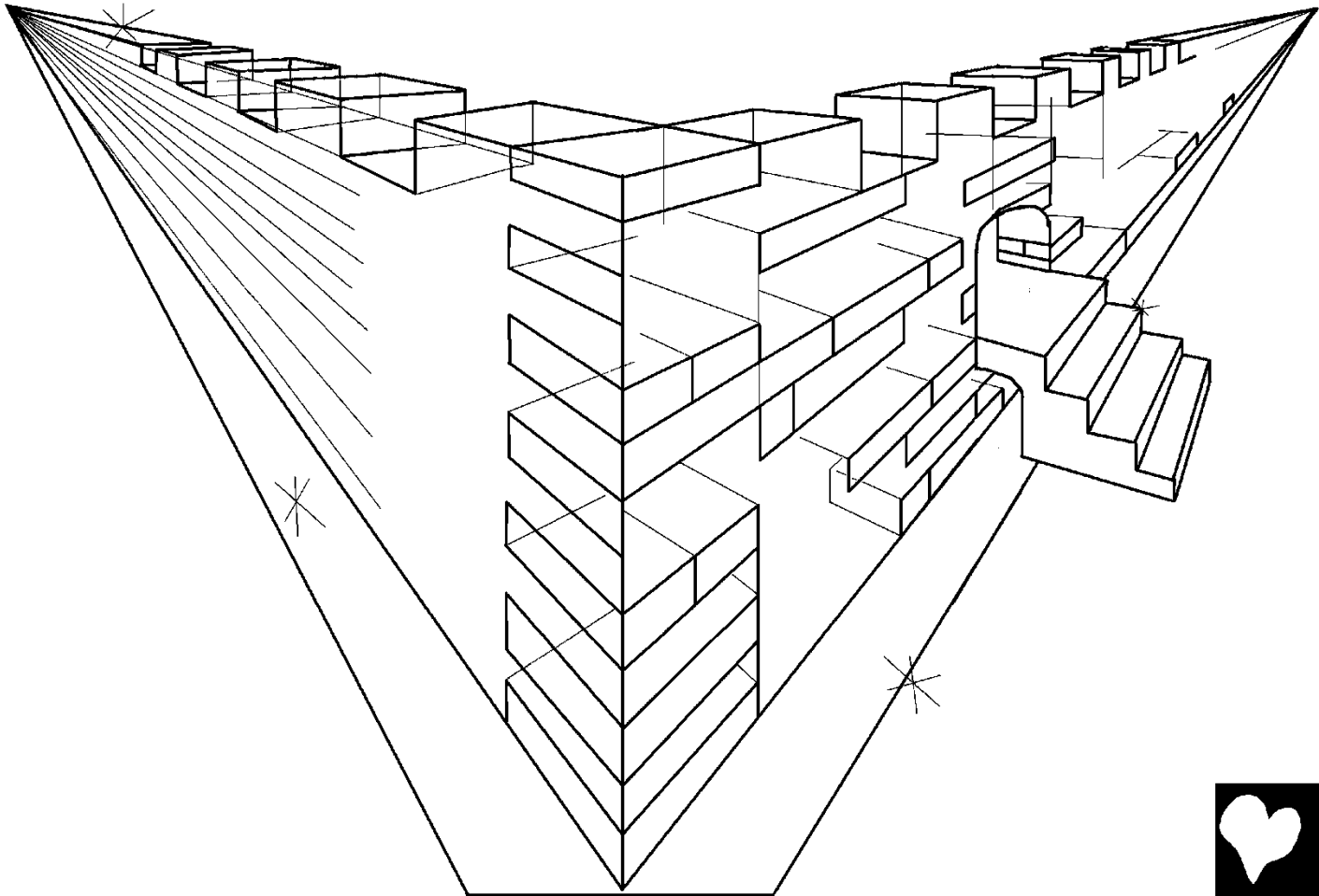

Rü nüxũ chaxĩnü ga wüxi ga naga ga yema tochicaxũwa inaxũxũ ga tagaãcü ñaxũ: “Ñaa nixĩ i nachica ya Tupana nawa maxũxũ natanüwa i duũxũgü. Rü nüma rü natanüwa tá nangẽxma, rü nümagü rü norü duũxũgü tá nixĩgü. Rü nüma tátama natanüwa namaxũ nax guxũguma norü Tupana yixĩxũcax.”

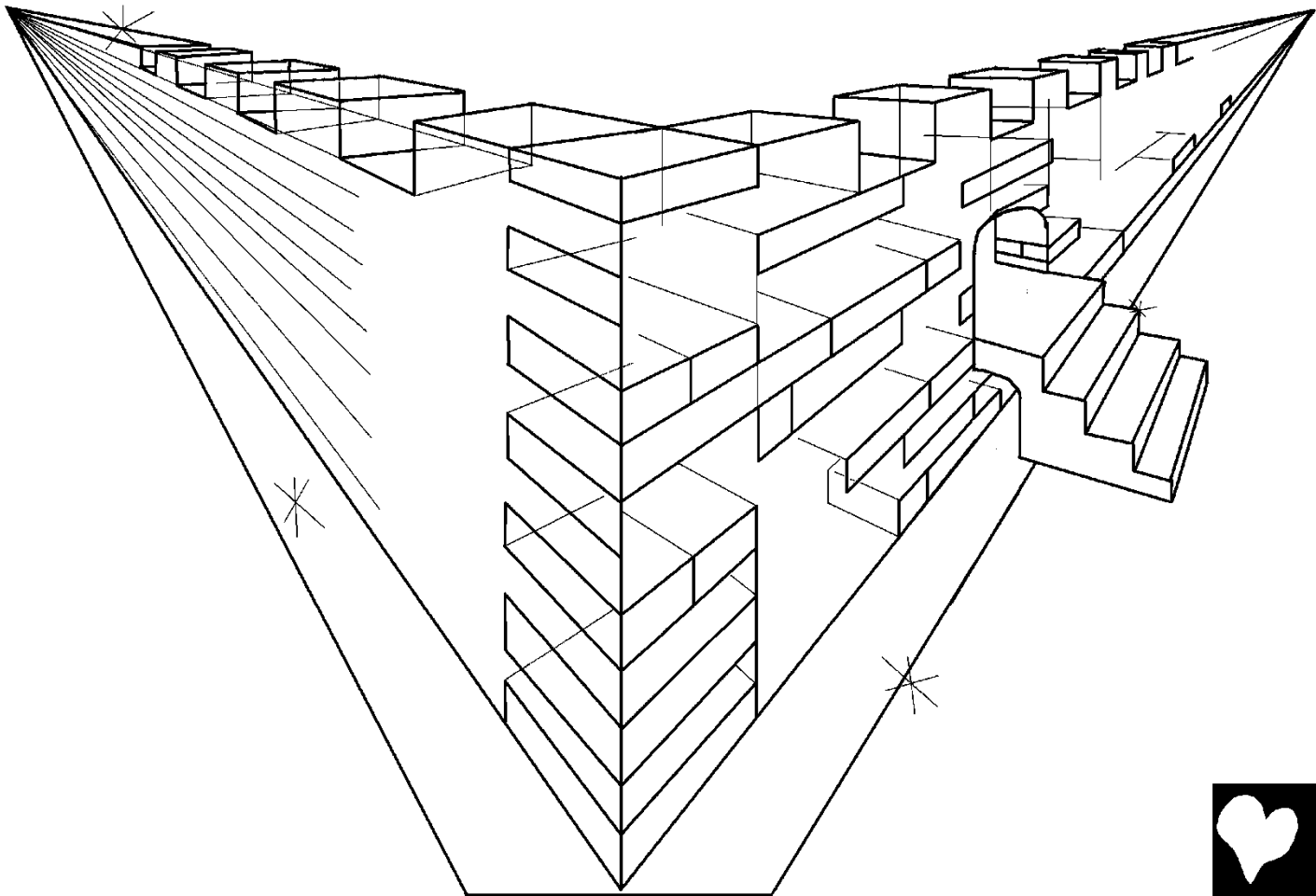

Rü ñuxũchi ga yema orearü ngeruxũ rü choxũ nüxũ nadauxẽxẽ ga wüxi ga natü ga ñoma bídriurüxũ ichipetüchiüxũ ga dexá ga maxẽẽruxũ nawa yexmaxũ. Rü yema natü rü Tupanaarü tochicaxũwa rü yimá Carnéruxacüarü tochicaxũwa nixĩ ga ne nadaxũ.

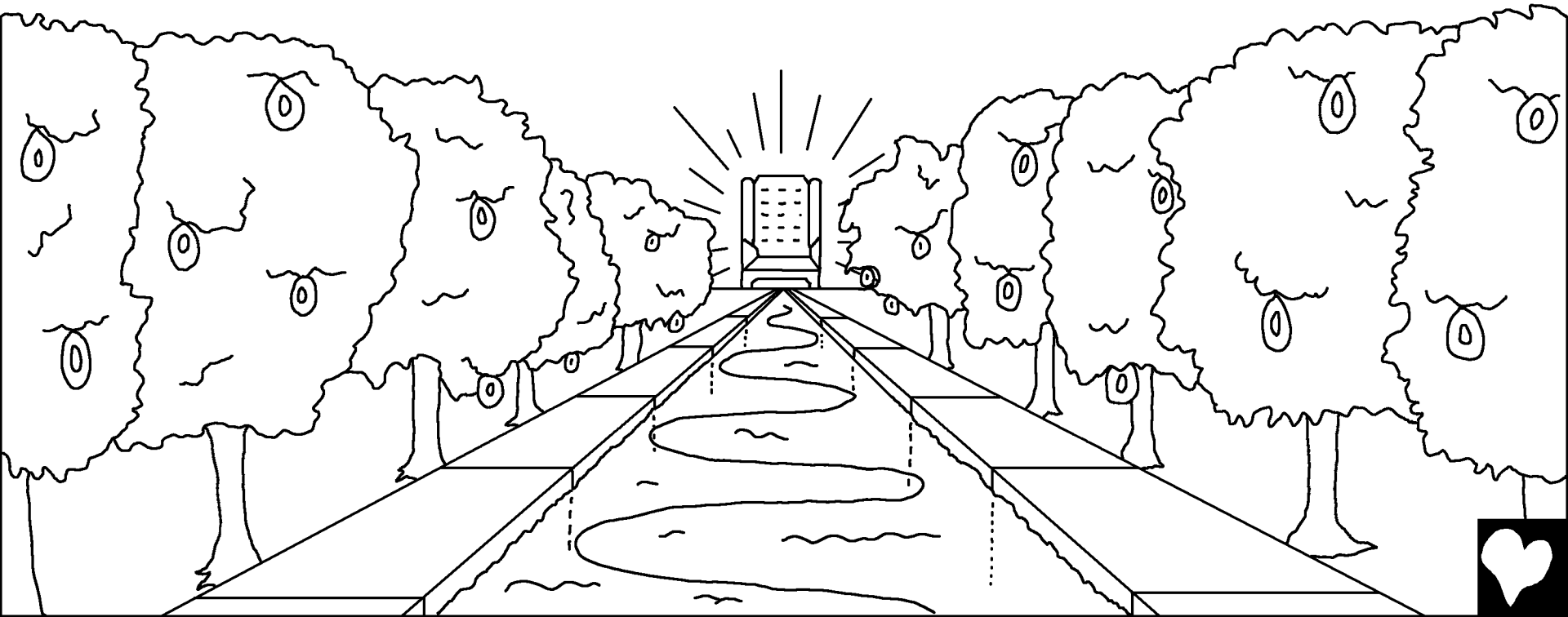

Rü yima ĩane rü taxucaxma üaxcü rü tauemacü nüxũ nabáxi, erü Tupanaarü ngóonexũtama nixĩ i nangóonexẽẽxũ. Rü yimá Carnéruxacü nixĩ ya norü omü ixĩcü.

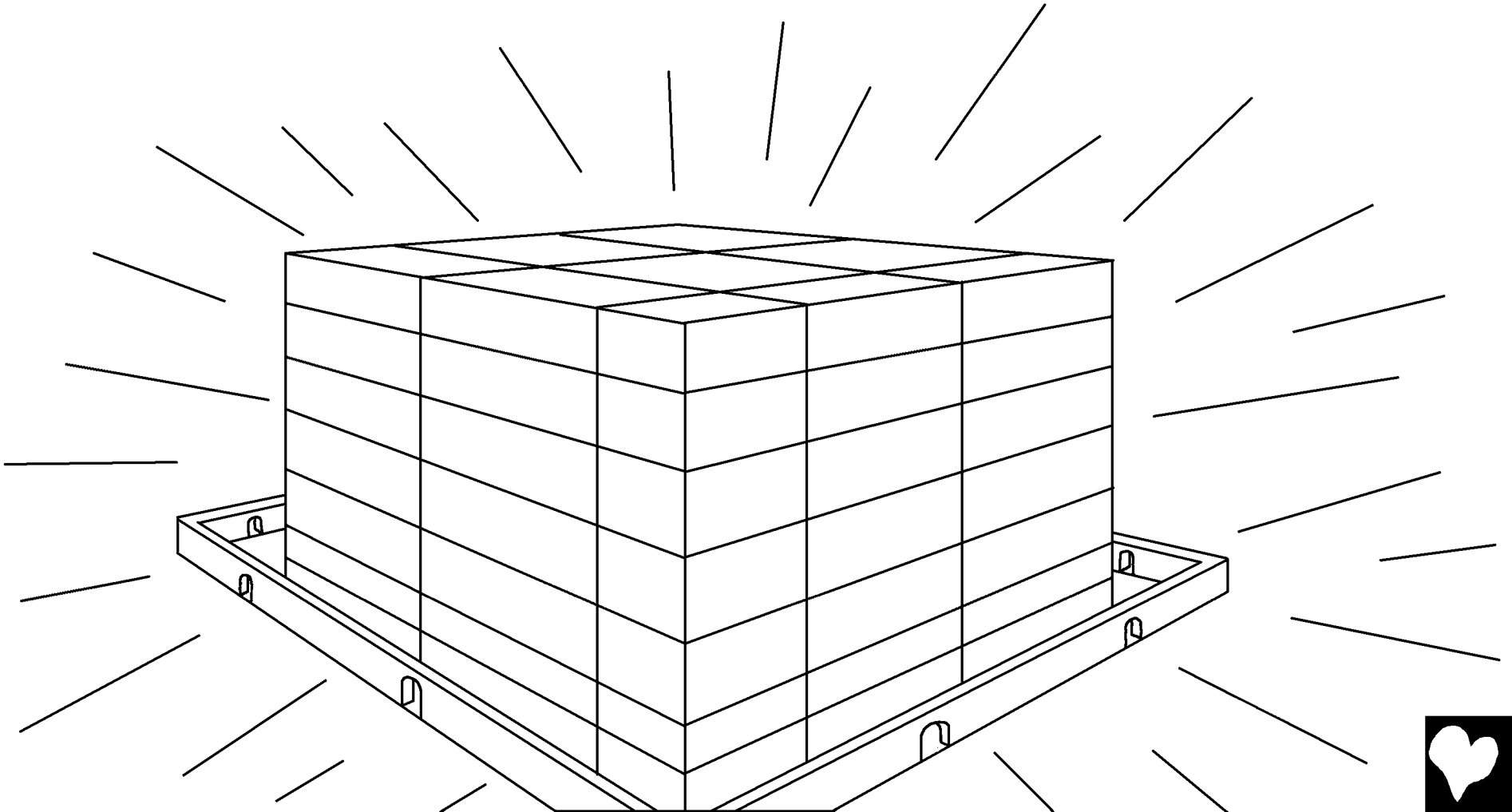

Natürü tagutáma ngẽxma naxücu i ta̲xacü i Tupanape̲xewa chixexũ̃, rü bai ya texé ya chixexũ̃ úxe rüe̲xna idorata̲xáxe. Rü yíxema Carnéruxacüarü poperawa ngo̲xégagüxexica tá tixĩ ya ngẽxma chocuxe rü nayauxgüxe i maxũ̃ i taguma gúxũ̃.

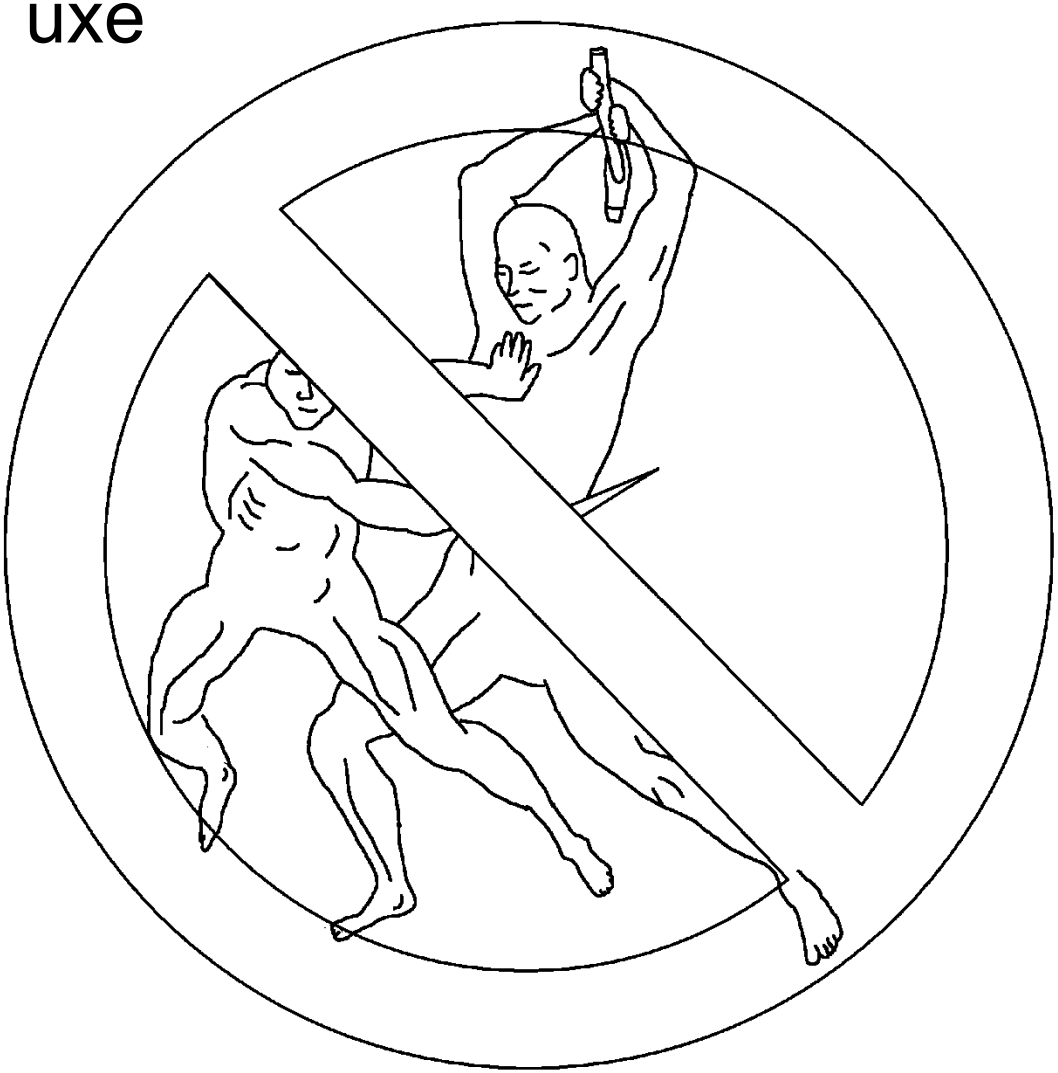

“Rü nüma tá ínanapi i naxgüũxẽtü i guxũma i ngẽma duũxũgü. Rü marü taxũtáma texé tayu, rü taxũtáma texé tümaarü ngechaũmaxã taxaxu, rü taxũtáma texé ngúxũ tingegü. Erü guxũma ga yema noxri yexmaxũ rü marü inayarüxo”, ñanagürü.



Rü ngéma rü nataxutama i ta̲xacü ya Tupana chixexũ̃ namaxã ueguxũ̃. Rü yima ĩanewa tá nangẽxma i norü tochicaxũ̃ ya Tupana rü yimá Corderuxacü. Rü norü duũ̃xũ̃gü rü tá nüxũ̃ nicua̲xüũ̃gü. Rü mea tá nachiwexüchixũ̃ nadaugü,
rü nacatügüwa tá
nangẽxma i naéga.



Rü nüxũ chadau ga yema yuexũ ga yaexũ rü buexũ ga yema tochicaxũwa rütocüpe̲xegu chigüxũ. Rü ningena ga poperagü. Rü yexgumarüxũ ta ningena ga yema popera i nagu yawúgüxũ i ngẽma duũxũgü i nüxṹ ngẽxmaxũ i maxũ i taguma gúxũ.

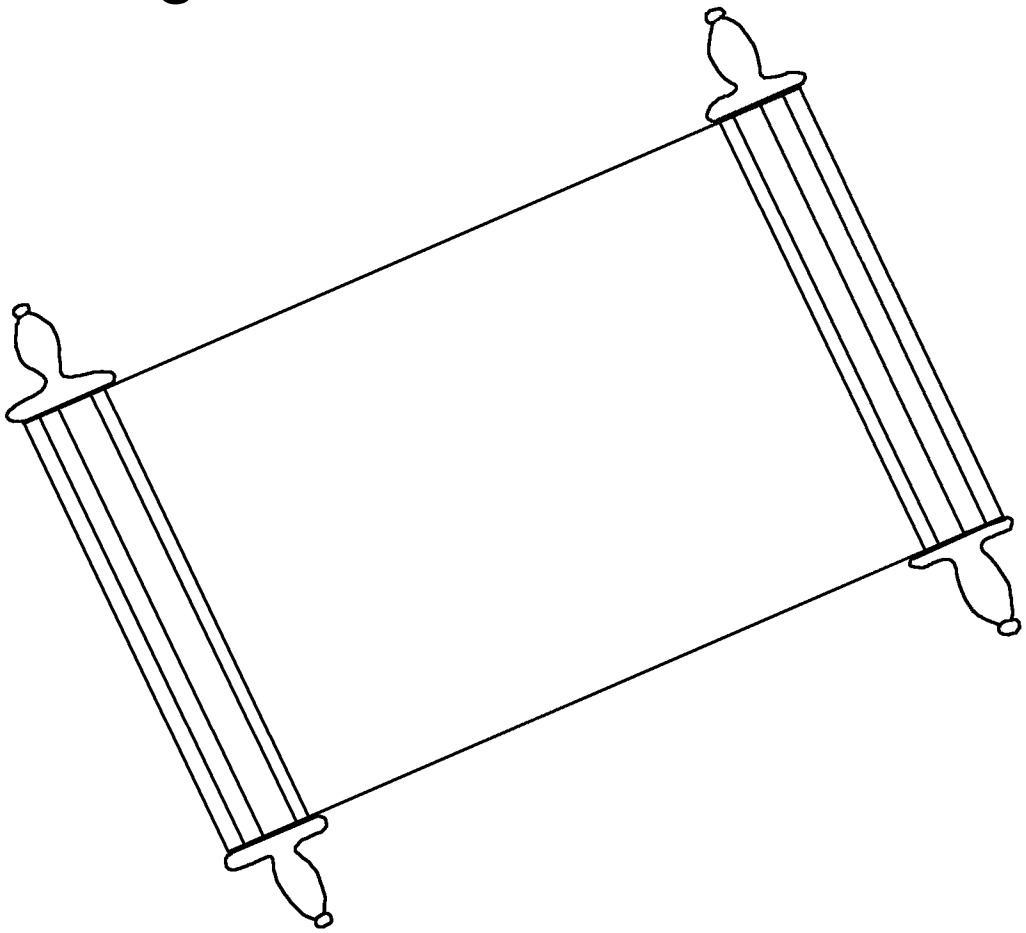

Rü yema yuexũ rü yexgumarüxũ ga ñuxãcü nax namaxẽxũ ga wüxichigü rü yexgumarüxũ ga ñuxãcü nax yema poperagu naxümatüxũ ga nachiga ga wüxichigü ga duũxũ rü yemaacü namaxã nüxũ nixu nax ngextá tá naxĩxũ. Rü guma naxtaxa ga üxümaxã iya̲u̲xrachiünewa nawoũ ga yema tama nawa ngo̲xégagüxũ i Tupanaarü popera i nagu yawűgüxũ i ngẽma nüxűũ ngẽxmagüxũ i maxũ i taguma gúxũ.

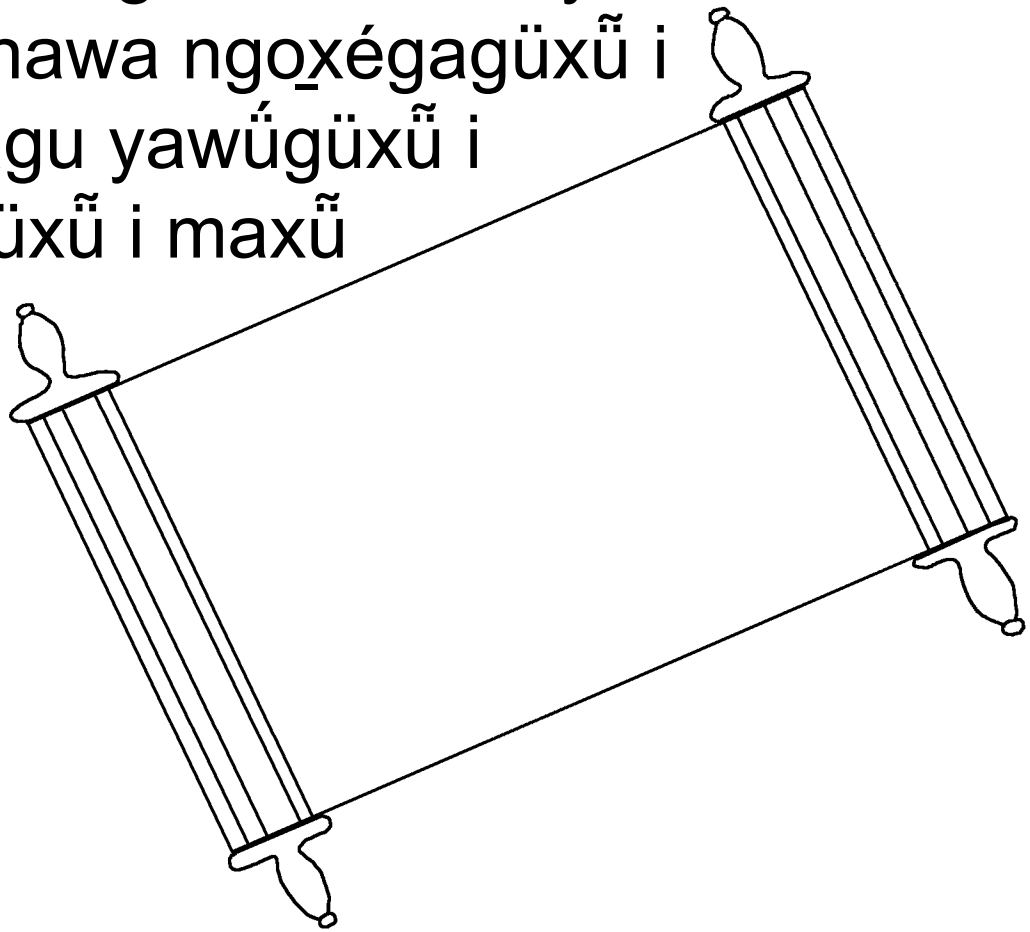

Rü Tupanaãxẽ ya Üünecü rü guxũma i yaxõgüxũ, rü Ngechuchuxũ ñanagürügü: “¡Nua naxũ!” ñanagürügü. Rü yíxema nüxũ ĩnüxe i ñaa ore, rü: “¡Nua naxũ!” ñatagügü. Rü yíxema itaxawaxe rü tüxũ nachixégaxe, rü name nixĩ i nua taxũ rü tüxũ nangetanüãcüma nawa taxaxe i ngẽma dexá i maxẽẽruxũ.



Rü Tupana rü poraãcü nüxũ nangechaũ i ñoma i naanecüãx i duũxũgü. Rü yemacax inanamu ga Nane ga nügümaxã wüxicacü nax guxãma ya texé ya nüxṹ yaxõgüxe rü tama itarütauxexũcax rü tüxṹ nangẽxmaxũcax i maxũ i taguma gúxũ.

Popera ga Rómawa yexmagüxũ ga yaxõgüxũtanüwa namuxũ ga Pauru 3:23 Rü guxãma rü pecadu taxü rü ngẽmacax nüxna tayáxũgugü ya Tupana ya üünecü.

Popera ga Rómawa yexmagüxũ ga yaxõgüxũtanüwa namuxũ ga Pauru 6:23 Rü natanü i ngẽma pecadu tüxna ãxũ, rü yu nixĩ. Natürü ngẽma ãmare ya Tupana tüxna ãxũ rü maxũ i taguma guxũ nixĩ i ngẽxguma tórü Cori ya Ngechuchuaxṹ yaxõgügu.

Popera ga Yudíugü ga yaxõgüxũ̃cax ümatüxũ 9:27 Rü ngẽxgumarüxũ nax wüxicanatama nayuexũ i duũ̃xũ̃gü rü ngẽmawena Tupana tá nüxũ nicagü, rü yexgumarüũ̃tama ga Cristu rü wüxicanatama nügü inaxã rü nayu nax naxütanüxũ̃cax i muxũ̃ma i duũ̃xũ̃güarü pecadugü. Rü nüma ya Cristu rü wena tá núma naxũ, natürü tama pecaduarü ütanüwa. Rü tá núma naxũ nax namaxẽxẽẽãxũ̃cax i guxũ̃ma i duũ̃xũ̃gü i aixcüma ínanguxuxẽẽgüxũ.

Popera ga Epéchiuwa yexmagüxũ ga yaxõgüxũtanüwa namuxũ ga Pauru 2:8,9 Rü Tupanaarü ngechaũgagu penayaxu i maxũ i taguma gúxũ yerü peyaxõgü. Rü ngẽma maxũ rü tama pegünatama penaxã, natürü Tupana nixĩ ga pexna naxãmarecü ga yema. Rü tama taxacü i mexũ i pexüxũgagu nixĩ i pexṹ nangẽxmaxũ i ngẽma maxũ, natürü Tupana nixĩ ya pexna naxãmarecü nax ngẽmaãcü taxúema tügü icuaxüxũxũcax.

Popera ga Rómawa yexmagüxũ ga yaxõgüxũtanüwa namuxũ ga Pauru 10:9,10 Erü ngẽxguma cuaxmaxã nüxũ quixuxgu nax curü Cori yixĩxũ ya Ngechuchu, rü ngẽxguma cuyaxõxgu nax yuwa Tupana ínadaxẽẽxũ, rü tá cuxṹ nangẽxma i maxũ i taguma gúxũ. Erü ngẽxguma Ngechuchuaxṹ yaxõgügu nixĩ nax Tupanapexewa imexũ. Rü taaxmaxã nüxũ tixu nax tórü Cori yixĩxũ ya Ngechuchu, nax ngẽmaãcü nayaxuxũcax i maxũ i taguma gúxũ.

Ore i mexũ ga Cuáũ ümatüxũ 3:16,17 Rü Tupana rü poraãcü nüxũ nangechaũ i ñoma i naanecüãx i duũxũgü. Rü yemacax inanamu ga Nane ga nügümaxã wüxicacü nax guxãma ya texé ya nüxũ yaxõgüxe rü tama itarütauxexũcax rü tüxũ nangẽxmaxũcax i maxũ i taguma gúxũ. Yerü ga Tupana rü tama ñoma ga naanewa nanamu ga Nane nax poxcu duũxũgümaxã naxueguxũcax. Natürü núma nanamu ga Nane nax duũxũgüxũ namaxẽxẽẽxũcax.

Nüxíraxũxũ ga popera ga Cuáũ ümatüxũ 5:11-13 Rü yema Tupana nüxũ ixuxũ ga ore nixĩ nax nüma rü tüxna naxããxũ i maxũ i taguma gúxũ. Rü ngẽma maxũ i tüxna naxãxũ rü Nanegagu tüxũ nangẽxma. Yíxema nüxũ yaxõxe ya Tupana Nane rü tüxũ nangẽxma i ngẽma maxũ i taguma gúxũ. Natürü yíxema tama nüxũ yaxõxe ya yimá Tupana Nane rü tama tüxũ nangẽxma i ngẽma maxũ. Pa Chauenexẽgüx ya Tupana Naneaxũ Yaxõgüxex, pexcax chanaxümatü i ñaa ore nax nüxũ pecuáxũcax nax pexũ nangẽxmaxũ i maxũ i taguma gúxũ.

Ore i mexũ ga Cuáũ ümatüxũ 14; Norü taxre ga popera ga Coríntiuwa yexmagüxũ ga yaxõgüxũtanüwa namuxũ ga Pauru 5; Yema Cuáũ nüxũ dauxũ i yixcüra tá ngupetüxũchiga 4; 21-22

Storyline by: Edward D. Hughes

Illustrated by: Lazarus
and Alastair Paterson

Adapted by: Sarah S.

Ticuna Bible (tca) © 2022, Wycliffe Bible Translators, Inc. All rights reserved.

https://www.bible.com/bible/289/GEN.1.TCAP

©2026 Bible for Children, Inc.
www.M1914.org www.bibleforchildren.org